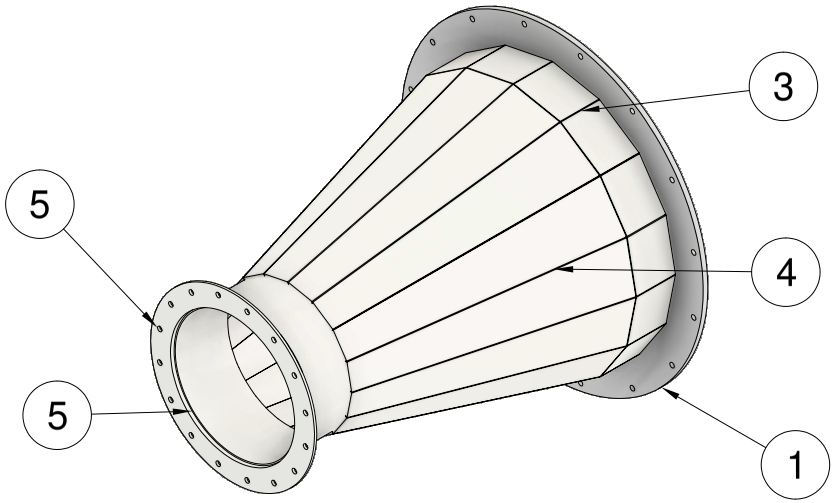

Parts List			
項目	数量	パーツ番号	マテリアル
1	1	吸込フランジ_4.5	熱可塑性 樹脂
2	1	300Aパイプ	PVC 配管
3	16	Body100	PVC 配管
4	16	Body_reducer	PVC 配管
5	1	ダクト管用TS式フランジ_300A	PVC 配管

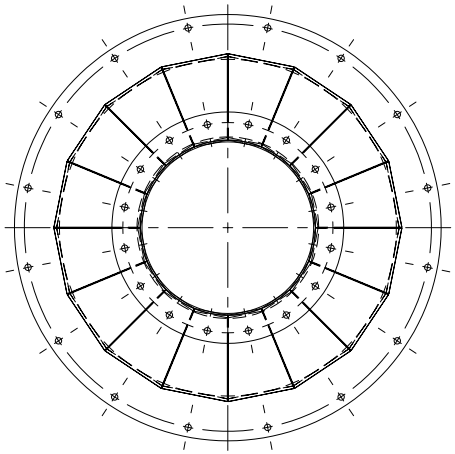

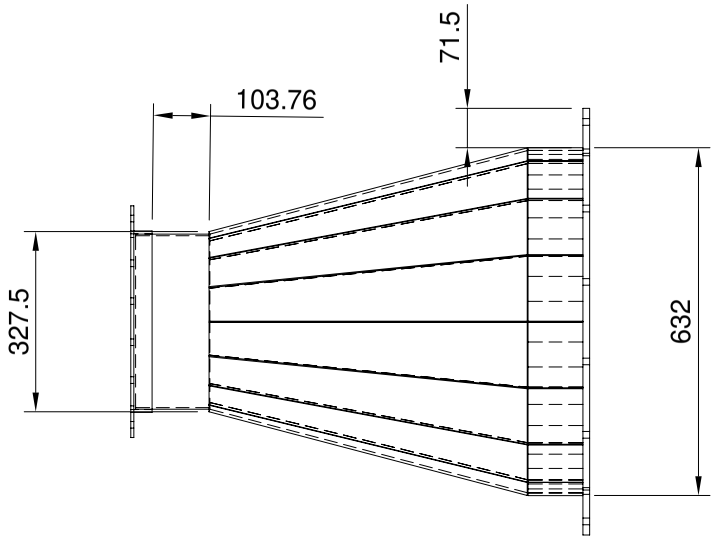

Dept.	Technical reference	Created by HIROYUKI OHIRA 2025/10/27	Approved by
製作数:1体		Document type	Document status
		Title レジューサ製作_600×300A 組立図	DWG No.
			Rev. / Date of issue / Sheet 1/1