Parts List			
項目	数量	パーツ番号	マテリアル
1	1	偏心角ダクト	----

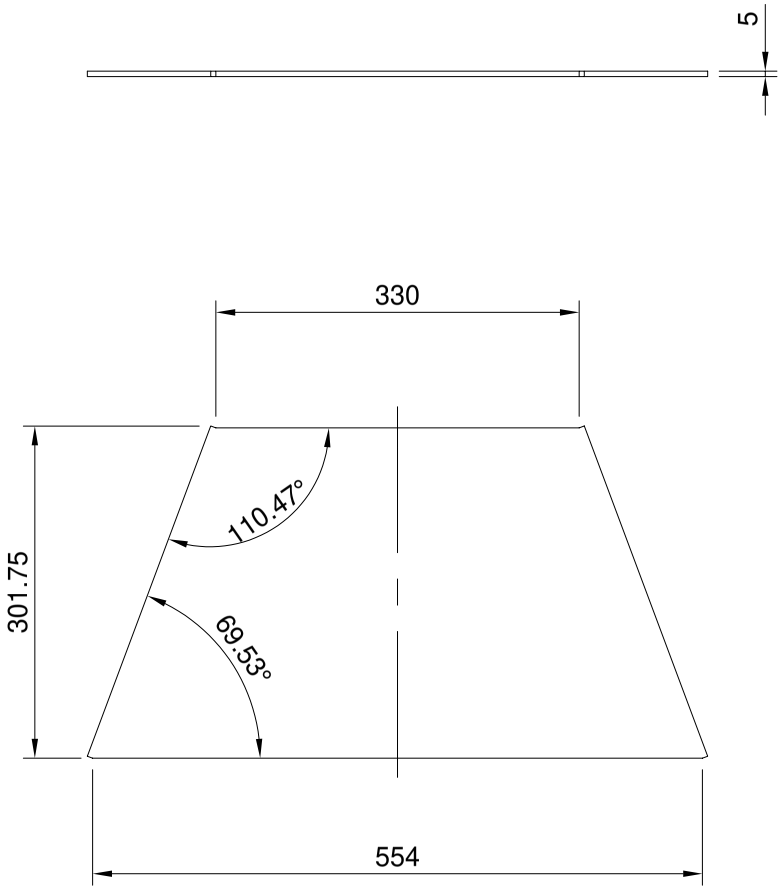

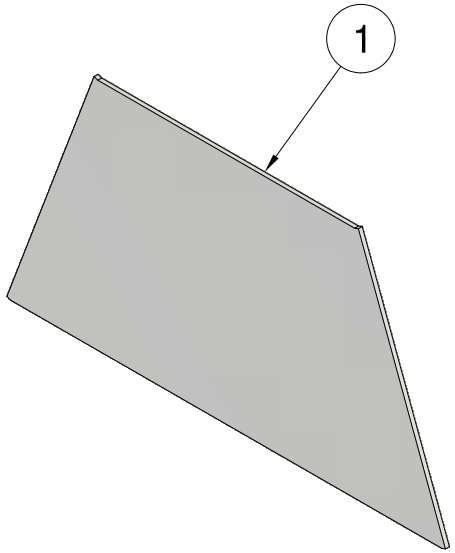

Dept.	Technical reference	Created by HIROYUKI OHIRA 2025/09/19	Approved by
材料:PVC グレー 製作数:1枚		Document type	Document status
		Title 偏心角ダクト プレートB 部品図	DWG No.
			Rev. / Date of issue / Sheet 1/1