パーツ一覧			
項目	数量	パーツ番号	マテリアル
1	1	吐出フランジ_4.5	熱可塑性 樹脂

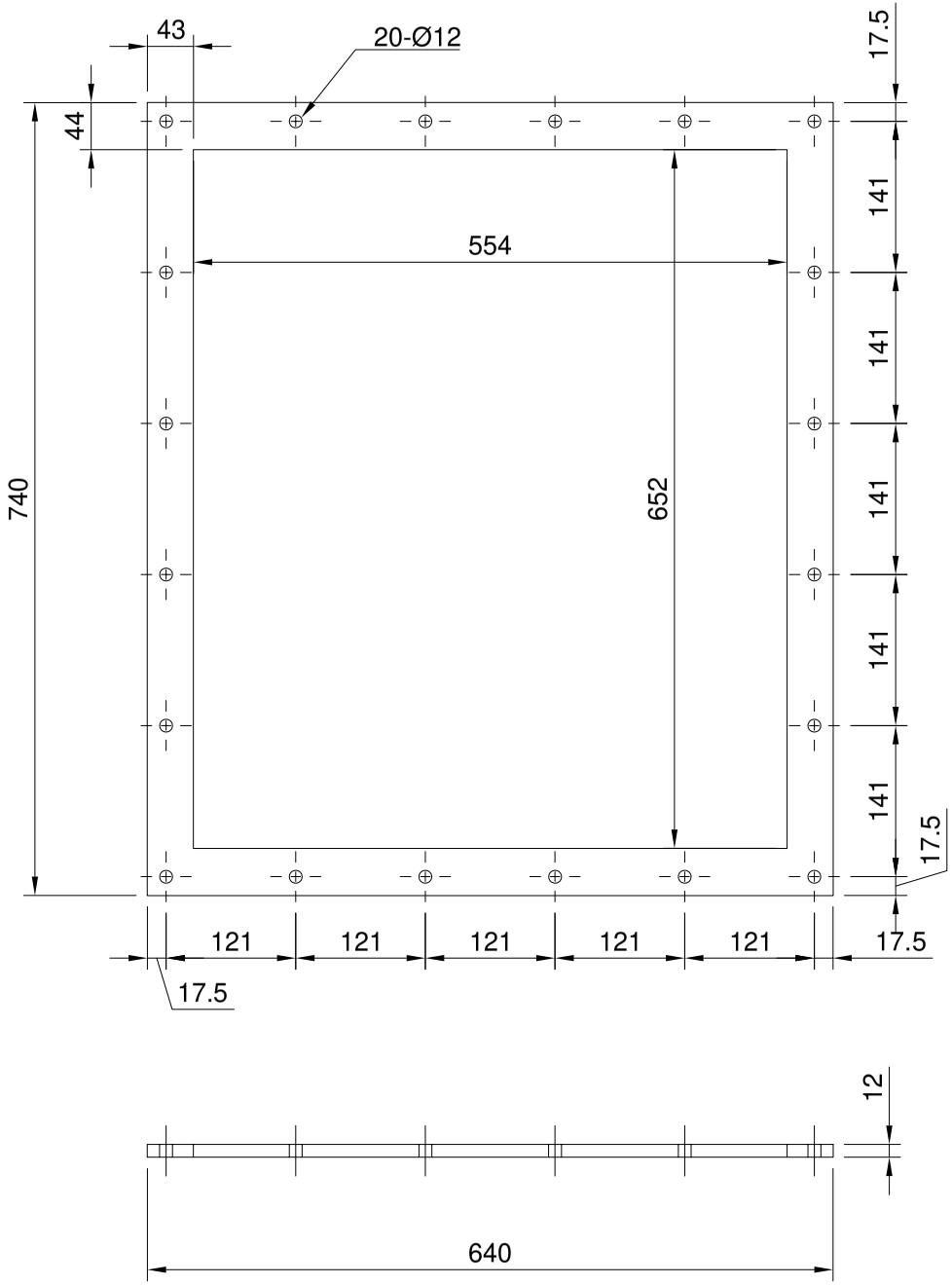

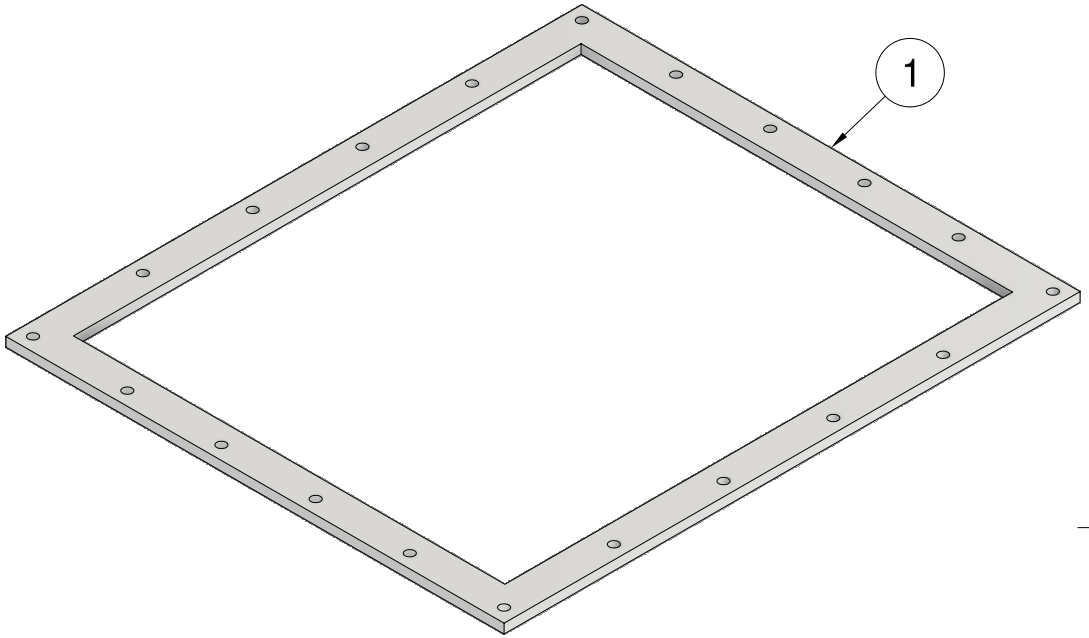

Dept.	Technical reference	Created by HIROYUKI OHIRA 2025/09/19	Approved by
材料:PVC グレー 製作数:1枚		Document type	Document status
		Title 吐出フランジ_4.5 部品図	DWG No.
			Rev. / Date of issue / Sheet 1/1