Parts List			
項目	数量	パーツ番号	マテリアル
1	1	吐出フランジ_4.5	熱可塑性 樹脂
2	1	吐出ノズル	----
3	1	ダクト管用TS式フランジ_300A	PVC 配管

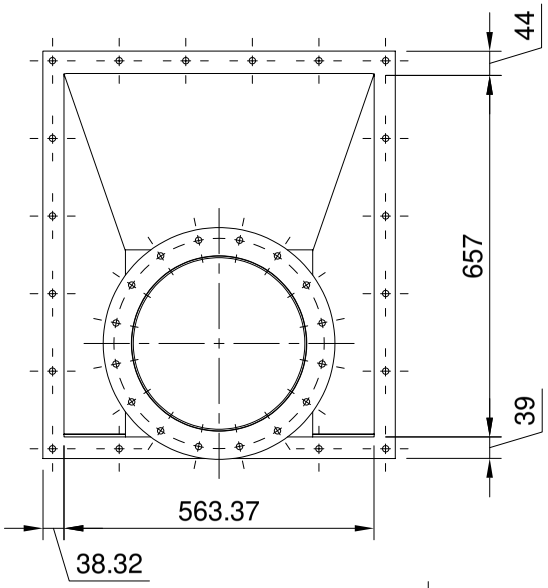

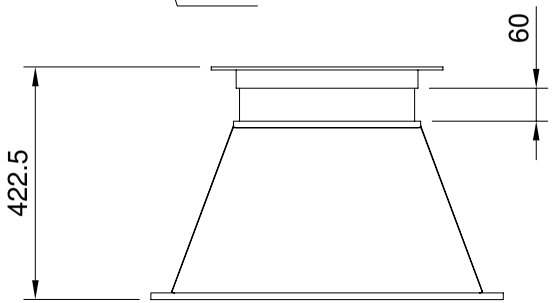

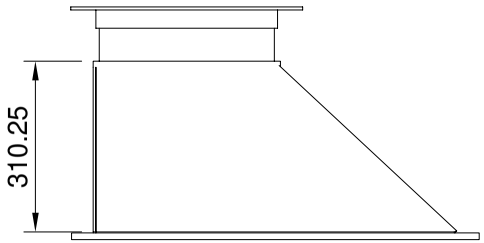

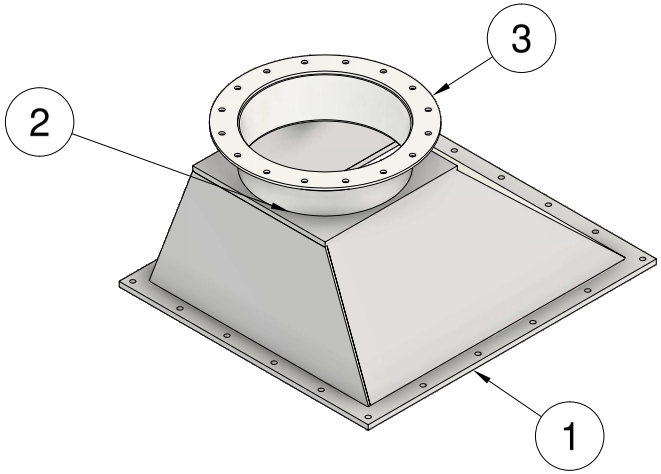

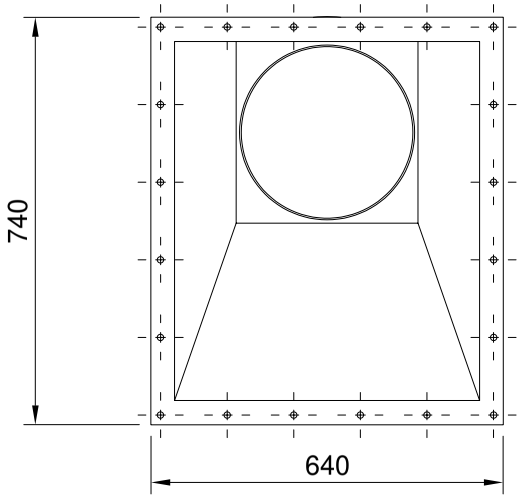

Dept.	Technical reference	Created by	Approved by
		HIROYUKI OHIRA 2025/09/21	
排風機吐出ダクト 塩ビ溶接組立		Document type	Document status
		Title 偏心角ダクト 組立図	DWG No.
			Rev. / Date of issue / Sheet 1/1