Parts List			
項目	数量	パーツ番号	マテリアル
1	1	Equal-angle-Steel_50x50-t6 v1	鋼
2	1	Equal-angle-Steel_50x50-t6 v1 (1)	鋼
3	1	Equal-angle-Steel_50x50-t6 v1 (2)	鋼

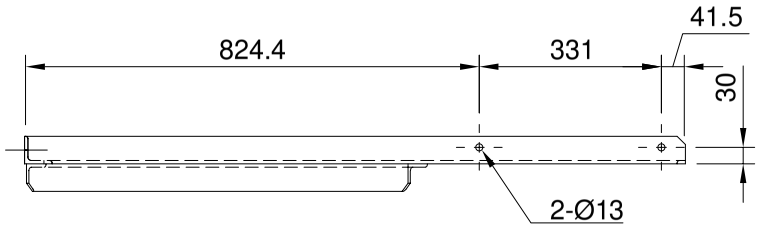

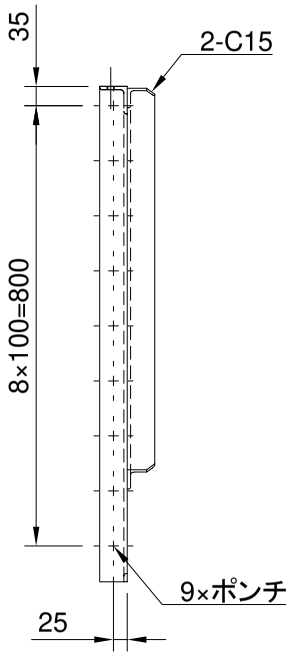

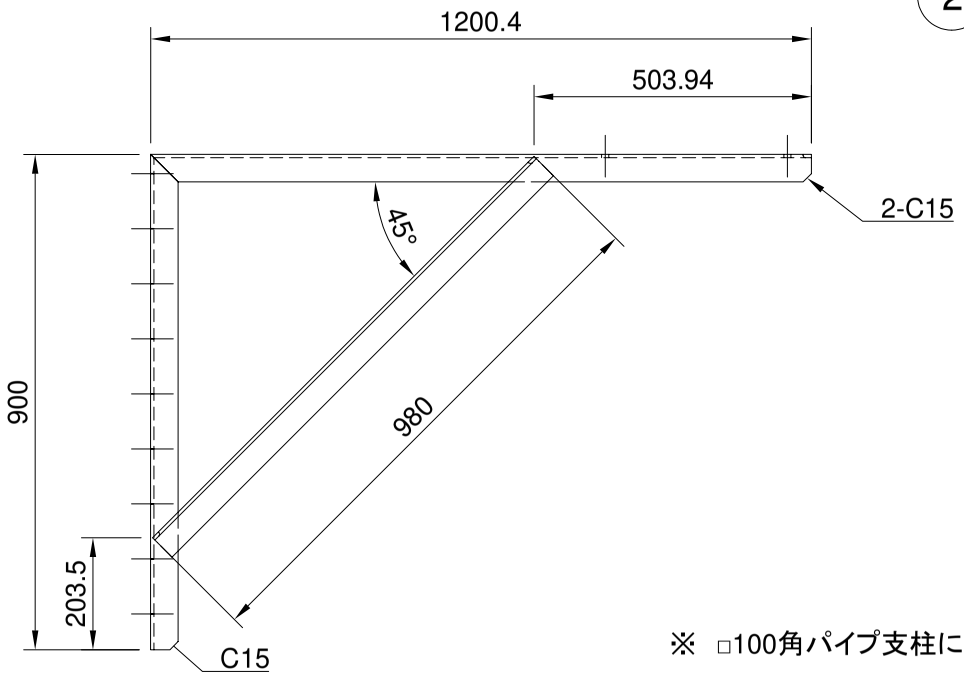

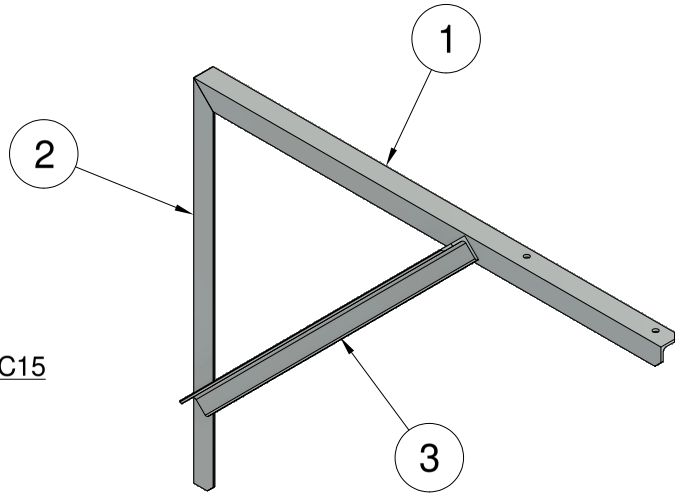

※ □100角パイプ支柱にドリルビスで固定のため、プレートへの穴開けは不要

Dept.	Technical reference	Created by HIROYUKI OHIRA 2025/09/29	Approved by
製作数:3体 溶融亜鉛メッキ加工		Document type	Document status
		Title PS-3 組立図	DWG No.
			Rev. / Date of issue / Sheet 1/1