Parts List			
項目	数量	パーツ番号	マテリアル
1	1	Equal-angle-Steel_50x50-t6 v1	鋼
2	1	Equal-angle-Steel_50x50-t6 v1 (1)	鋼

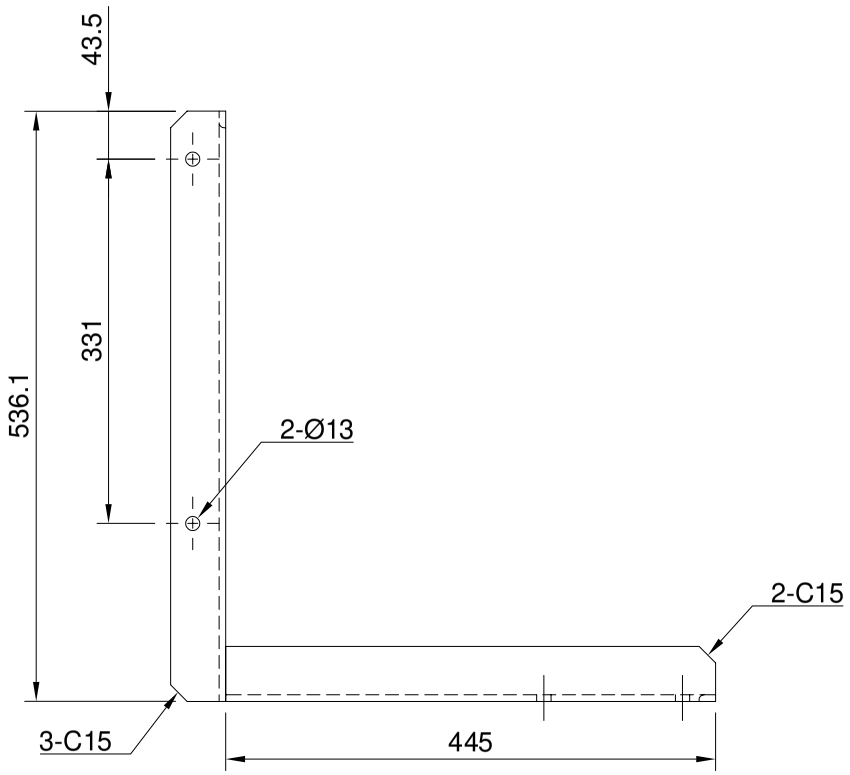

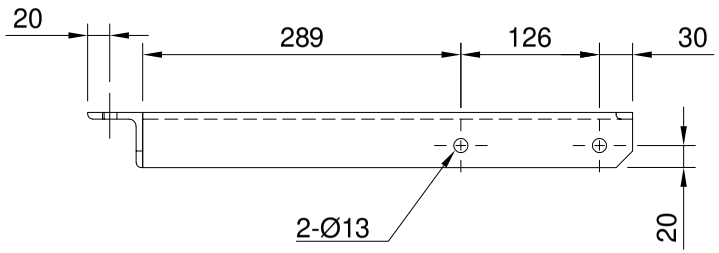

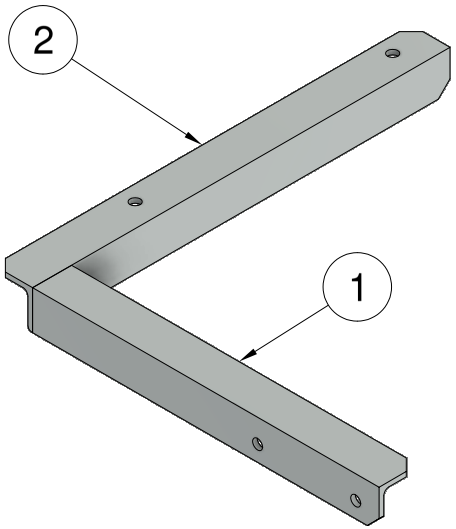

Dept.	Technical reference	Created by HIROYUKI OHIRA 2025/09/28	Approved by
製作数:1体 溶融亜鉛メッキ加工		Document type	Document status
		Title PS-5 組立図	DWG No.
			Rev. / Date of issue / Sheet 1/1