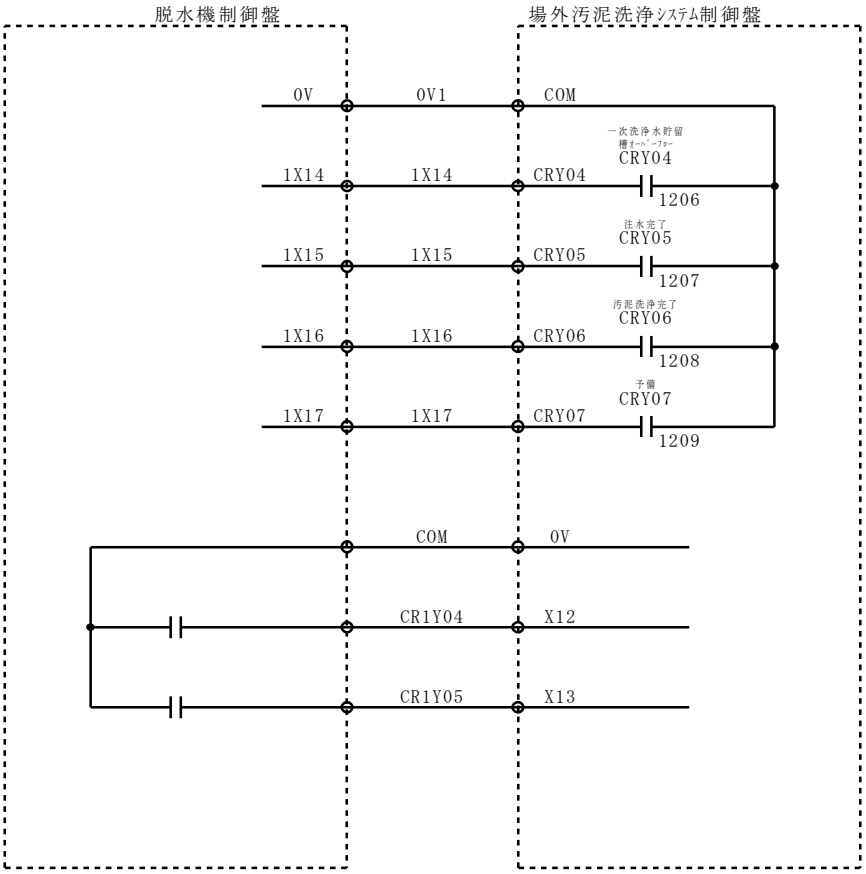

一次洗浄水貯留槽ｵｰﾊﾞｰﾌﾛｰ

注水完了

汚泥洗浄完了

予備

ｽｸﾘｰﾝ中継槽満杯(P3 OFF)

ｽｸﾘｰﾝ中継槽中間(P3 ON)

ﾌｧｲﾙ名 FILE NAME 場外汚泥洗浄ｼｽﾃﾑ	装置区分 DEVICE CODE		ページ PAGE 1/13
設計 DESIGNED	内容 CONTENTES ﾊｰﾄﾞ図		
形式 TYPE 場外汚泥洗浄ｼｽﾃﾑ	客先機番 USER'S NO.	機番 MACHINE NO.	

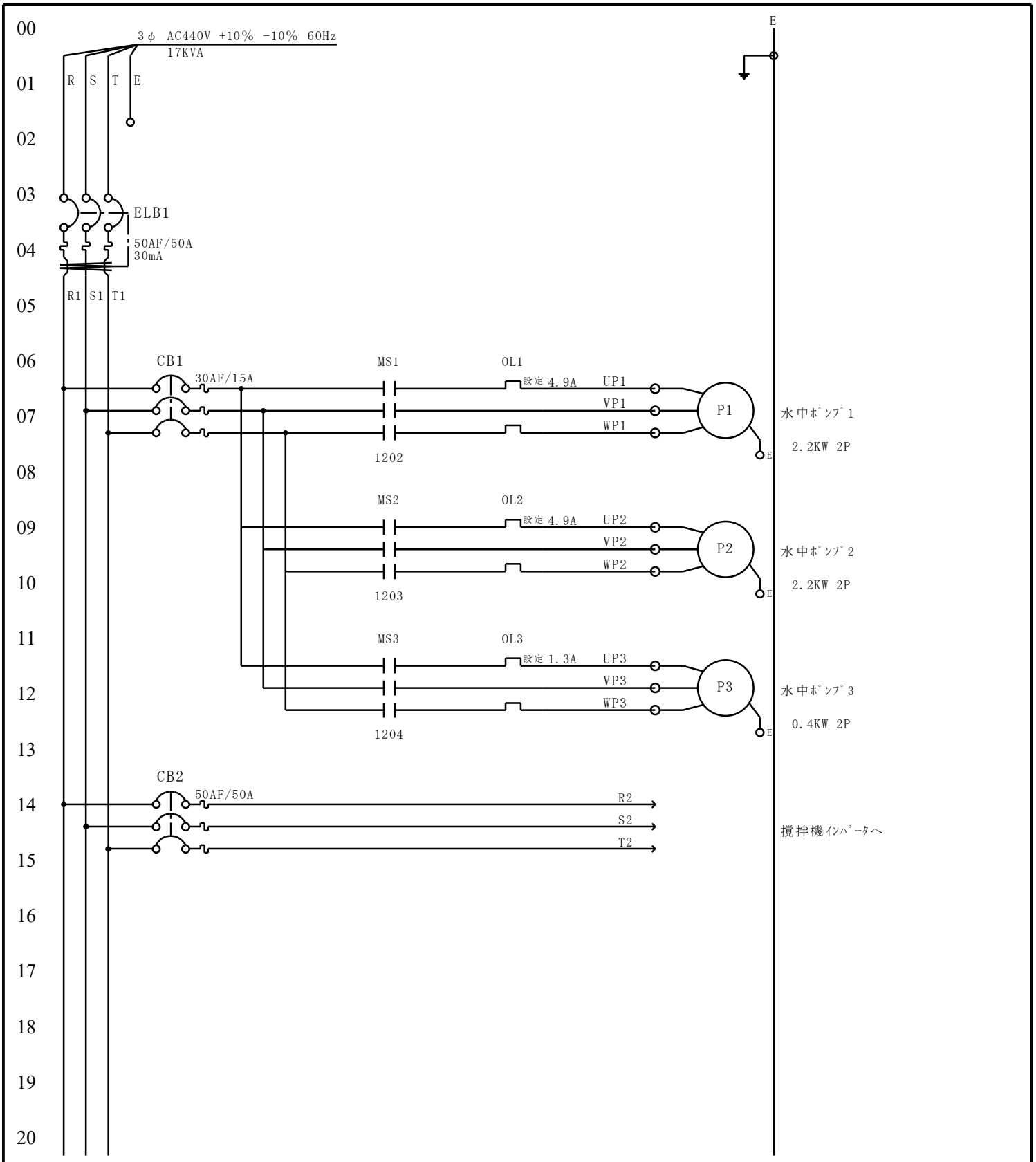

ﾌｧｲﾙ名 FILE NAME	装置区分 DEVICE CODE	ページ PAGE
場外汚泥洗浄ｼｽﾃﾑ		2 / 13
設計 DESIGNED	内容 CONTENTES ﾊｰﾄﾞ図	
形式 TYPE 場外汚泥洗浄ｼｽﾃﾑ	客先機番 USER'S NO.	機番 MACHINE NO.

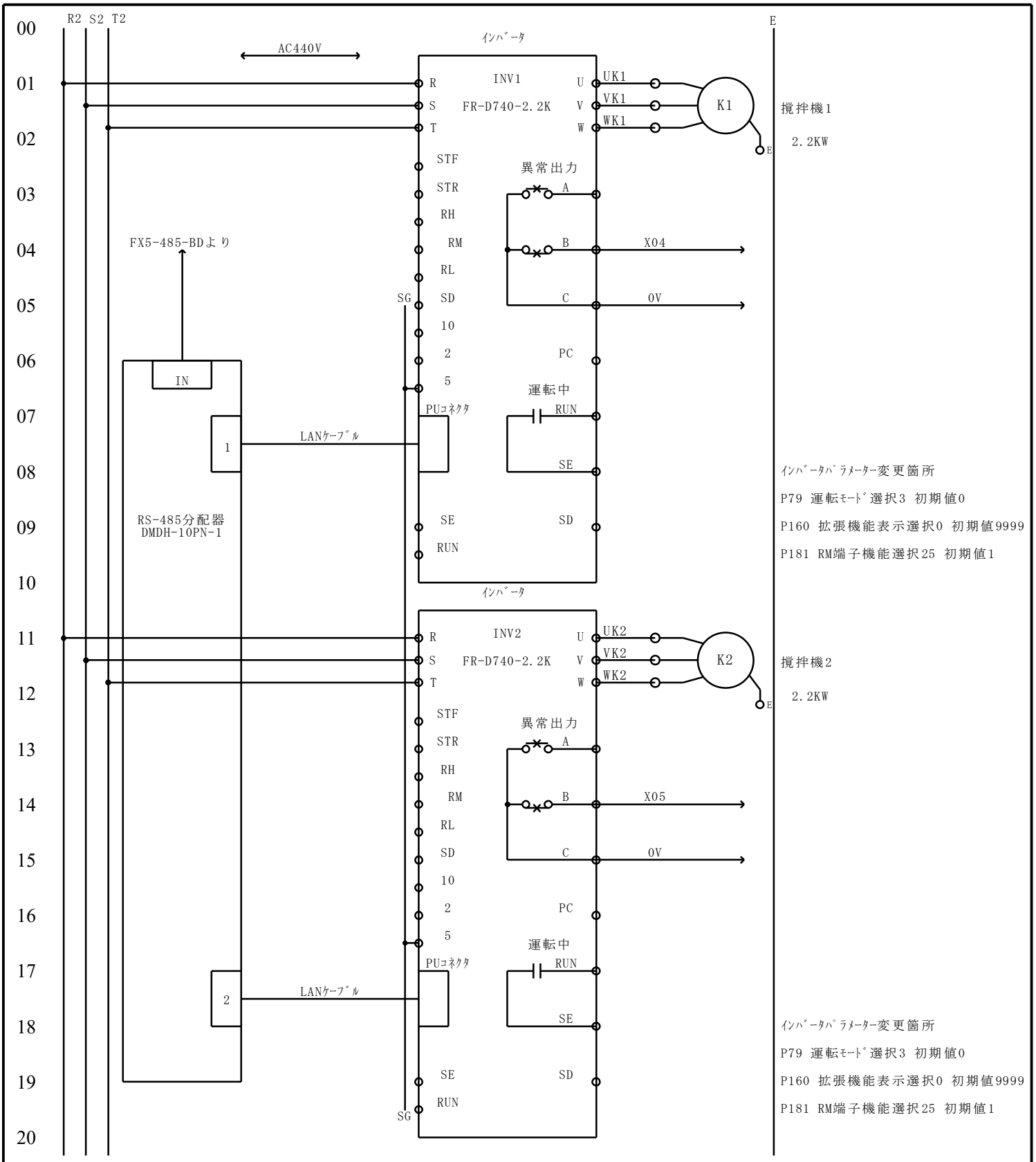

ﾌｧｲﾙ名 FILE NAME	場外汚泥洗浄ｼｽﾃﾑ
装置区分 DEVICE CODE	
設計 DESIGNED	
内容 CONTENTES	ﾊｰﾄﾞ図
ﾍﾟｰｼﾞ PAGE	3 / 13
形式 TYPE	場外汚泥洗浄ｼｽﾃﾑ
客先機番 USER'S NO.	
機番 MACHINE NO.	

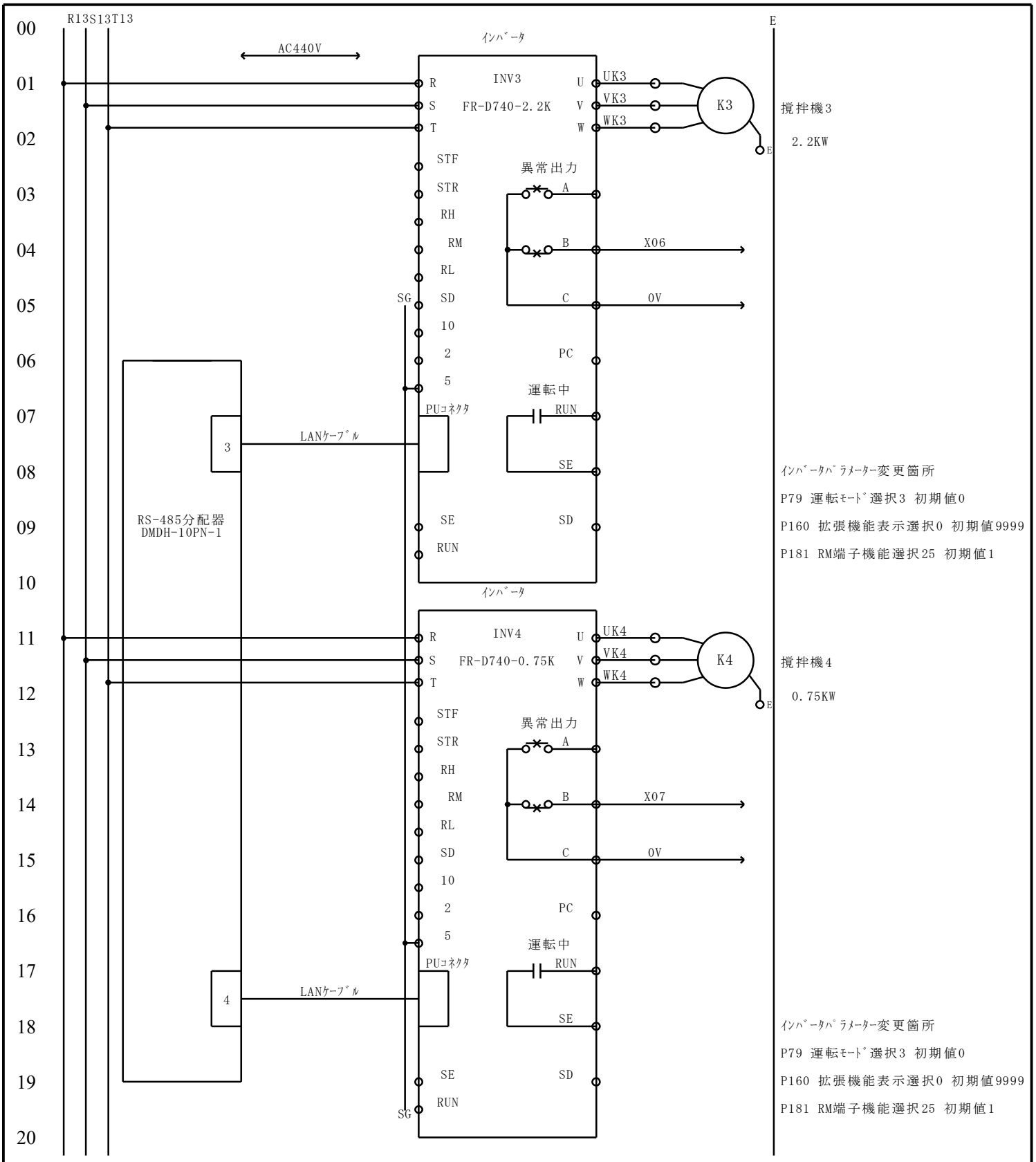

ﾌｧｲﾙ名 FILE NAME	場外汚泥洗浄ｼｽﾃﾑ
装置区分 DEVICE CODE	
設計 DESIGNED	
内容 CONTENTES	ﾊｰﾄﾞ図
ﾍﾟｰｼﾞ PAGE	4 / 13
形式 TYPE	場外汚泥洗浄ｼｽﾃﾑ
客先機番 USER'S NO.	
機番 MACHINE NO.	

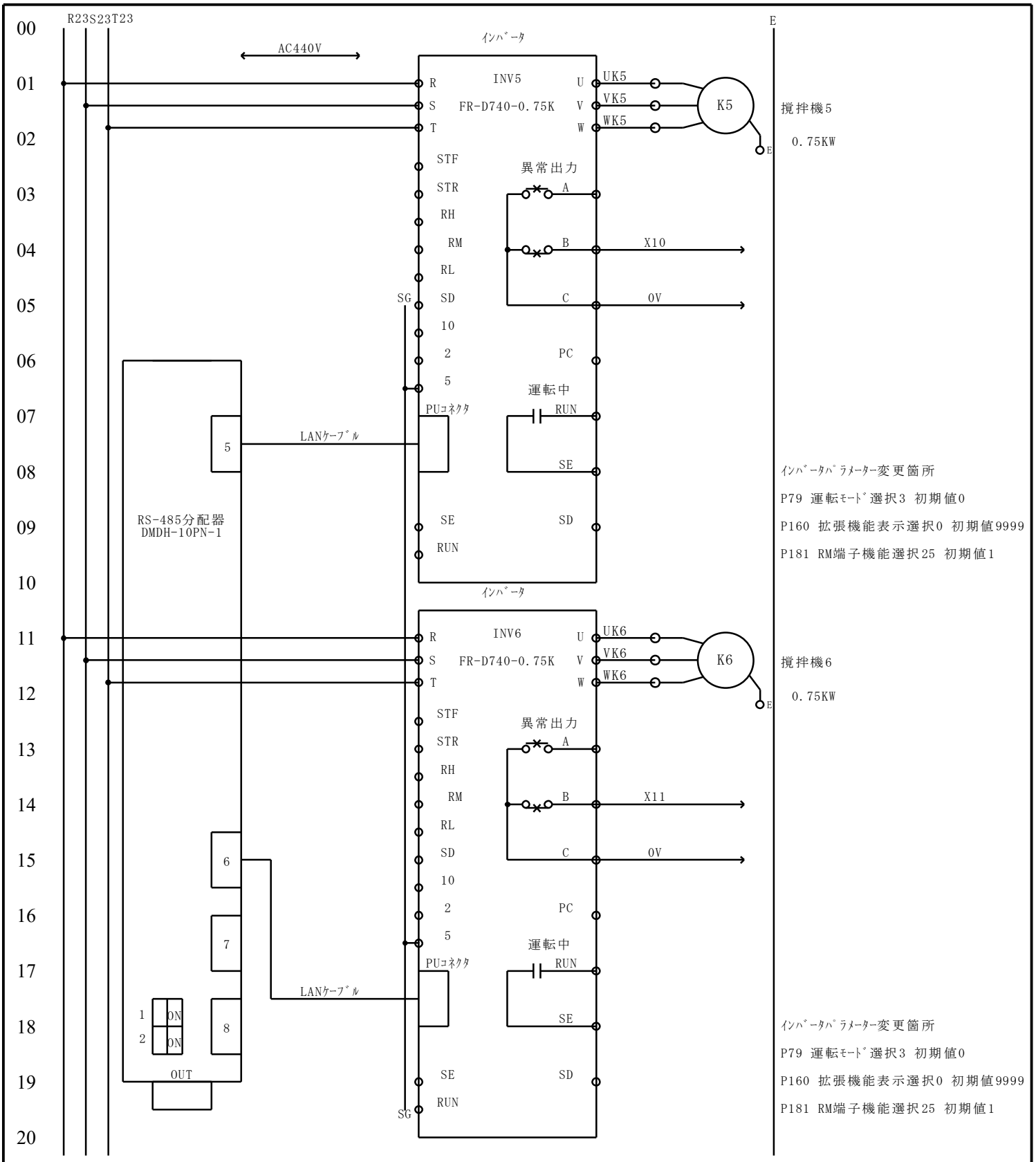

ファイル名 FILE NAME 場外汚泥洗浄システム	装置区分 DEVICE CODE		ページ PAGE 5/13
設計 DESIGNED	内容 CONTENTES ハード図		
形式 TYPE 場外汚泥洗浄システム	客先機番 USER'S NO.	機番 MACHINE NO.	

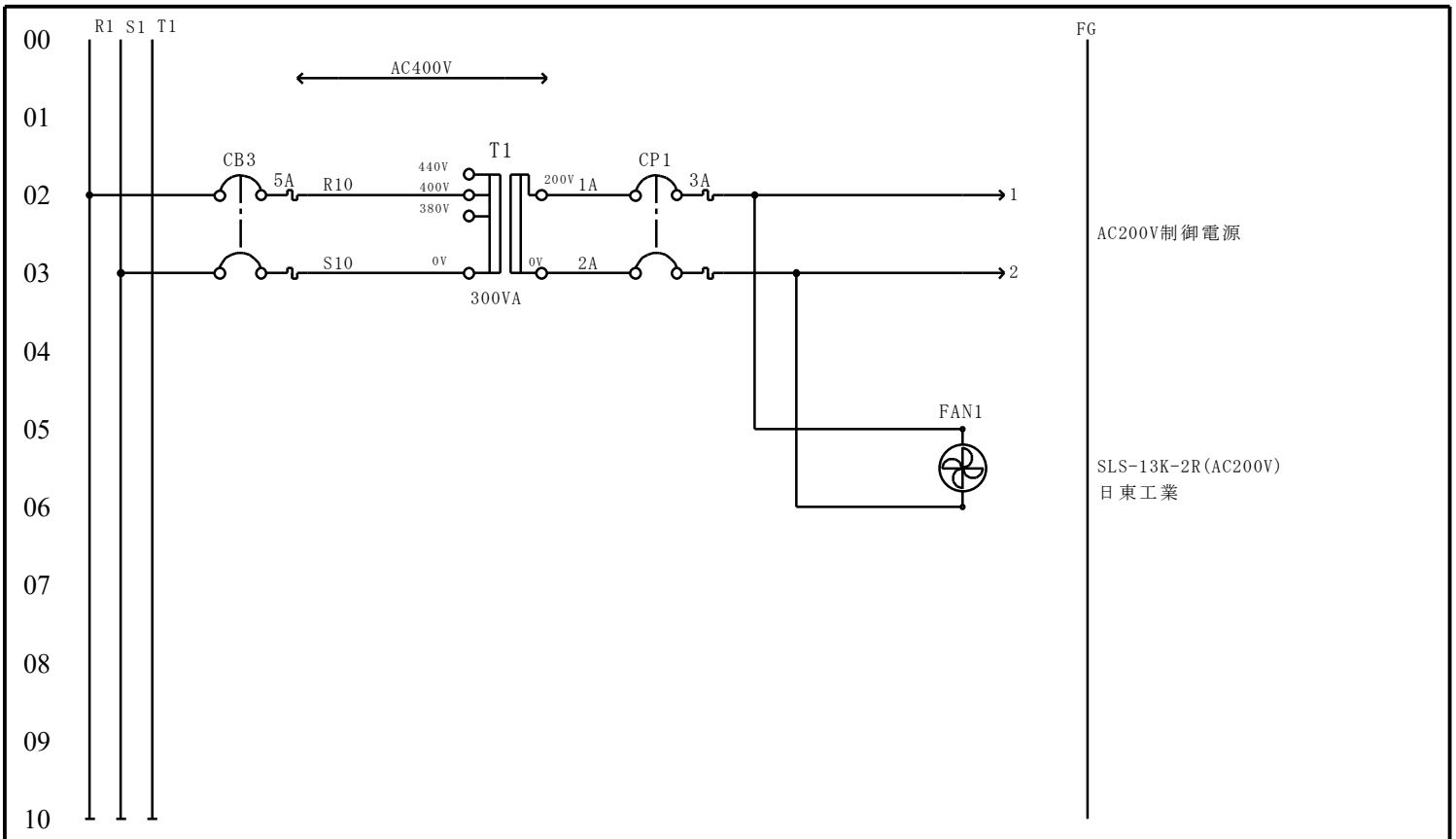

ﾌｧｲﾙ名 FILE NAME 場外汚泥洗浄ｼｽﾃﾑ	装置区分 DEVICE CODE		ページ PAGE 6 / 13
設計 DESIGNED	内容 CONTENTES ﾊｰﾄﾞ図		
形式 TYPE 場外汚泥洗浄ｼｽﾃﾑ	客先機番 USER'S NO.	機番 MACHINE NO.	

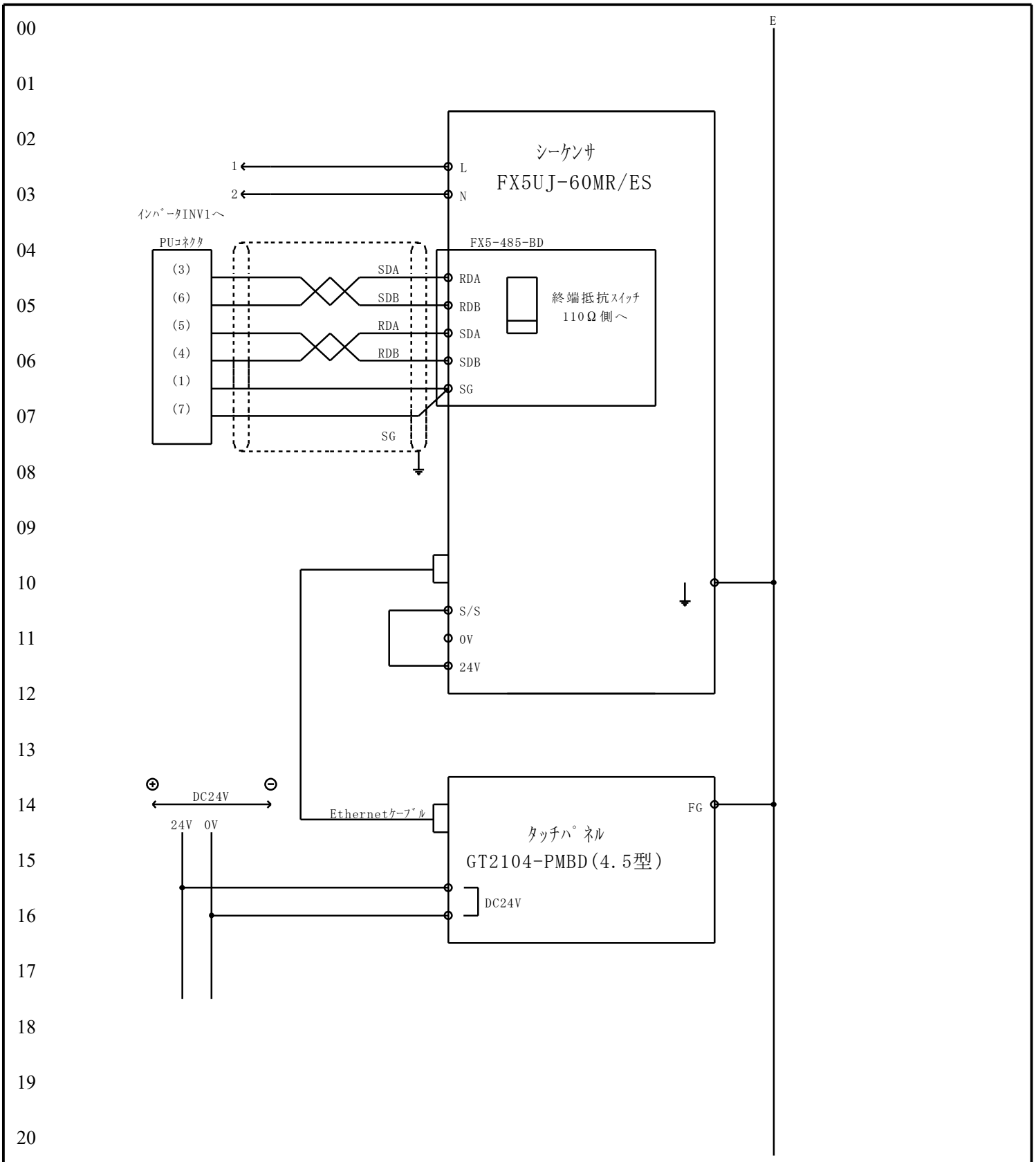

ﾌｧｲﾙ名 FILE NAME 場外汚泥洗浄ｼｽﾃﾑ	装置区分 DEVICE CODE		ﾍﾟｰｼﾞ PAGE 7 / 13
設計 DESIGNED	内容 CONTENTES ﾊｰﾄﾞ図		
形式 TYPE 場外汚泥洗浄ｼｽﾃﾑ	客先機番 USER'S NO.	機番 MACHINE NO.	

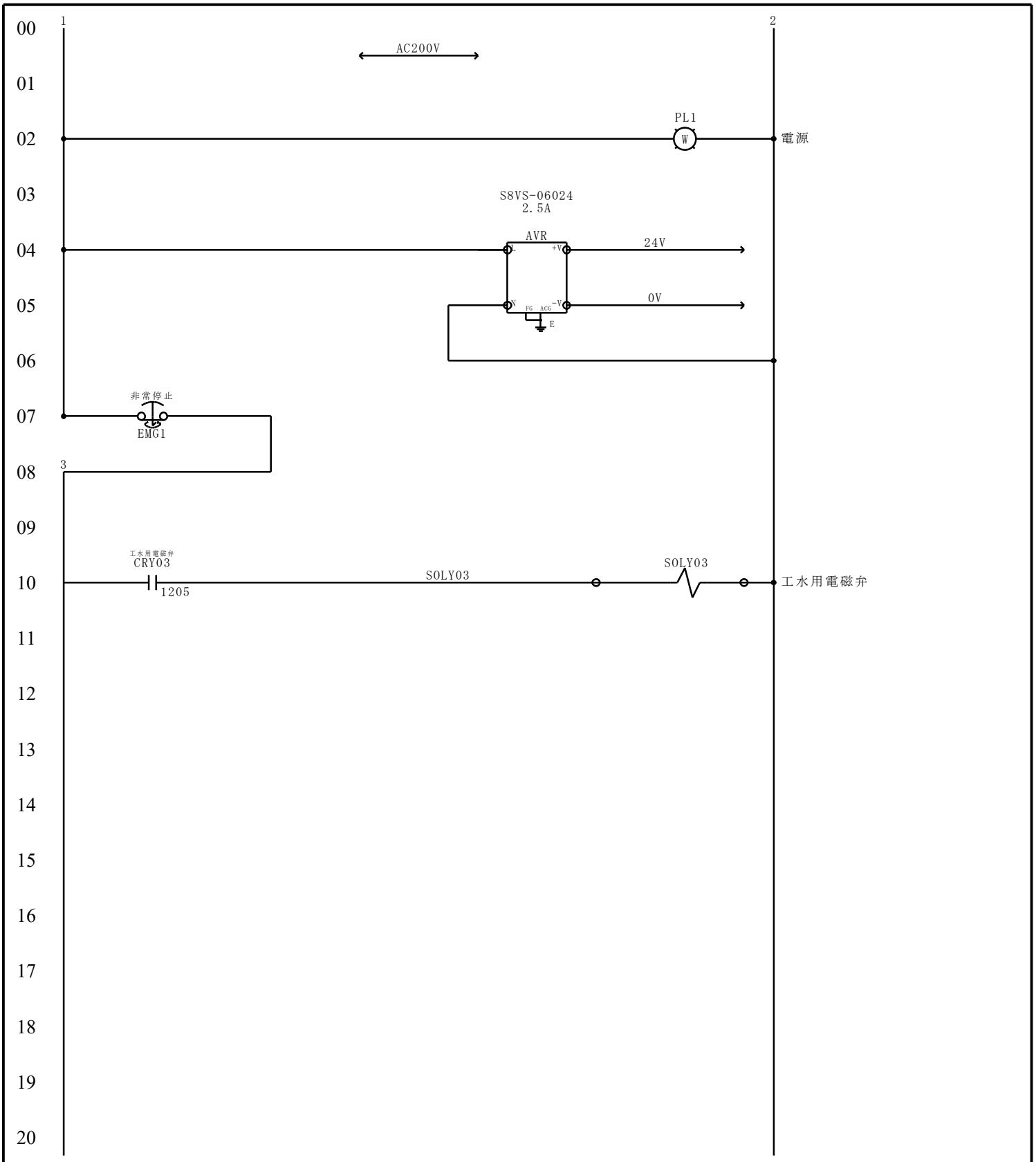

ﾌｧｲﾙ名 FILE NAME	場外汚泥洗浄ｼｽﾃﾑ
装置区分 DEVICE CODE	
設計 DESIGNED	
内容 CONTENTES	ﾊｰﾄﾞ図
ページ PAGE	8 / 13
形式 TYPE	場外汚泥洗浄ｼｽﾃﾑ
客先機番 USER'S NO.	
機番 MACHINE NO.	

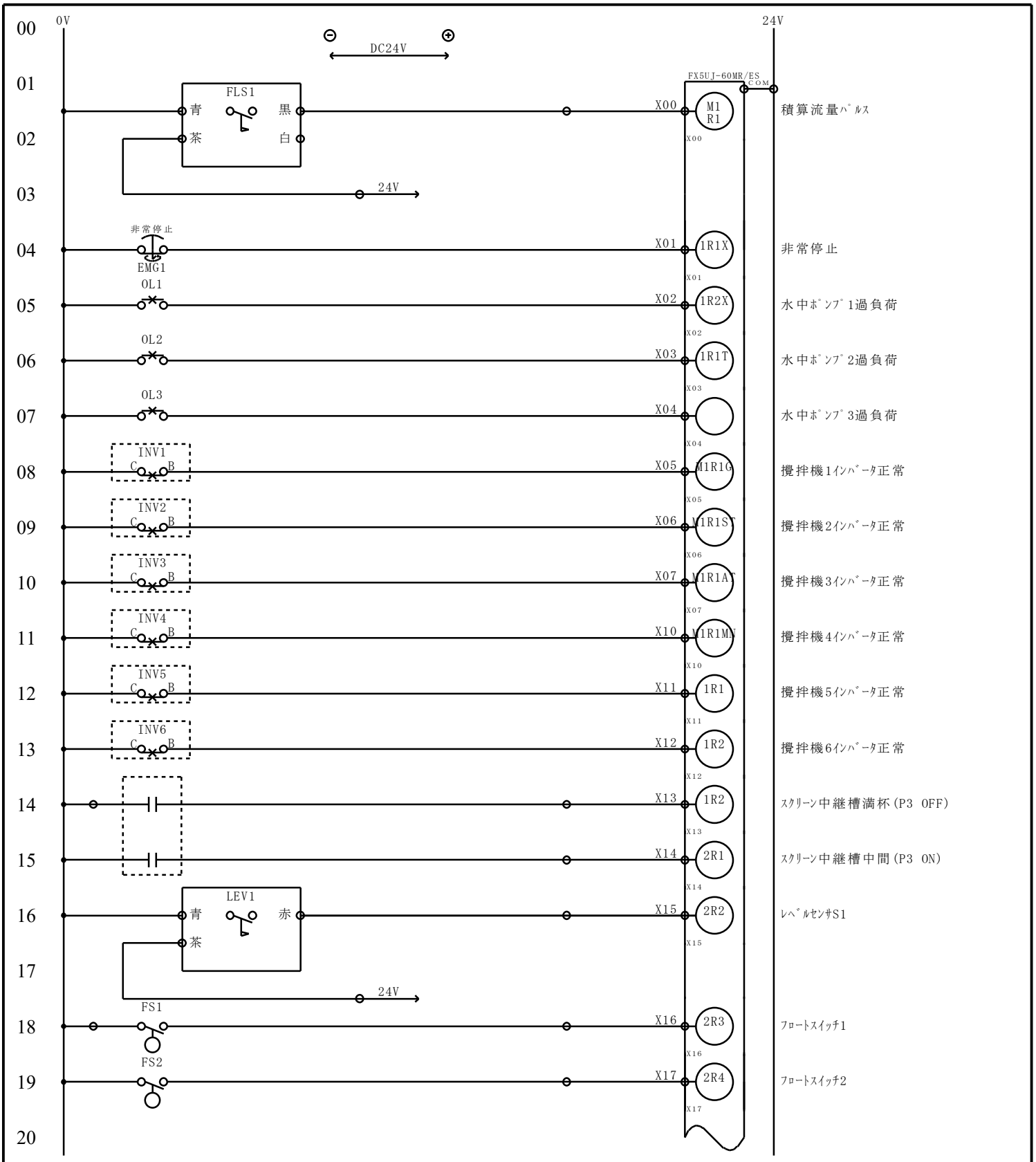

M1R1	1R1X	1R2X	1R1T	M1R1G	M1R1ST	M1R1AT	M1R1MN	1R1	1R2	1R2	2R1
2R2	2R3	2R4									

ﾌｧｲﾙ名 FILE NAME 場外汚泥洗浄ｼｽﾃﾑ	装置区分 DEVICE CODE		ページ PAGE 9 / 13
設計 DESIGNED	内容 CONTENTES ｼｰｹﾝｻ入力図		
形式 TYPE 場外汚泥洗浄ｼｽﾃﾑ	客先機番 USER'S NO.	機番 MACHINE NO.	

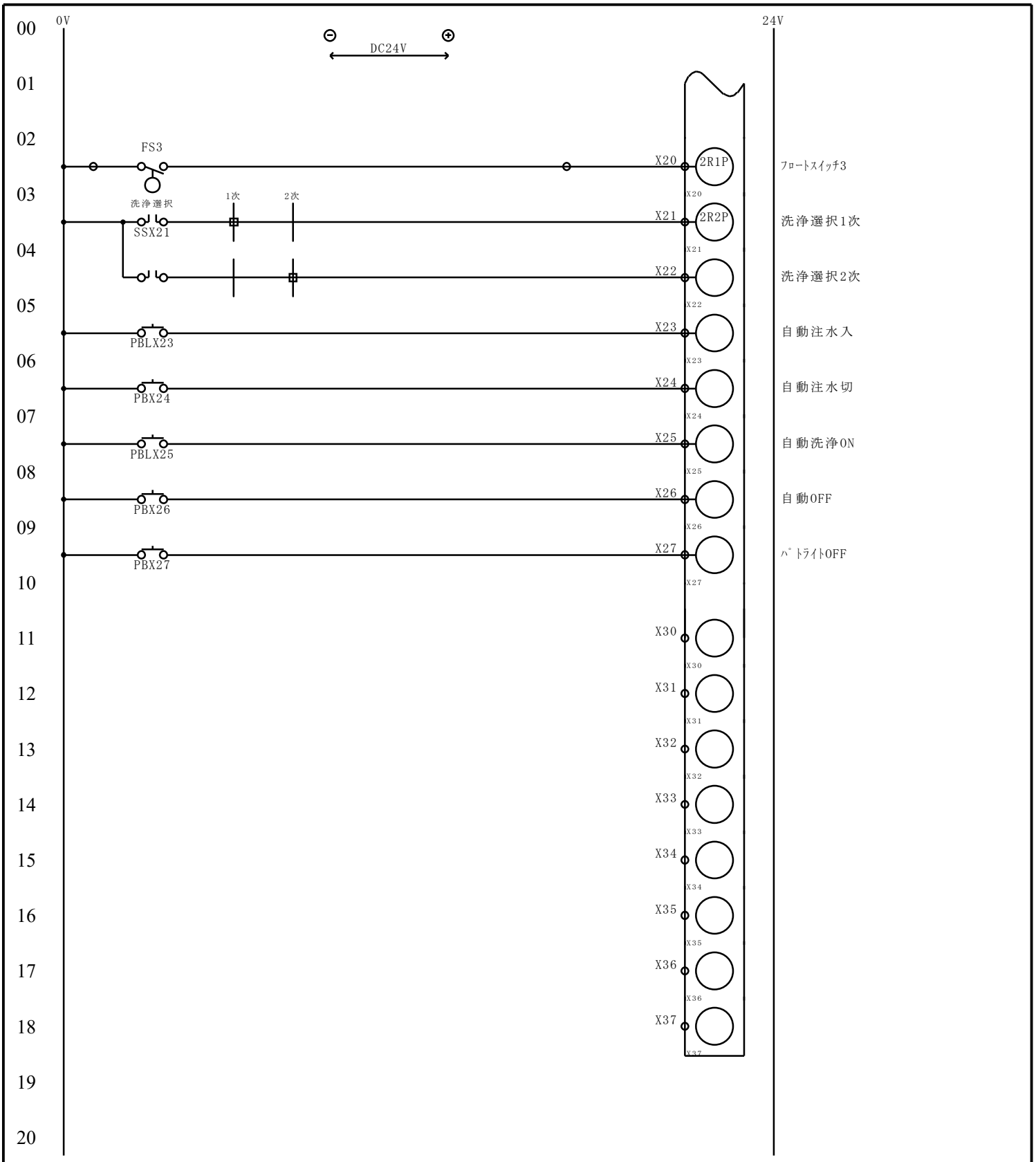

2R1P	2R2P										

ファイル名 FILE NAME 場外汚泥洗浄システム	装置区分 DEVICE CODE		ページ PAGE 10/13
設計 DESIGNED	内容 CONTENTES シーケンサ入力図		
形式 TYPE 場外汚泥洗浄システム	客先機番 USER'S NO.	機番 MACHINE NO.	

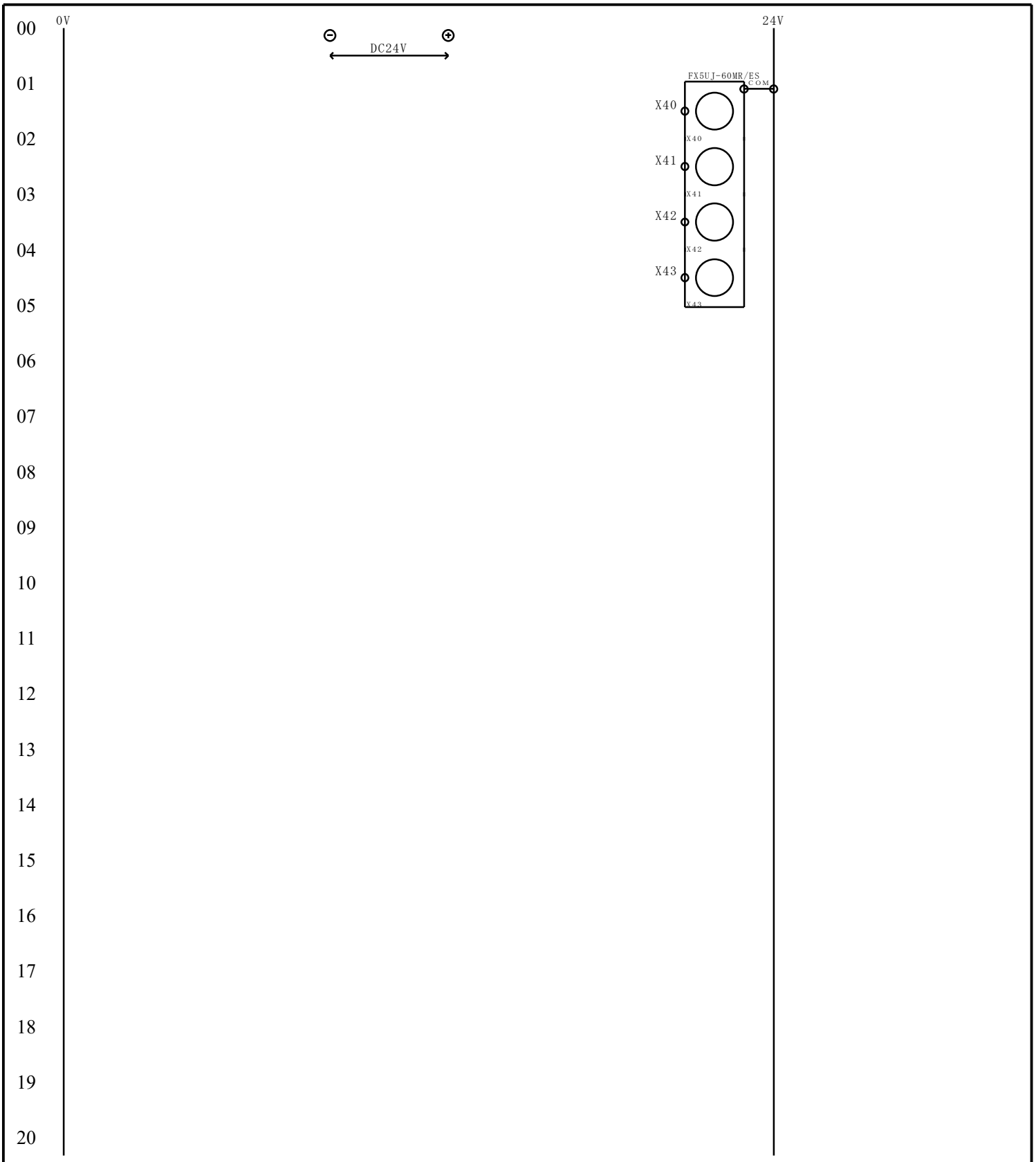

ﾌｧｲﾙ名 FILE NAME 場外汚泥洗浄ｼｽﾃﾑ	装置区分 DEVICE CODE		ページ PAGE 11/13
設計 DESIGNED	内容 CONTENTES ｼｰｹﾝｻ入力図		
形式 TYPE 場外汚泥洗浄ｼｽﾃﾑ	客先機番 USER'S NO.	機番 MACHINE NO.	

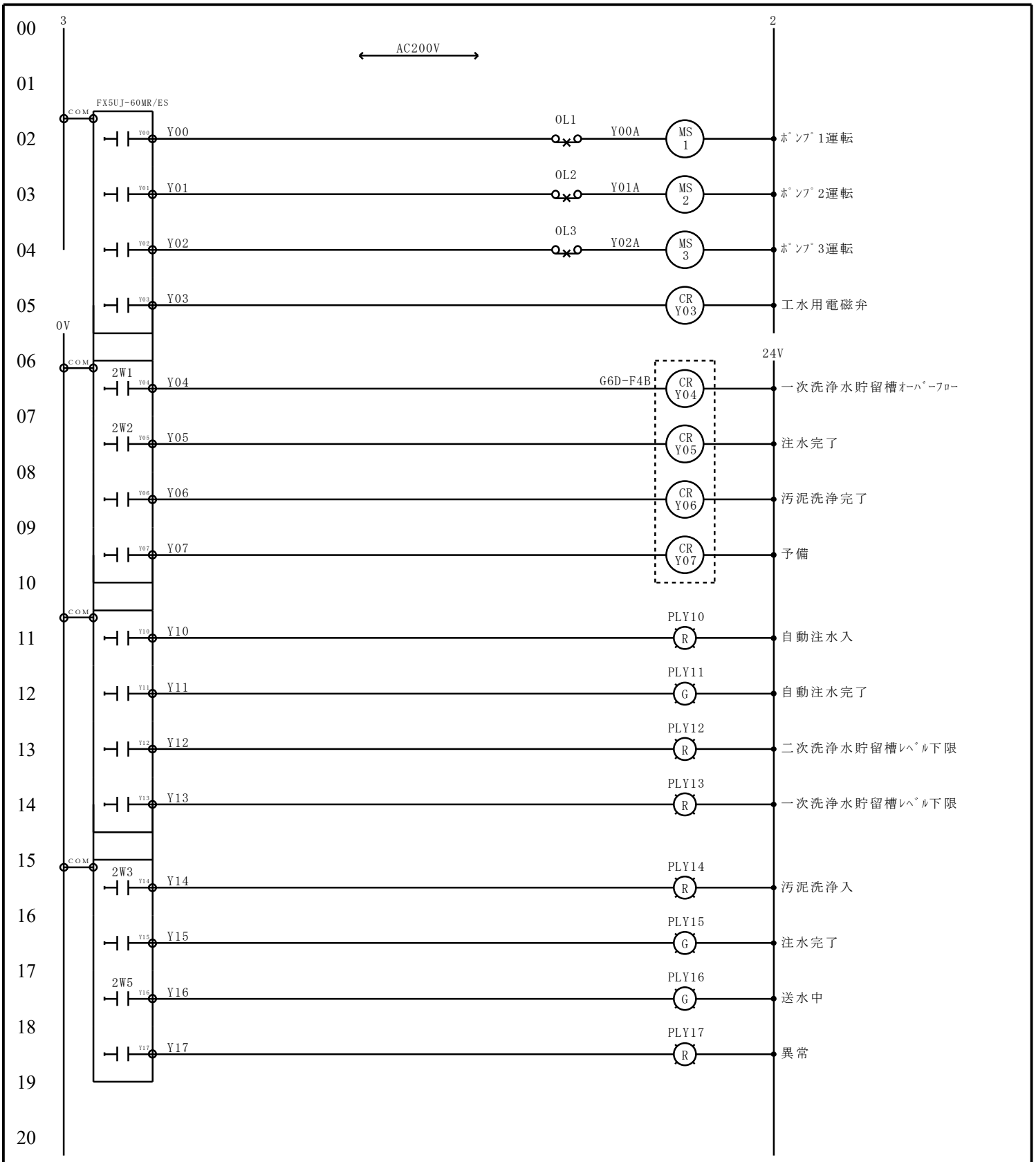

MS1	MS2	MS3	CRY03	CRY04	CRY05	CRY06	CRY07				
206	209	211	810	103	104	105	106				
206	209	211									
206	209	211									

ﾌｧｲﾙ名 FILE NAME 場外汚泥洗浄ｼｽﾃﾑ	装置区分 DEVICE CODE		ﾍﾟｰｼﾞ PAGE 12/13
設計 DESIGNED	内容 CONTENTES ｼｰｹﾝｻ出力図		
形式 TYPE 場外汚泥洗浄ｼｽﾃﾑ	客先機番 USER'S NO.	機番 MACHINE NO.	

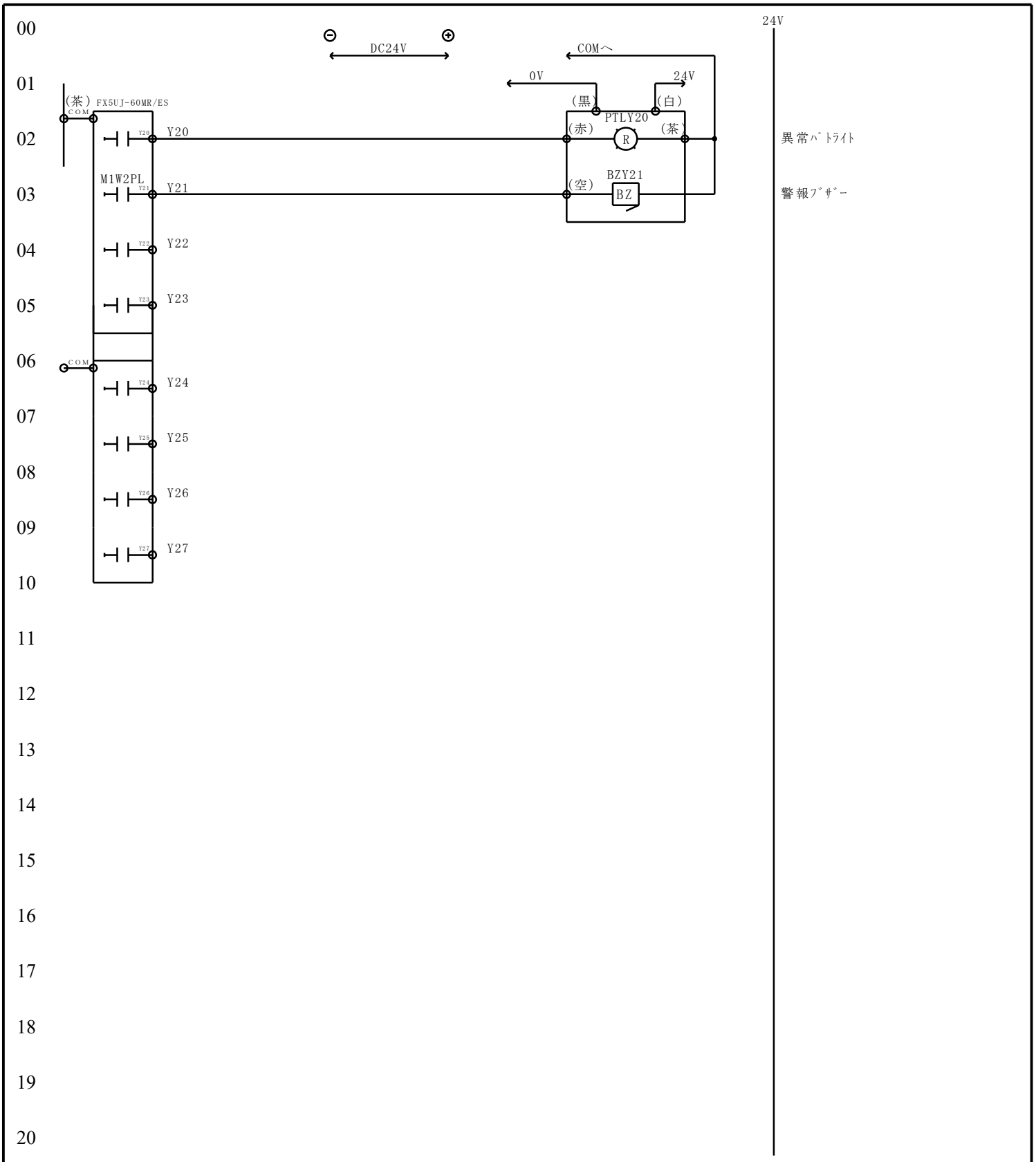

ﾌｧｲﾙ名 FILE NAME	装置区分 DEVICE CODE	ページ PAGE
場外汚泥洗浄ｼｽﾃﾑ		13/13
設計 DESIGNED	内容 CONTENTES ｼｰｹﾝｻ出力図	
形式 TYPE 場外汚泥洗浄ｼｽﾃﾑ	客先機番 USER'S NO.	機番 MACHINE NO.