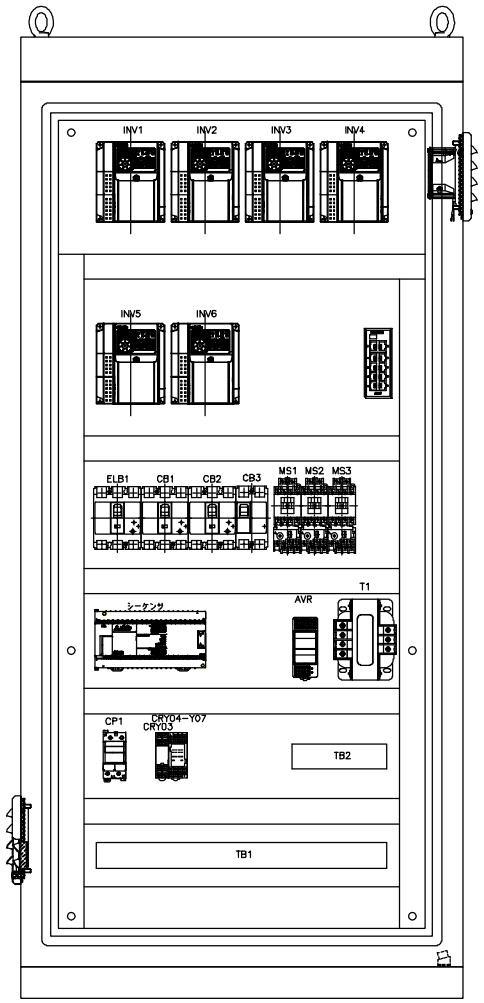

TB2

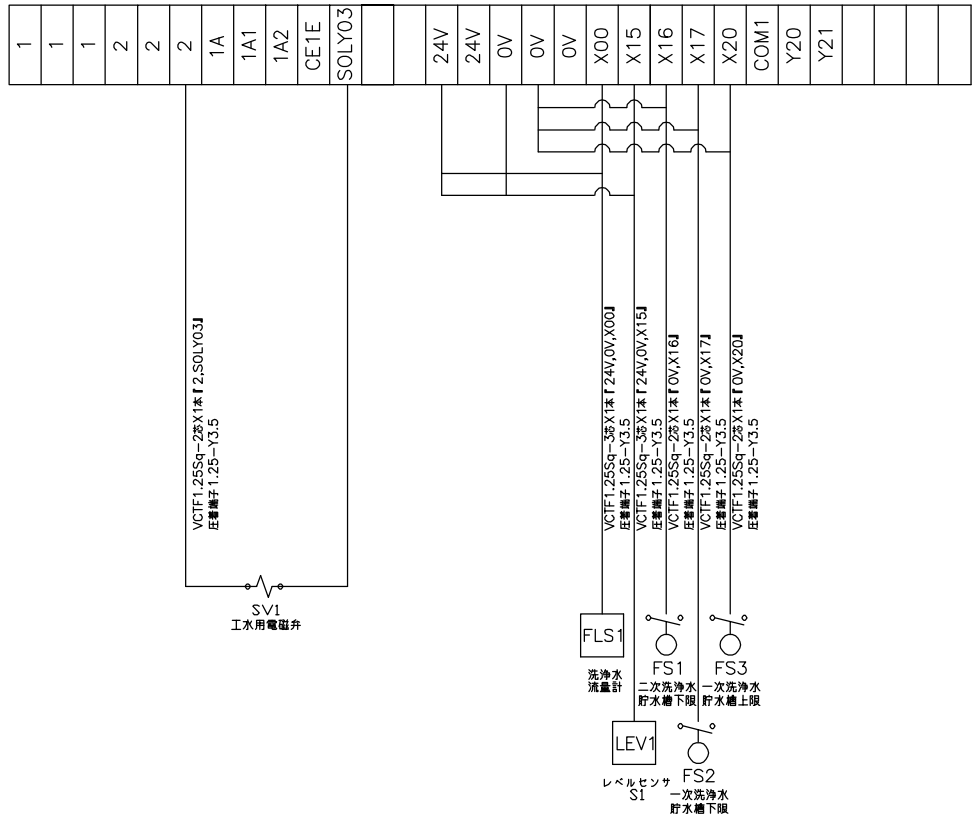

TB1

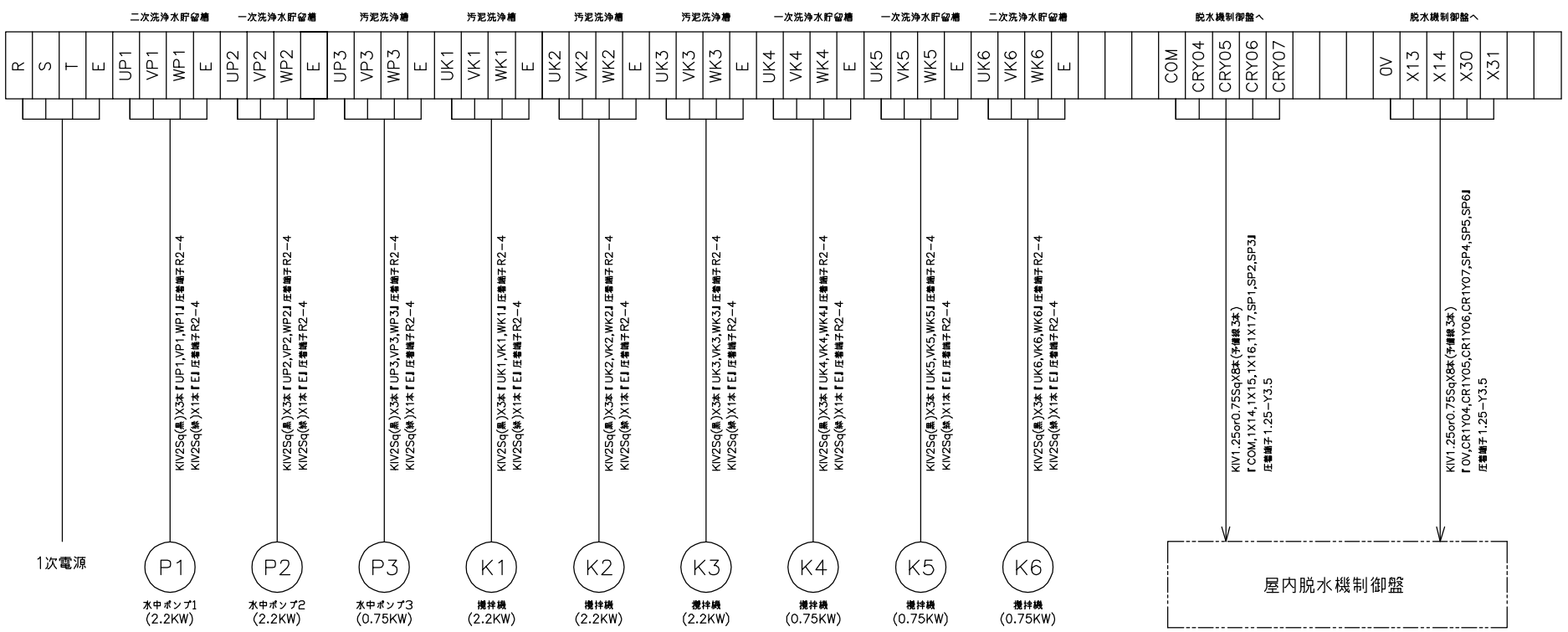

※各使用電線はキャブタイヤケーブル可。

△			型 式 TYPE 場外汚泥洗浄システム制御盤	承 認 APPD	検 図 CHKD	製 図 DRAWN	日 付 DATE 2025,11,17
△			名 称 TITLE 配線系統図				尺 度 SCALE /
△			株式会社オーテックス	図 番 DWG.No. 場外汚泥洗浄システム制御盤－RT △			
記号日付	改 訂 事 項 （改訂者名）						