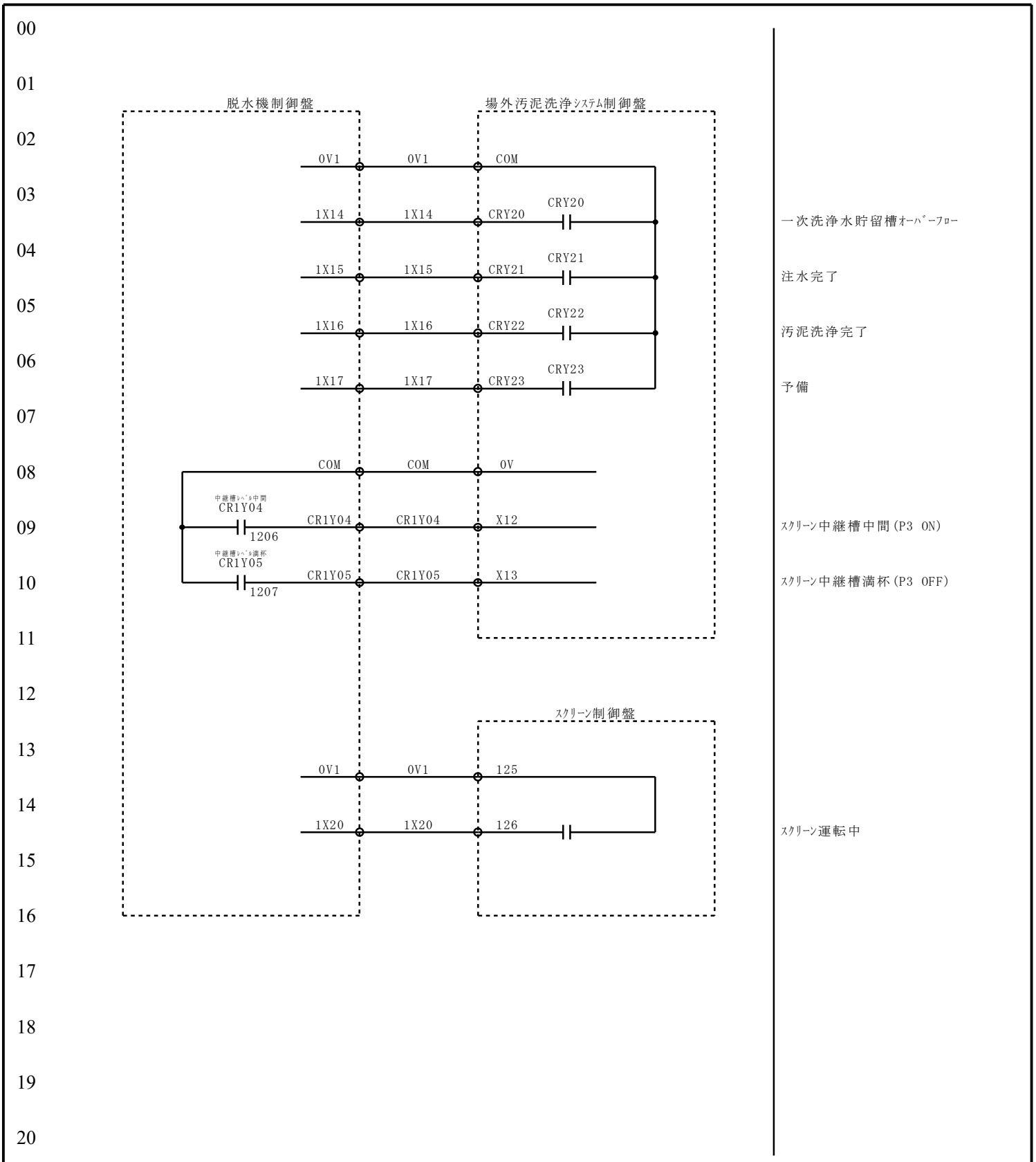

ﾌｧｲﾙ名 FILE NAME	装置区分 DEVICE CODE	ﾍﾟｰｼﾞ PAGE
脱水機とｽｸﾘｰﾝ		1/13
設計 DESIGNED	内容 CONTENTES ﾊｰﾄﾞ図	
形式 TYPE 脱水機とｽｸﾘｰﾝ	客先機番 USER'S NO.	機番 MACHINE NO.

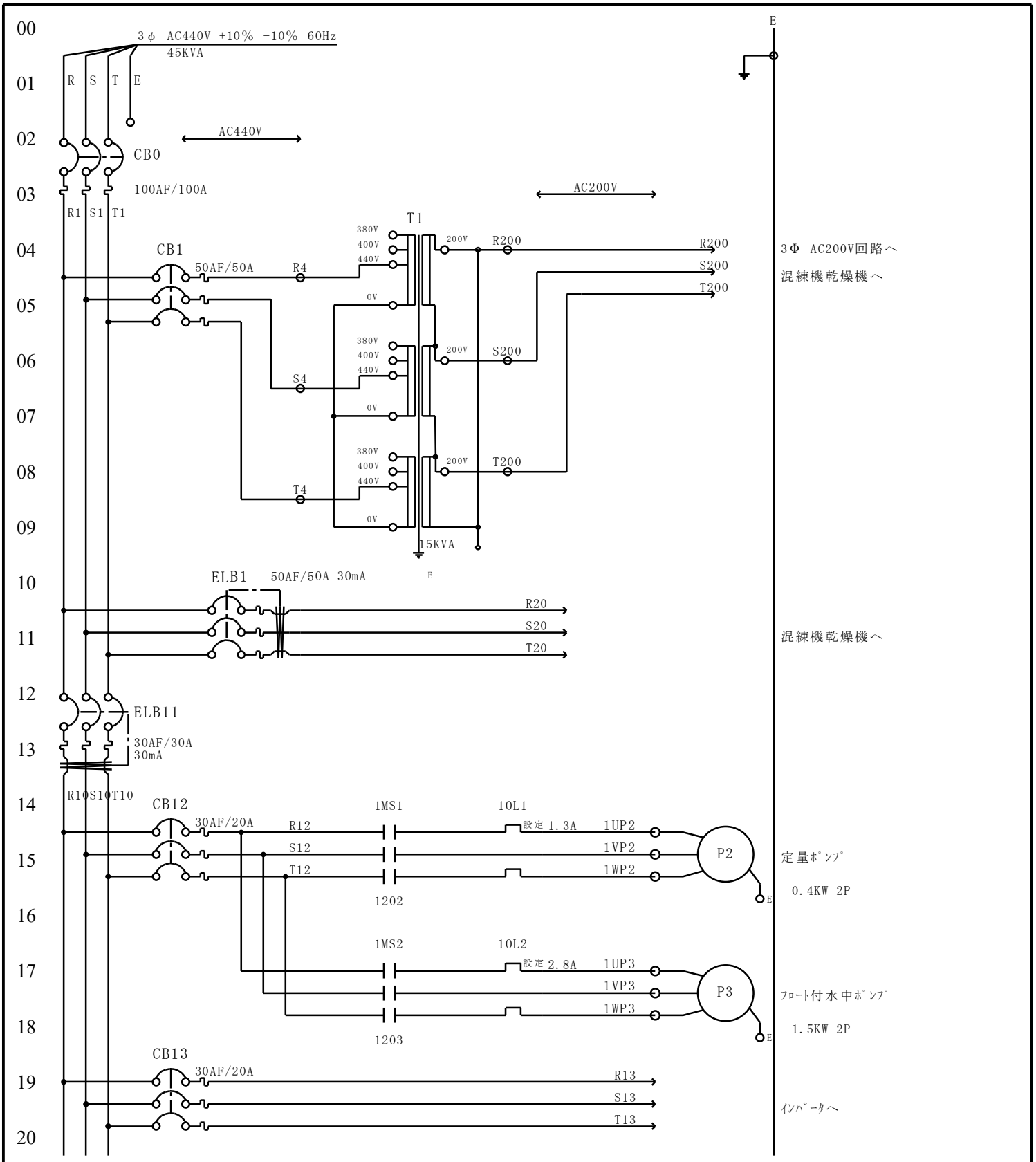

ﾌｧｲﾙ名 FILE NAME 脱水機とｽｸﾘｰﾝ	装置区分 DEVICE CODE		ﾍﾟｰｼﾞ PAGE 2/13
設計 DESIGNED	内容 CONTENTES ﾊｰﾄﾞ図		
形式 TYPE 脱水機とｽｸﾘｰﾝ	客先機番 USER'S NO.	機番 MACHINE NO.	

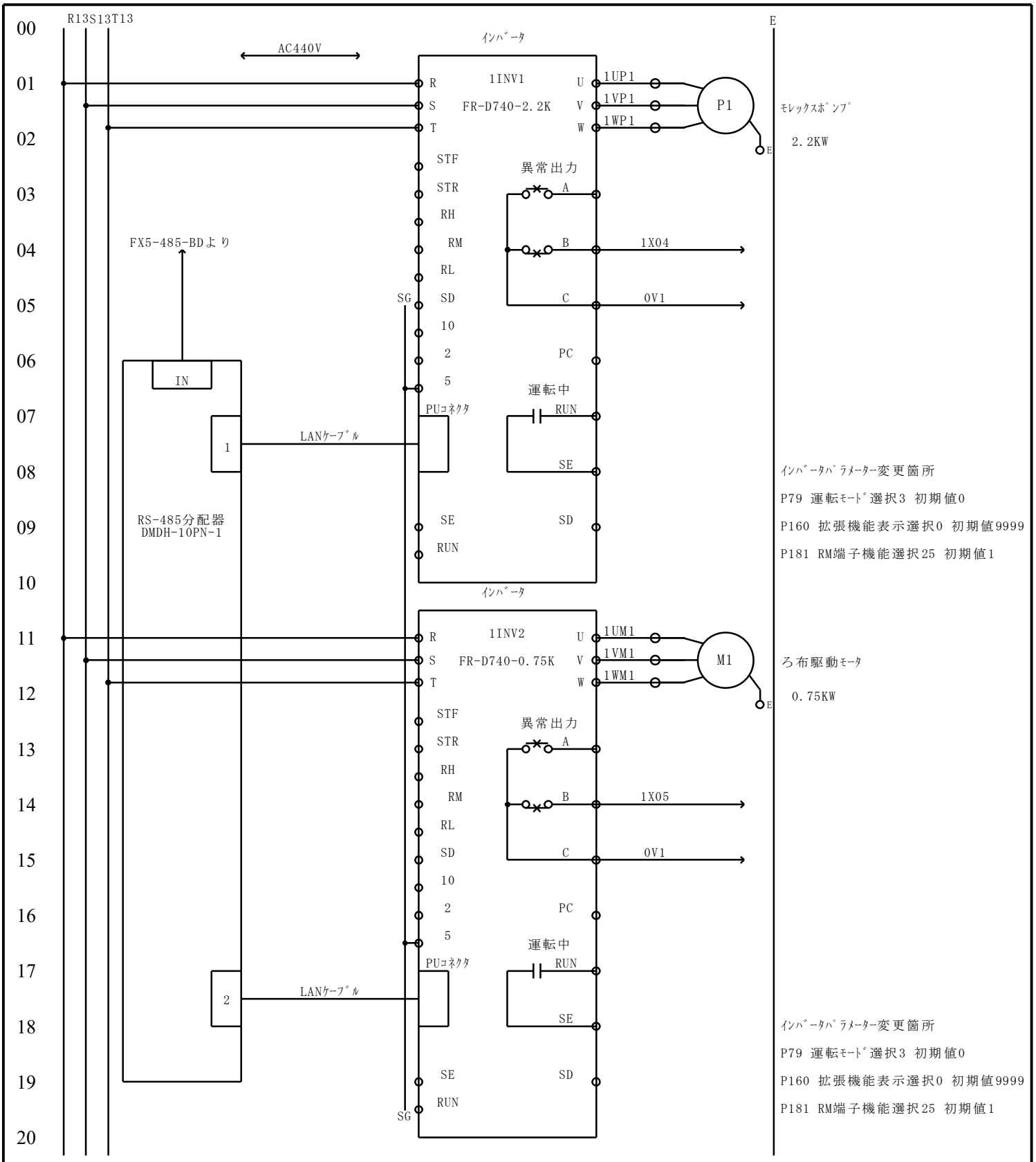

ファイル名 FILE NAME 脱水機とスクリーン	装置区分 DEVICE CODE		ページ PAGE 3/13
設計 DESIGNED	内容 CONTENTES ハード図		
形式 TYPE 脱水機とスクリーン	客先機番 USER'S NO.	機番 MACHINE NO.	

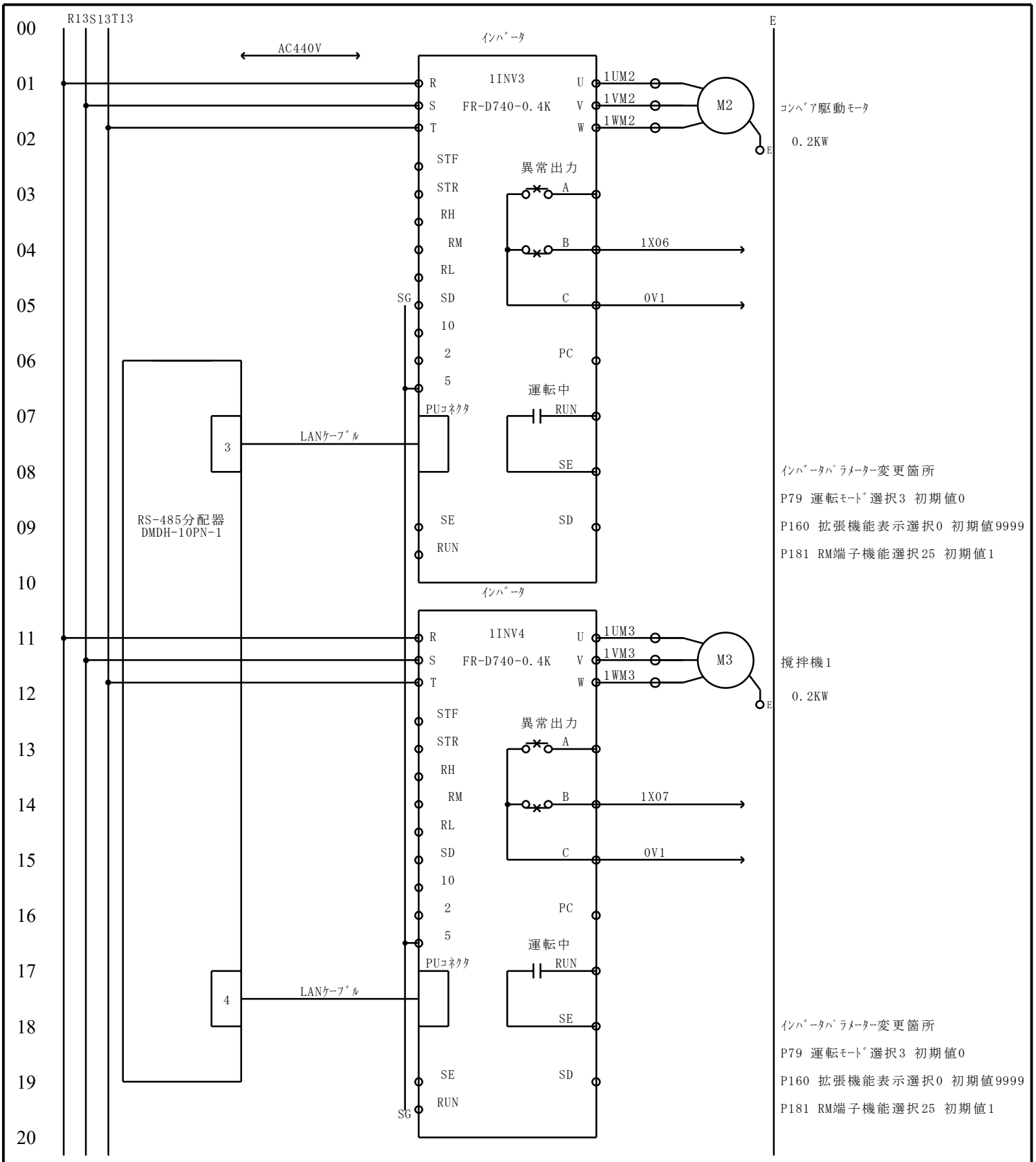

ファイル名 FILE NAME 脱水機とスクリーン	装置区分 DEVICE CODE		ページ PAGE 4 / 13
設計 DESIGNED	内容 CONTENTES ハード図		
形式 TYPE 脱水機とスクリーン	客先機番 USER'S NO.	機番 MACHINE NO.	

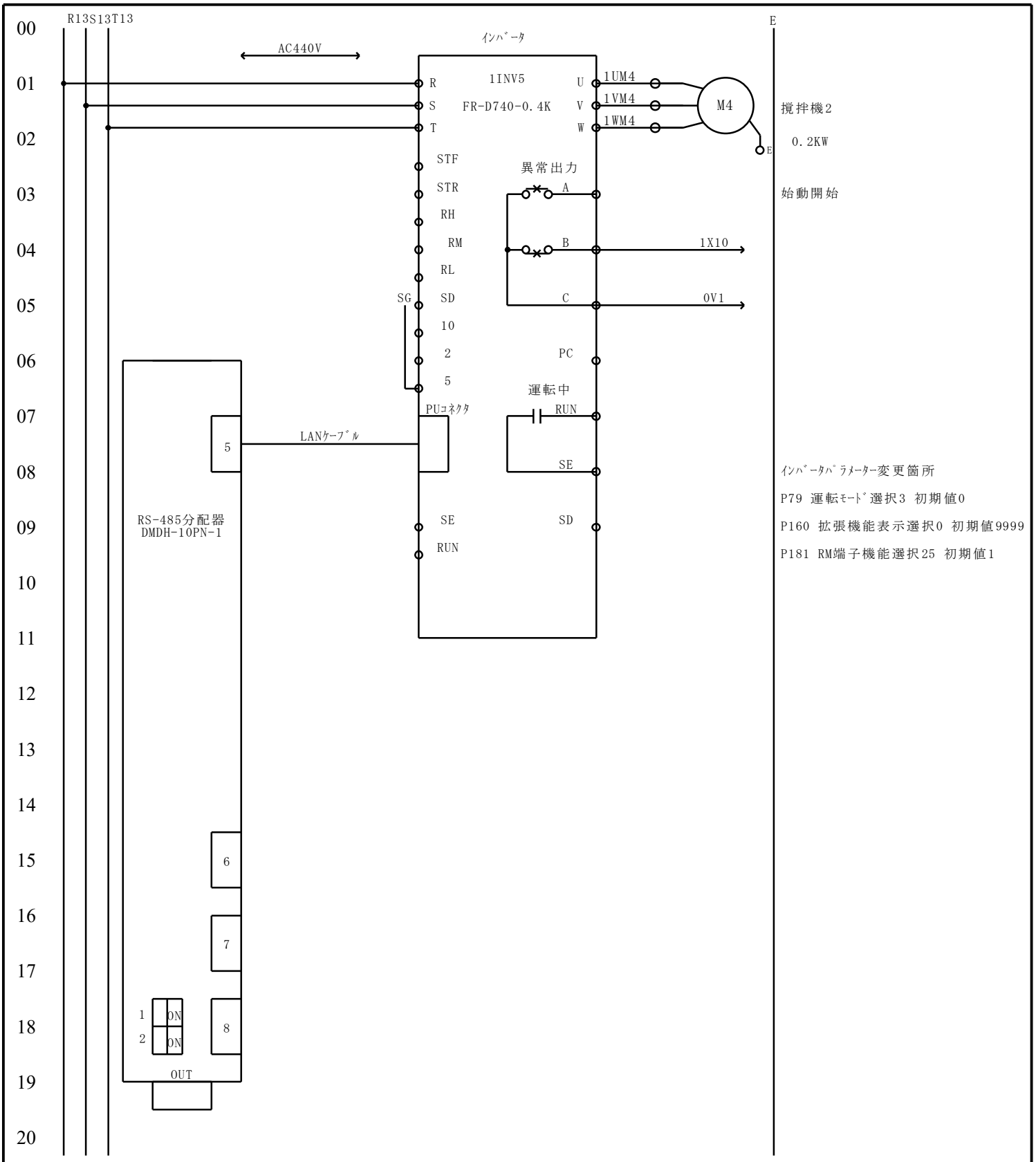

ﾌｧｲﾙ名 FILE NAME 脱水機とｽｸﾘｰﾝ	装置区分 DEVICE CODE		ﾍﾟｰｼﾞ PAGE 5 / 13
設計 DESIGNED	内容 CONTENTES ﾊｰﾄﾞ図		
形式 TYPE 脱水機とｽｸﾘｰﾝ	客先機番 USER'S NO.	機番 MACHINE NO.	

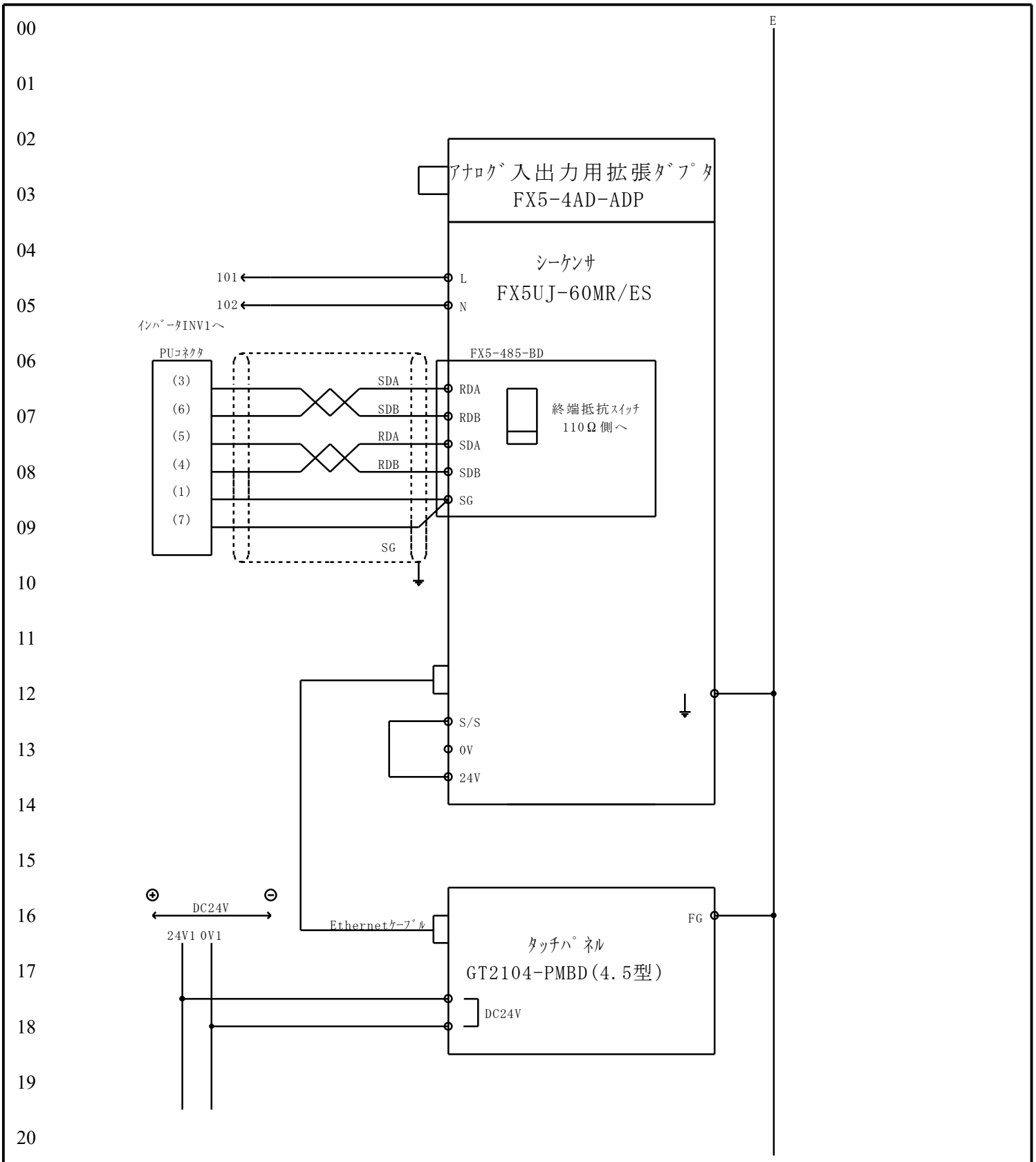

ファイル名 FILE NAME 脱水機とスクリーン	装置区分 DEVICE CODE		ページ PAGE 6/13
設計 DESIGNED	内容 CONTENTES ハード図		
形式 TYPE 脱水機とスクリーン	客先機番 USER'S NO.	機番 MACHINE NO.	

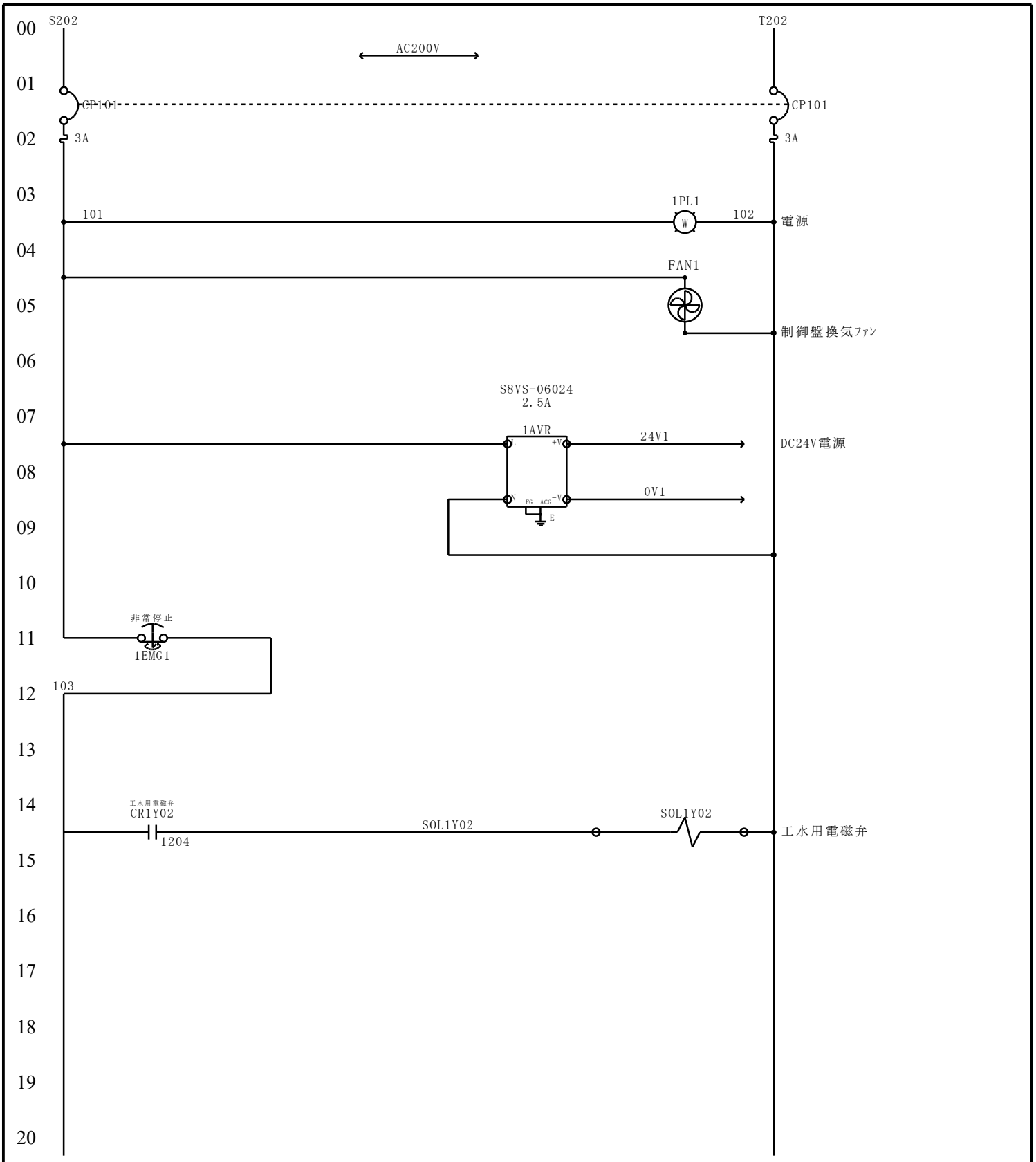

ﾌｧｲﾙ名 FILE NAME 脱水機とｽｸﾘｰﾝ	装置区分 DEVICE CODE		ﾍﾟｰｼﾞ PAGE 7 / 13
設計 DESIGNED	内容 CONTENTES ﾊｰﾄﾞ図		
形式 TYPE 脱水機とｽｸﾘｰﾝ	客先機番 USER'S NO.	機番 MACHINE NO.	

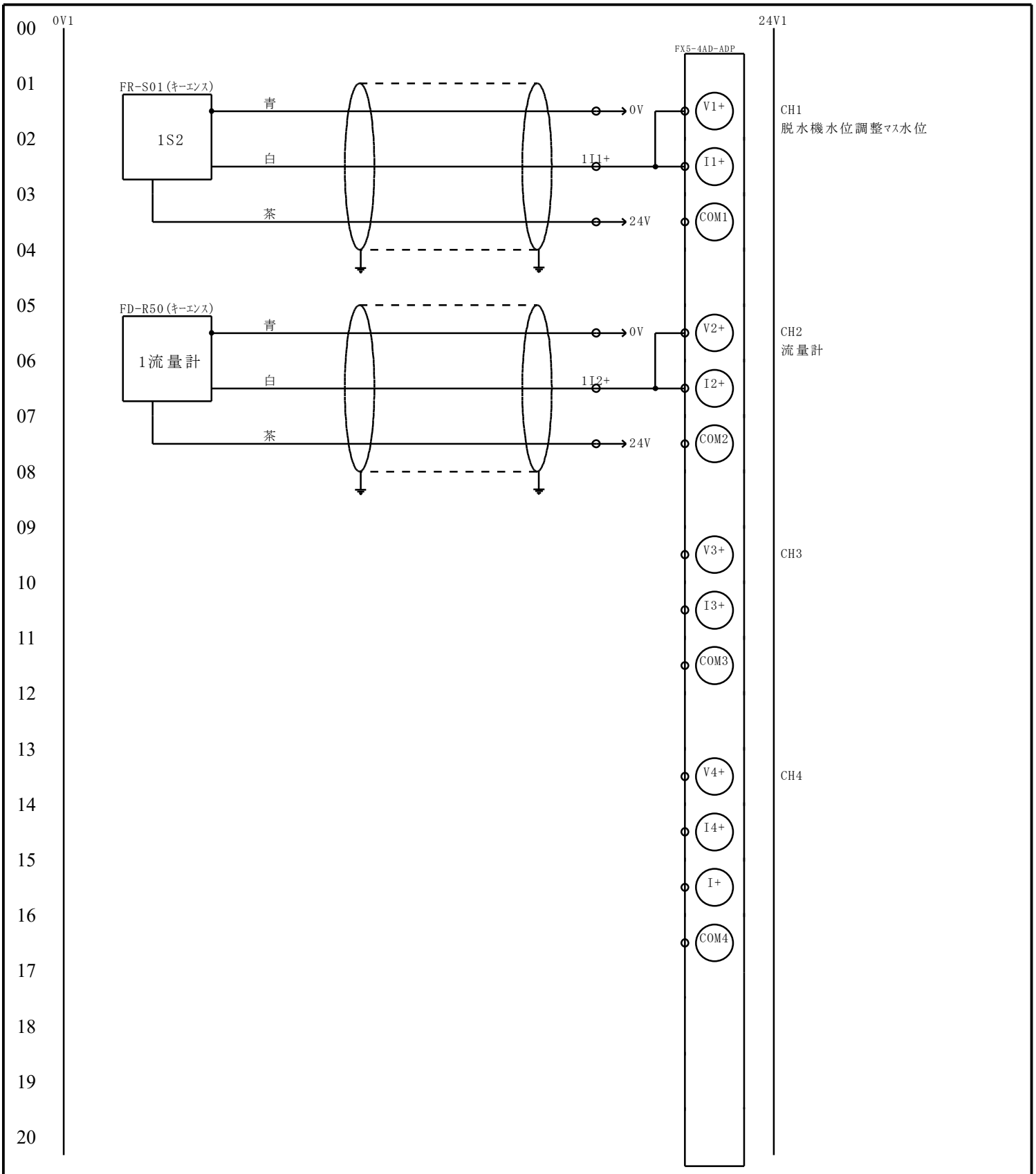

ﾌｧｲﾙ名 FILE NAME	装置区分 DEVICE CODE	ﾍﾟｰｼﾞ PAGE
脱水機とｽｸﾘｰﾝ		8 / 13
設計 DESIGNED	内容 CONTENTES AD変換器	
形式 TYPE 脱水機とｽｸﾘｰﾝ	客先機番 USER'S NO.	機番 MACHINE NO.

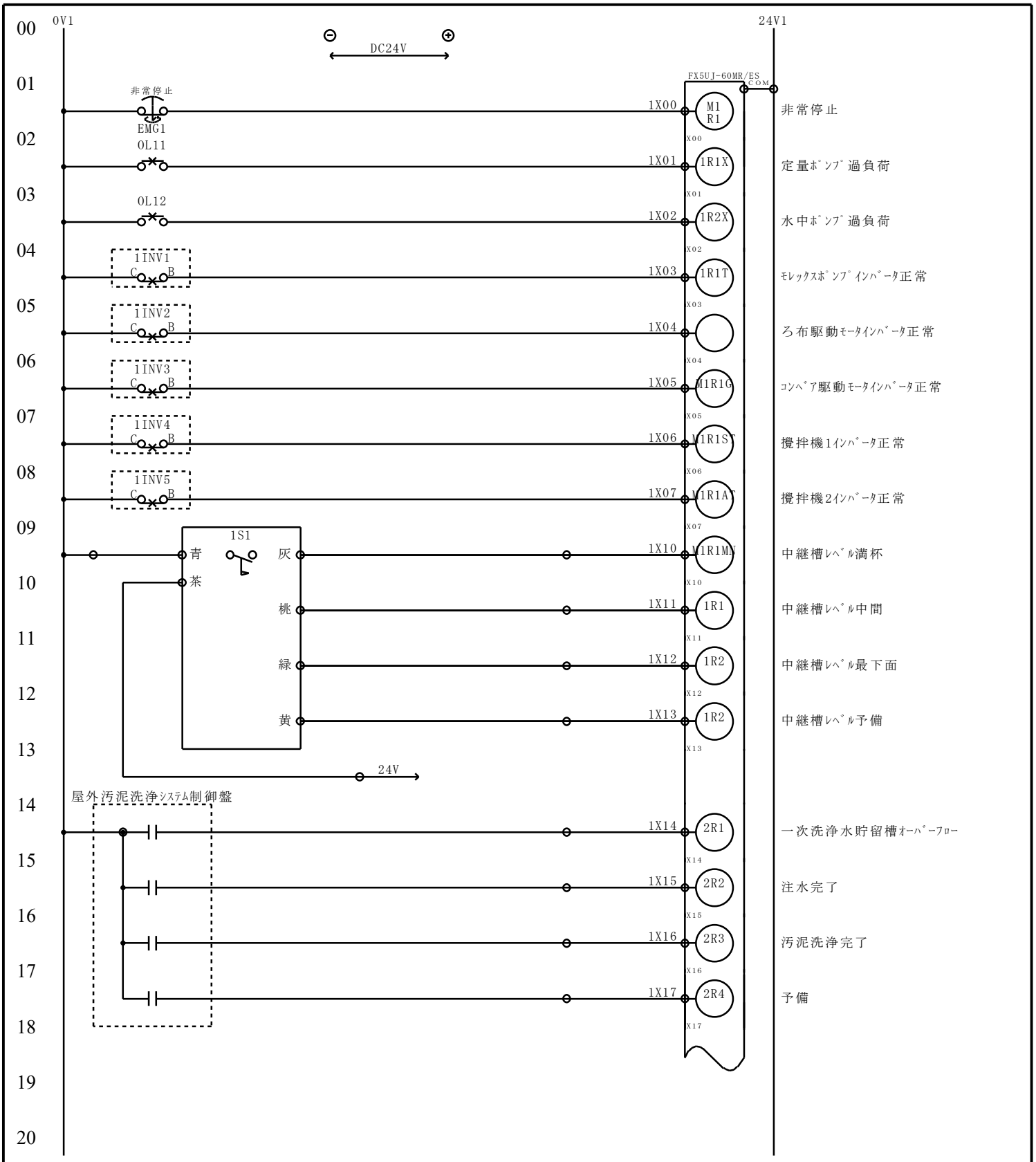

M1R1	1R1X	1R2X	1R1T	M1R1G	M1R1ST	M1R1AT	M1R1MN	1R1	1R2	1R2	2R1
2R2	2R3	2R4									

ﾌｧｲﾙ名 FILE NAME 脱水機とｽｸﾘｰﾝ	装置区分 DEVICE CODE		ページ PAGE 9 / 13
設計 DESIGNED	内容 CONTENTES ｼｰｹﾝｻ入力図		
形式 TYPE 脱水機とｽｸﾘｰﾝ	客先機番 USER'S NO.	機番 MACHINE NO.	

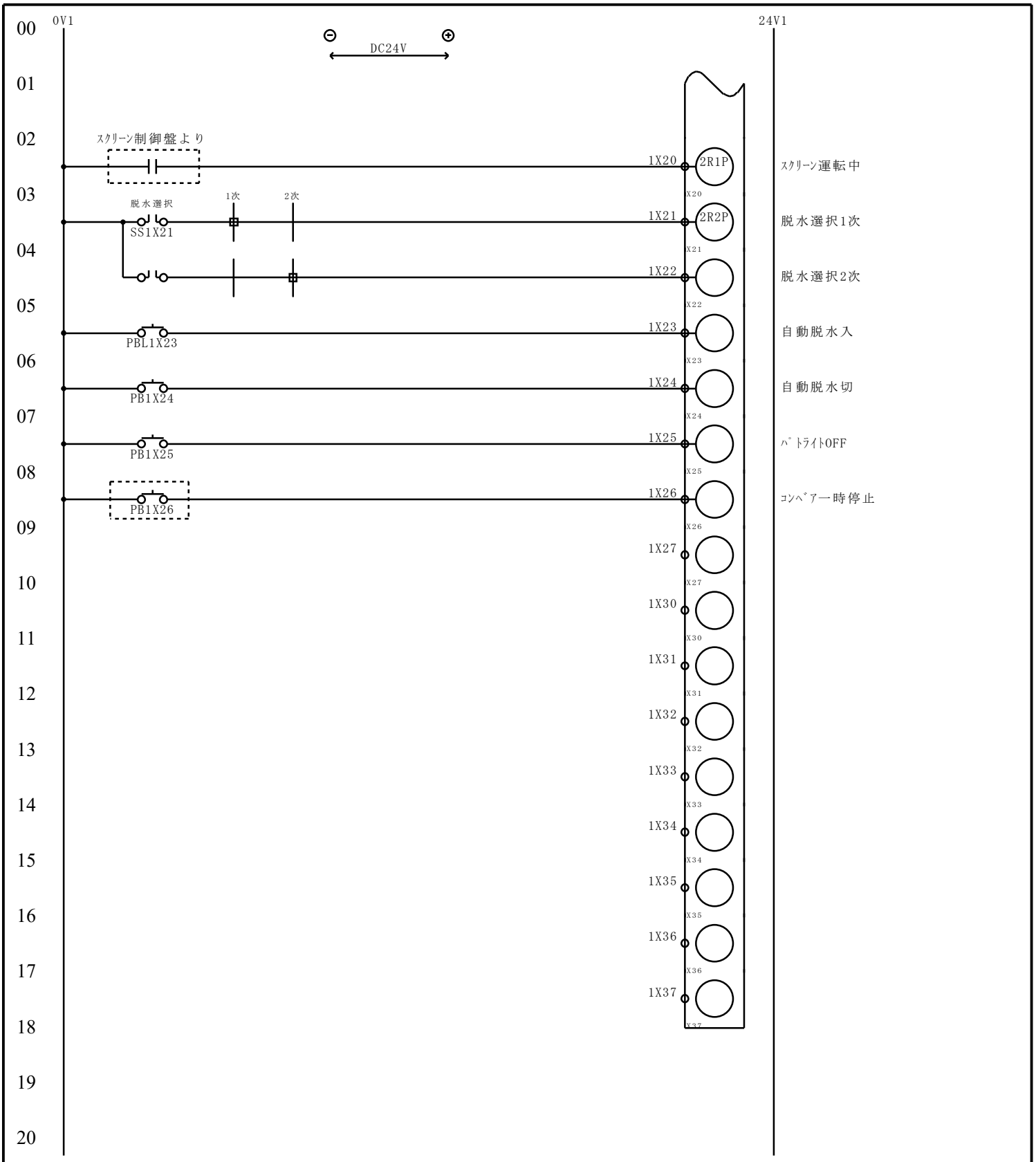

2R1P	2R2P										

ファイル名 FILE NAME 脱水機とスクリーン	装置区分 DEVICE CODE
設計 DESIGNED	内容 CONTENTES シーケンサ入力図
形式 TYPE 脱水機とスクリーン	客先機番 USER'S NO.
機番 MACHINE NO.	ページ PAGE 10/13

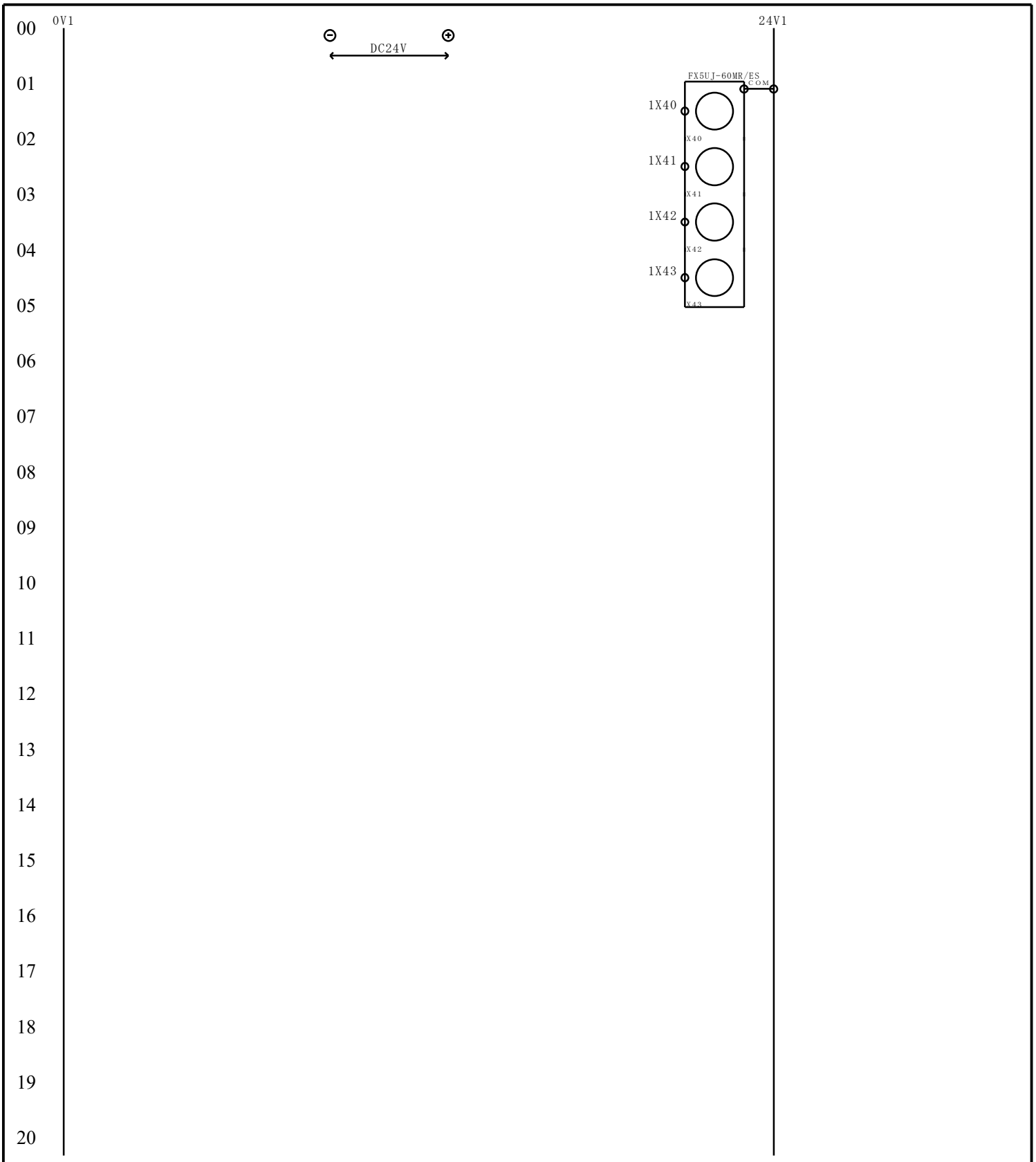

ﾌｧｲﾙ名 FILE NAME 脱水機とｽｸﾘｰﾝ	装置区分 DEVICE CODE		ページ PAGE 11/13
設計 DESIGNED	内容 CONTENTES ｼｰｹﾝｻ入力図		
形式 TYPE 脱水機とｽｸﾘｰﾝ	客先機番 USER'S NO.	機番 MACHINE NO.	

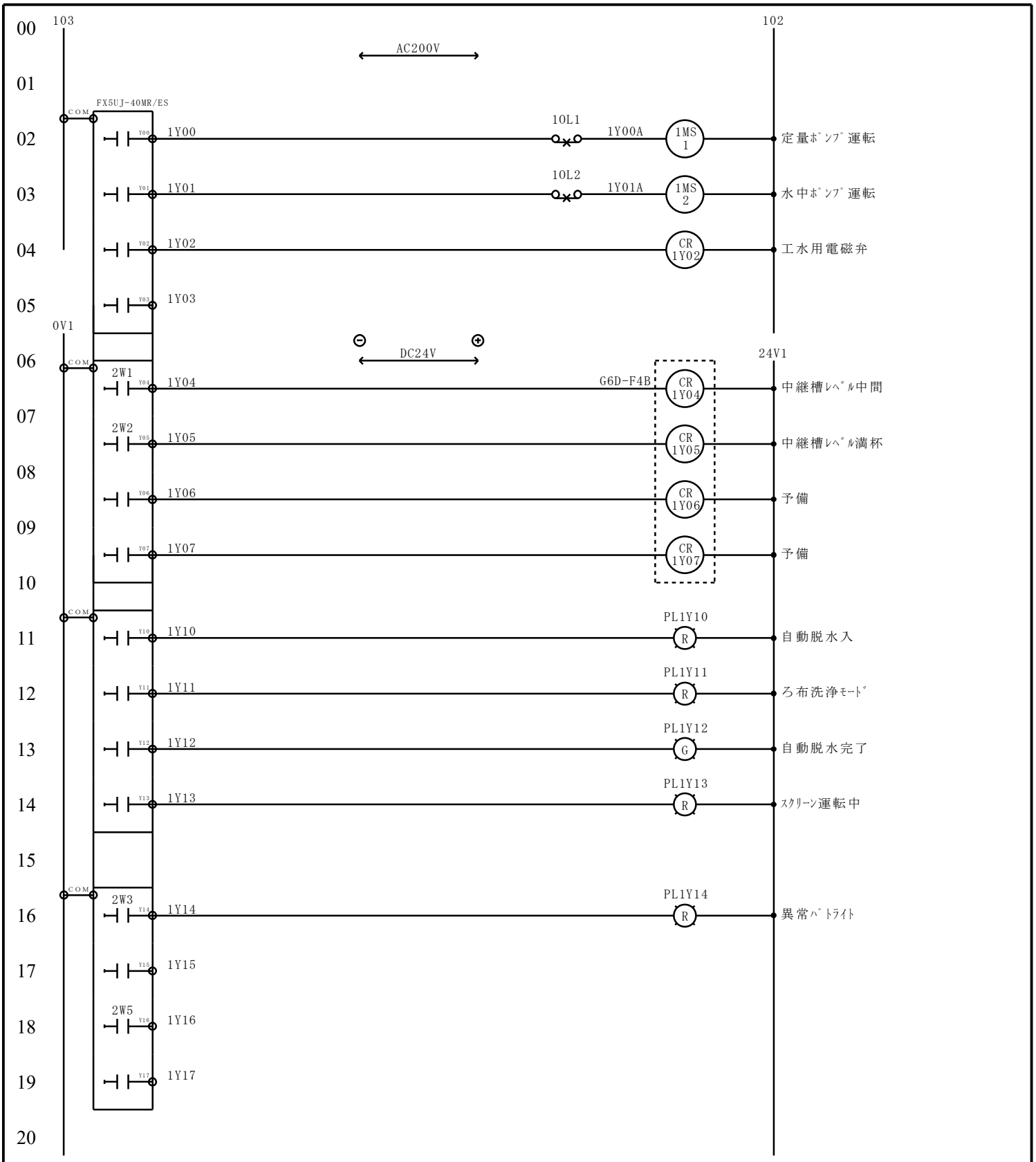

1MS1	1MS2	CR1Y02	CR1Y04	CR1Y05	CR1Y06	CR1Y07					
214	217	714	109	110							
214	217										
214	217										

ﾌｧｲﾙ名 FILE NAME 脱水機とｽｸﾘｰﾝ	装置区分 DEVICE CODE		ﾍﾟｰｼﾞ PAGE 12/13
設計 DESIGNED	内容 CONTENTES ｼｰｹﾝｻ出力図		
形式 TYPE 脱水機とｽｸﾘｰﾝ	客先機番 USER'S NO.	機番 MACHINE NO.	

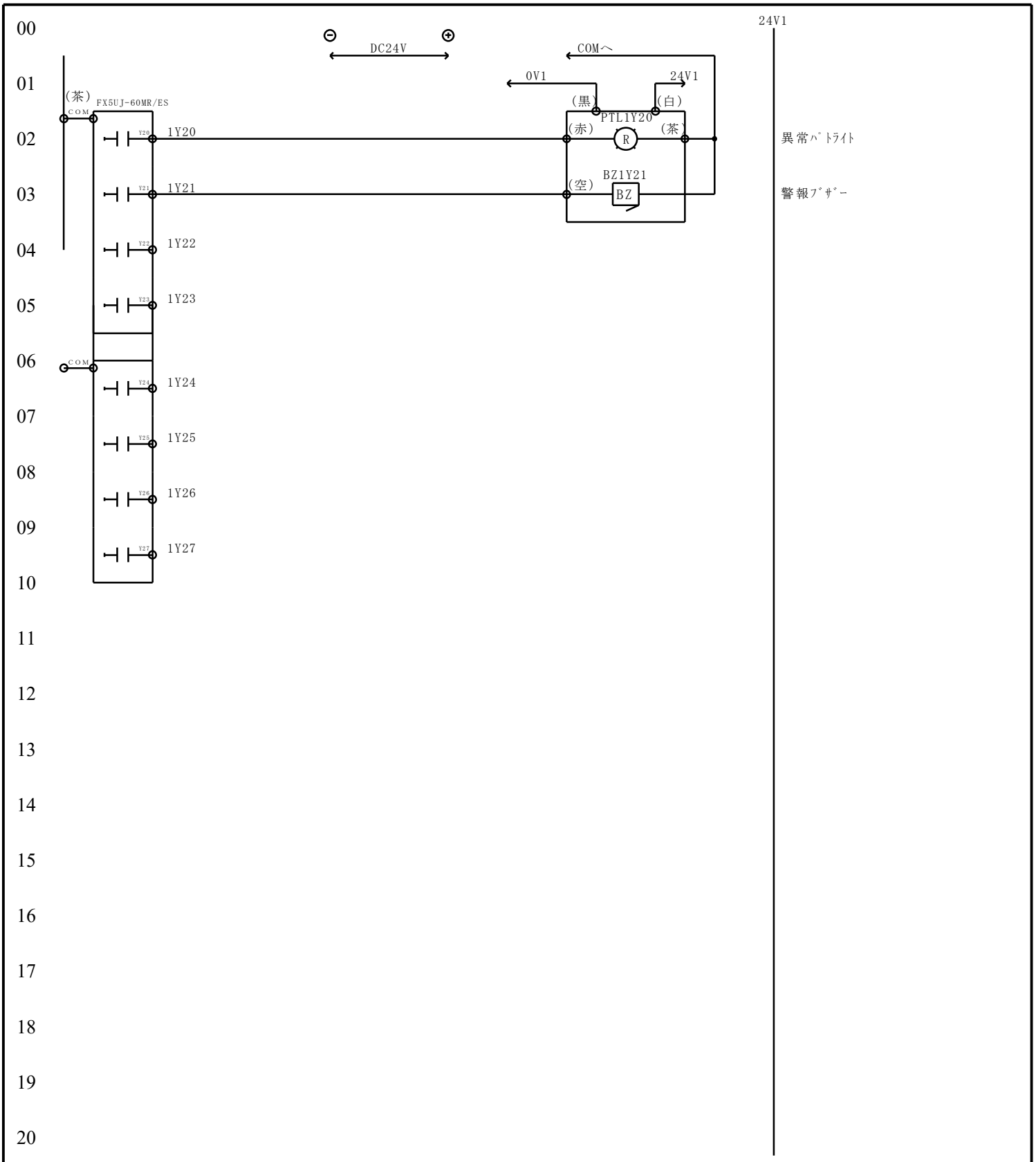

ﾌｧｲﾙ名 FILE NAME	脱水機とｽｸﾘｰﾝ
装置区分 DEVICE CODE	
設計 DESIGNED	
内容 CONTENTES	ｼｰｹﾝｻ出力図
ページ PAGE	13/13
形式 TYPE	脱水機とｽｸﾘｰﾝ
客先機番 USER'S NO.	
機番 MACHINE NO.	