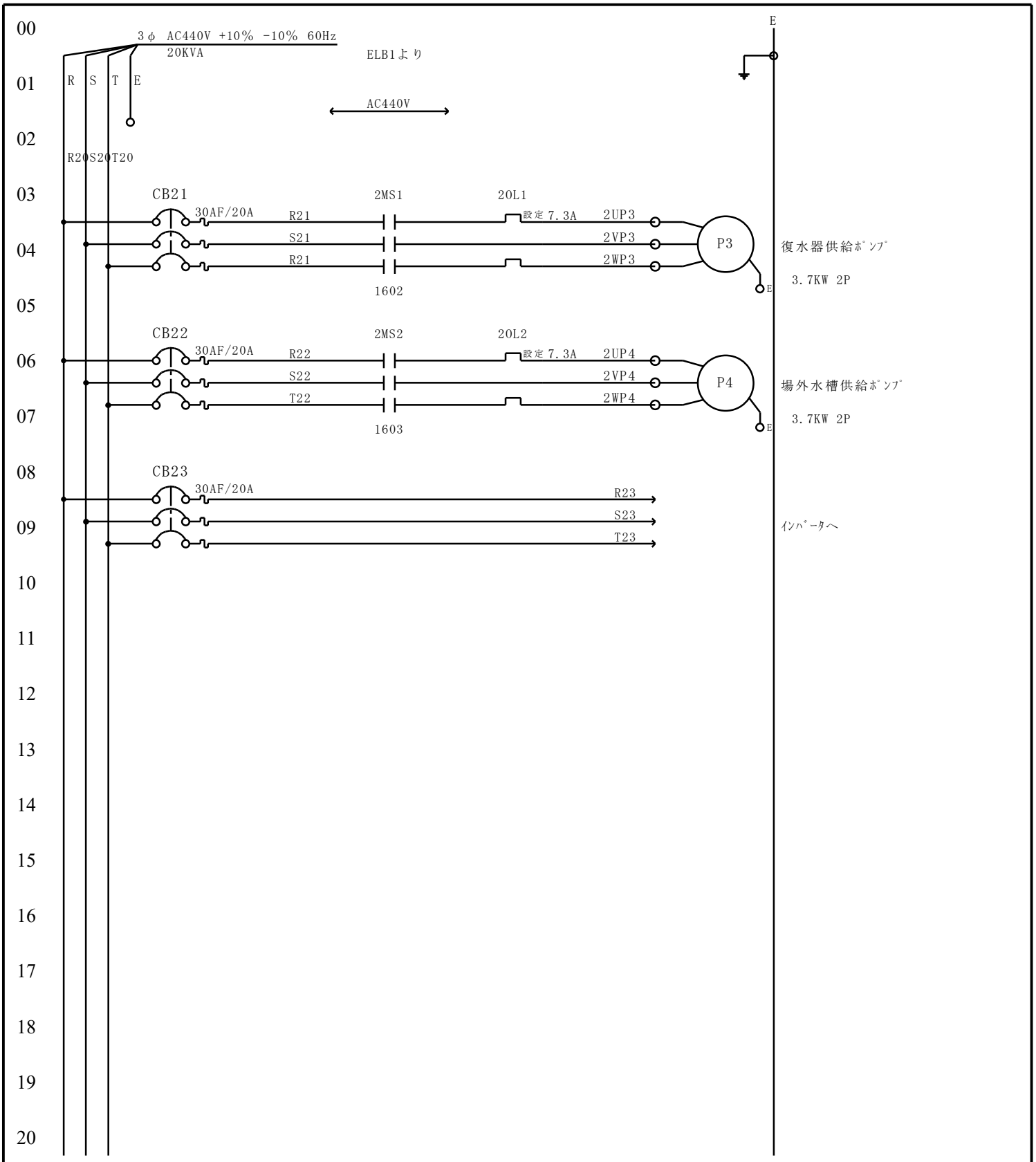

ﾌｧｲﾙ名 FILE NAME 混練、乾燥機	装置区分 DEVICE CODE
設計 DESIGNED	内容 CONTENTES ﾊｰﾄﾞ図
形式 TYPE 混練、乾燥機	客先機番 USER'S NO.

ページ PAGE 1/17

機番 MACHINE NO.

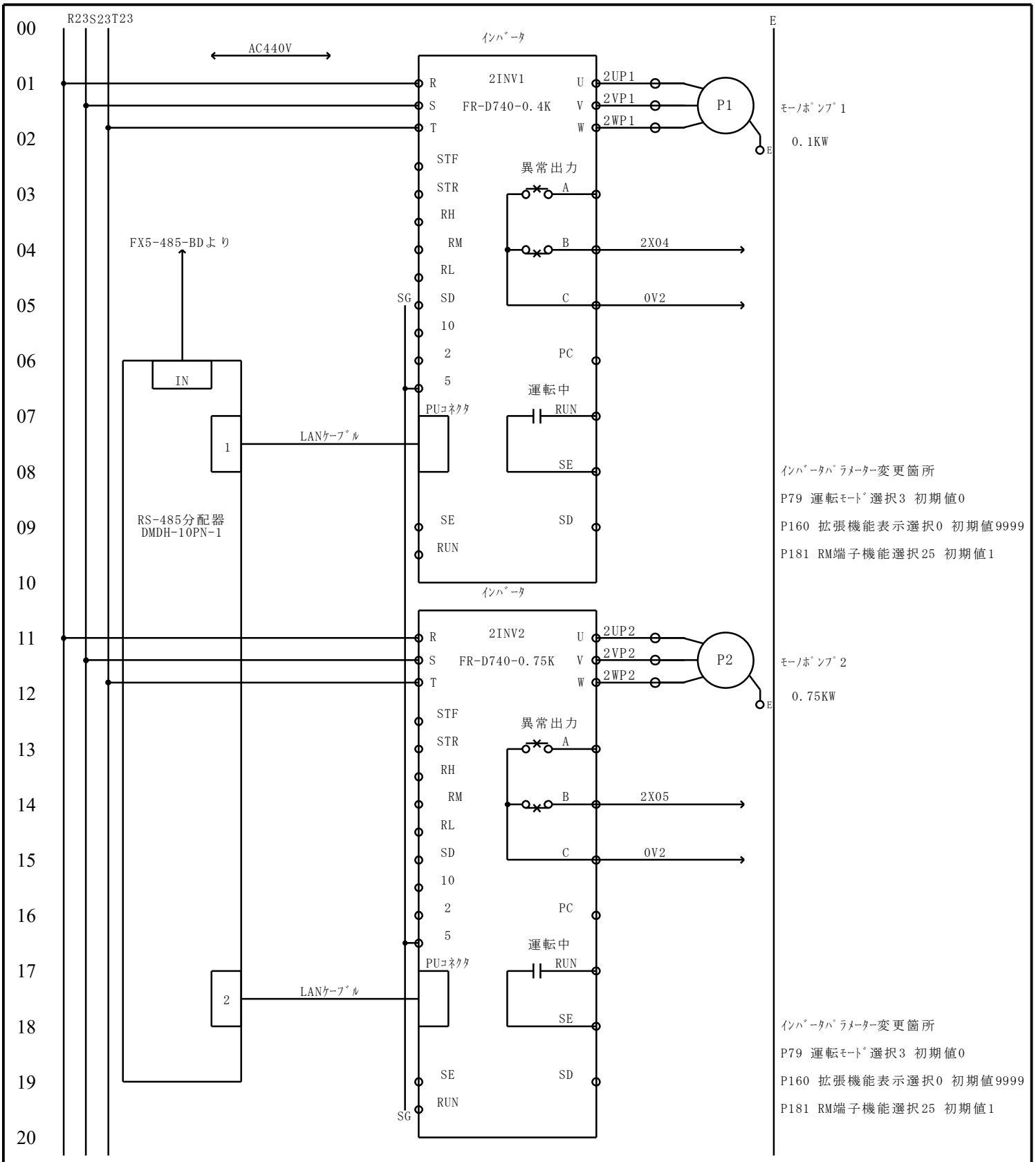

ファイル名 FILE NAME 混練、乾燥機	装置区分 DEVICE CODE		ページ PAGE 2 / 17
設計 DESIGNED	内容 CONTENTES ハード図		
形式 TYPE 混練、乾燥機	客先機番 USER'S NO.	機番 MACHINE NO.	

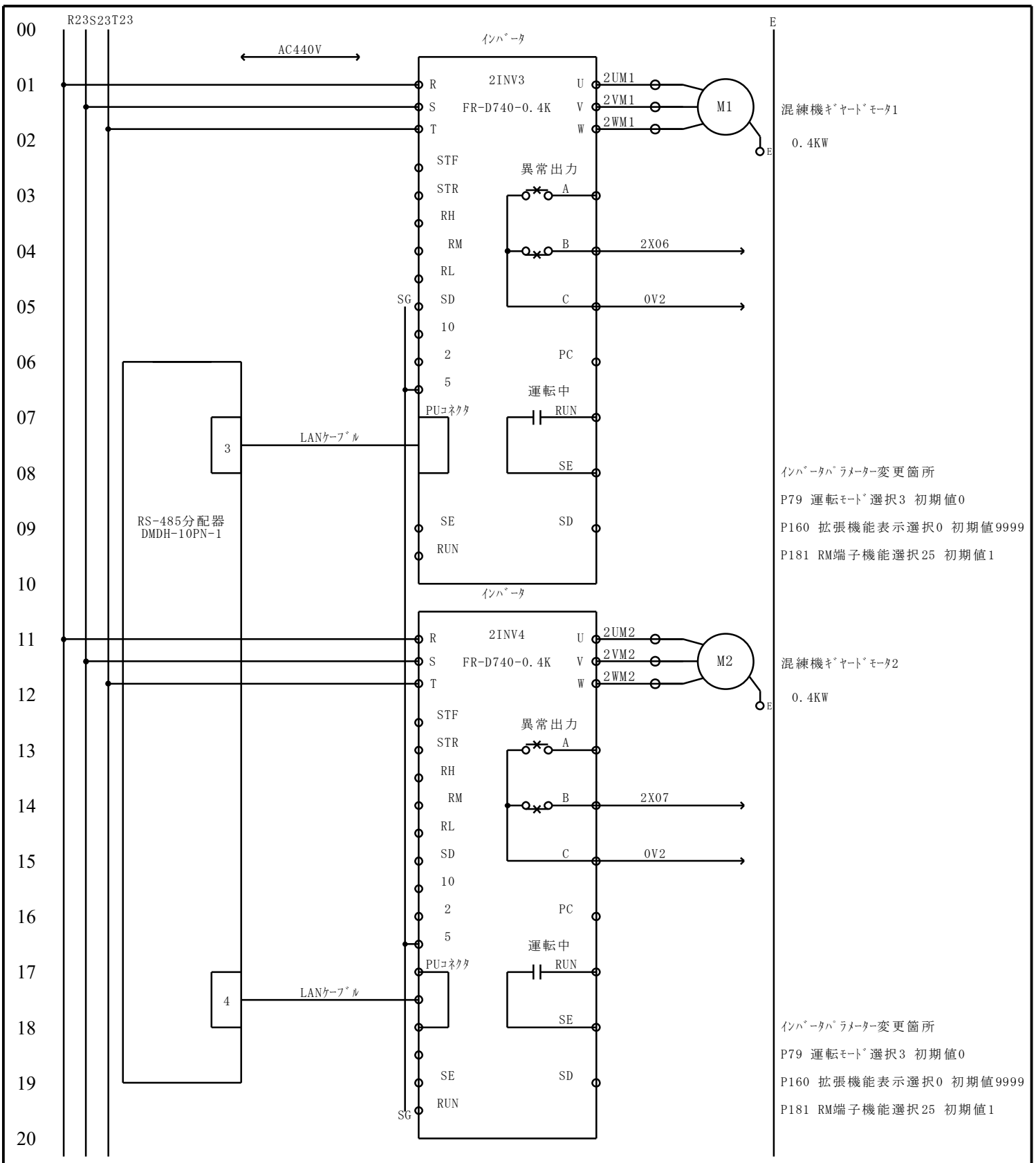

ファイル名 FILE NAME 混練、乾燥機	装置区分 DEVICE CODE
設計 DESIGNED	内容 CONTENTES ハード図
形式 TYPE 混練、乾燥機	客先機番 USER'S NO.
機番 MACHINE NO.	ページ PAGE 3/17

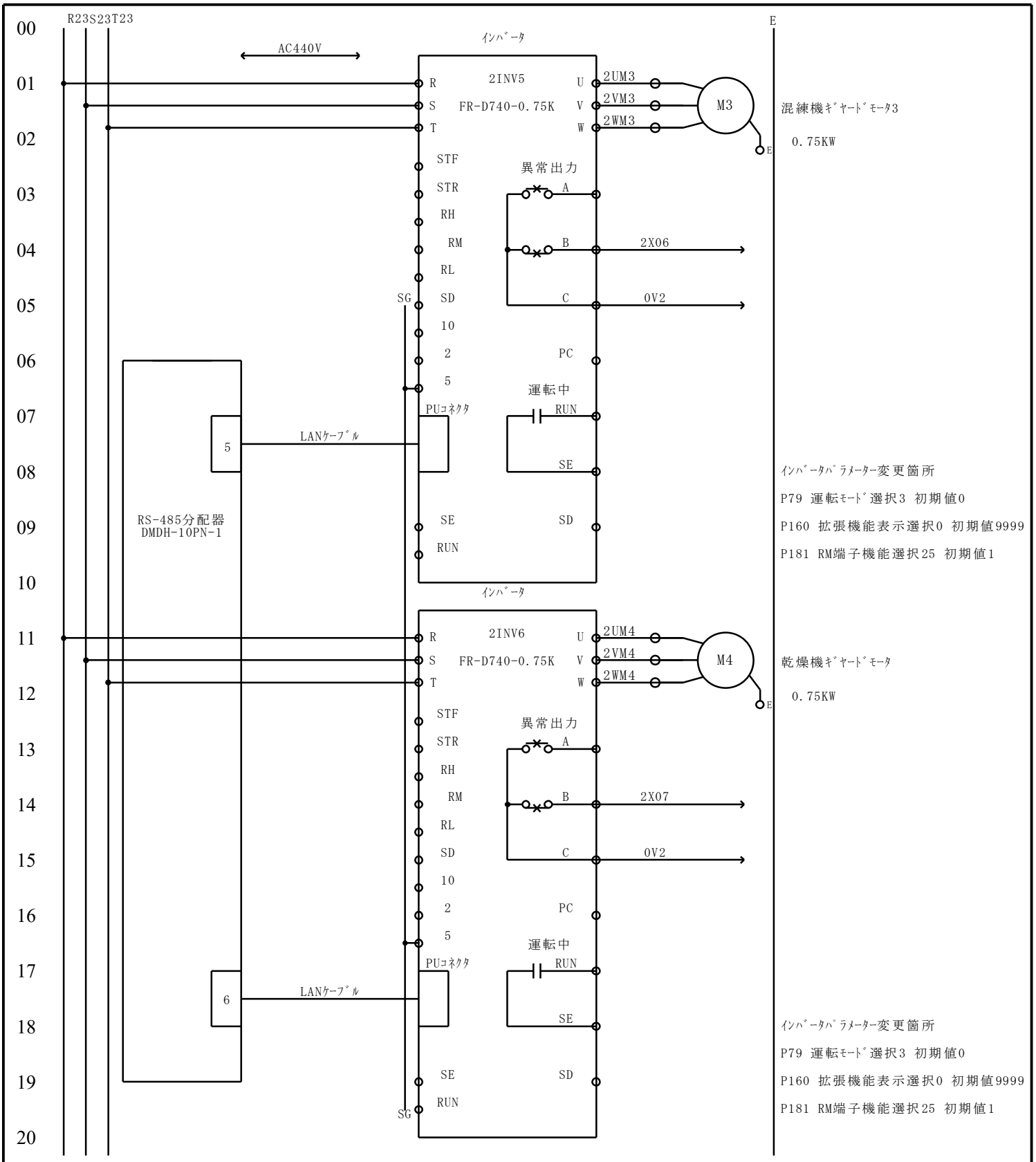

ファイル名 FILE NAME	装置区分 DEVICE CODE	ページ PAGE
混練、乾燥機		4 / 17
設計 DESIGNED	内容 CONTENTES ハード図	
形式 TYPE 混練、乾燥機	客先機番 USER'S NO.	機番 MACHINE NO.

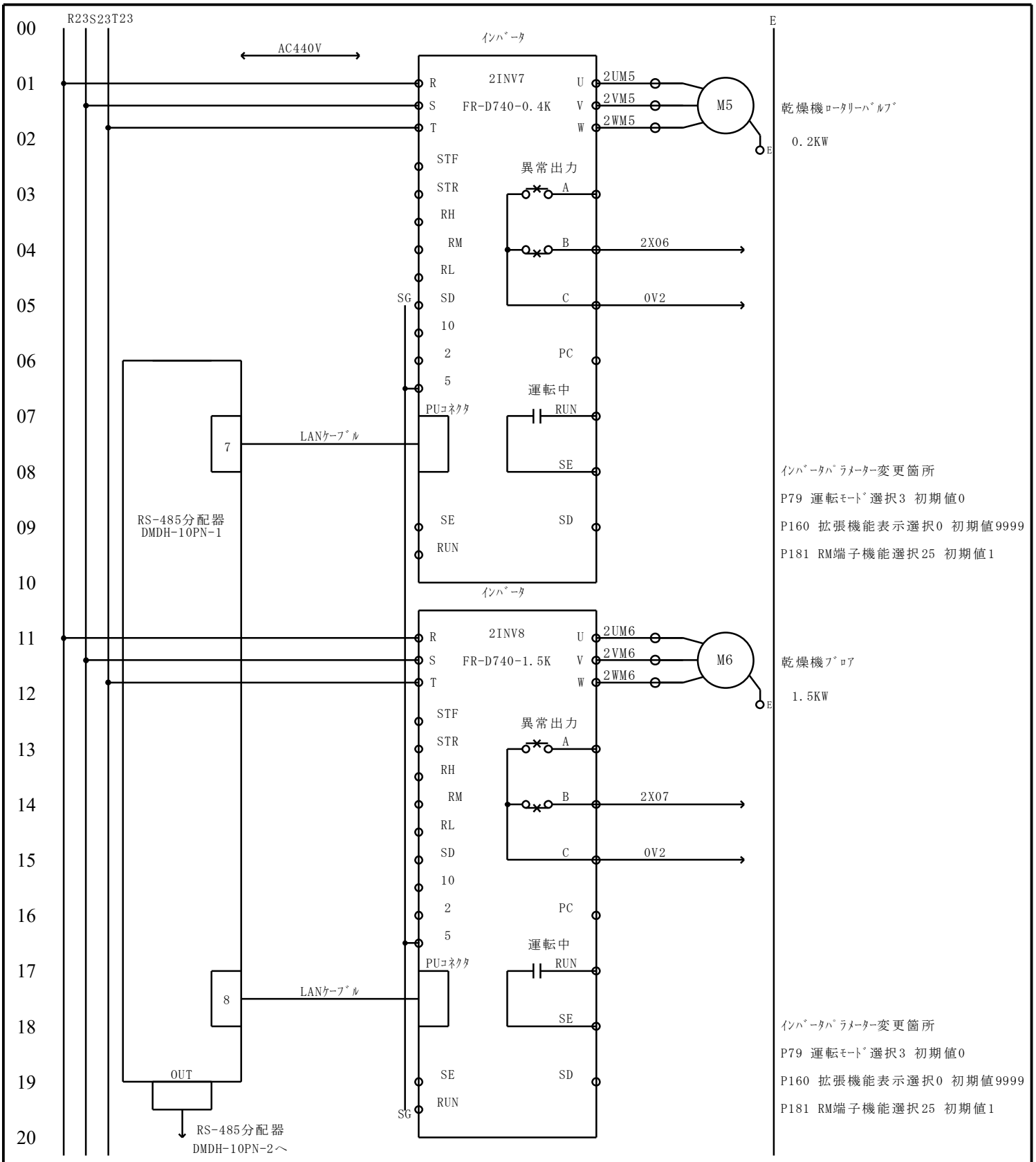

ファイル名 FILE NAME 混練、乾燥機	装置区分 DEVICE CODE		ページ PAGE 5/17
設計 DESIGNED	内容 CONTENTES ハード図		
形式 TYPE 混練、乾燥機	客先機番 USER'S NO.	機番 MACHINE NO.	

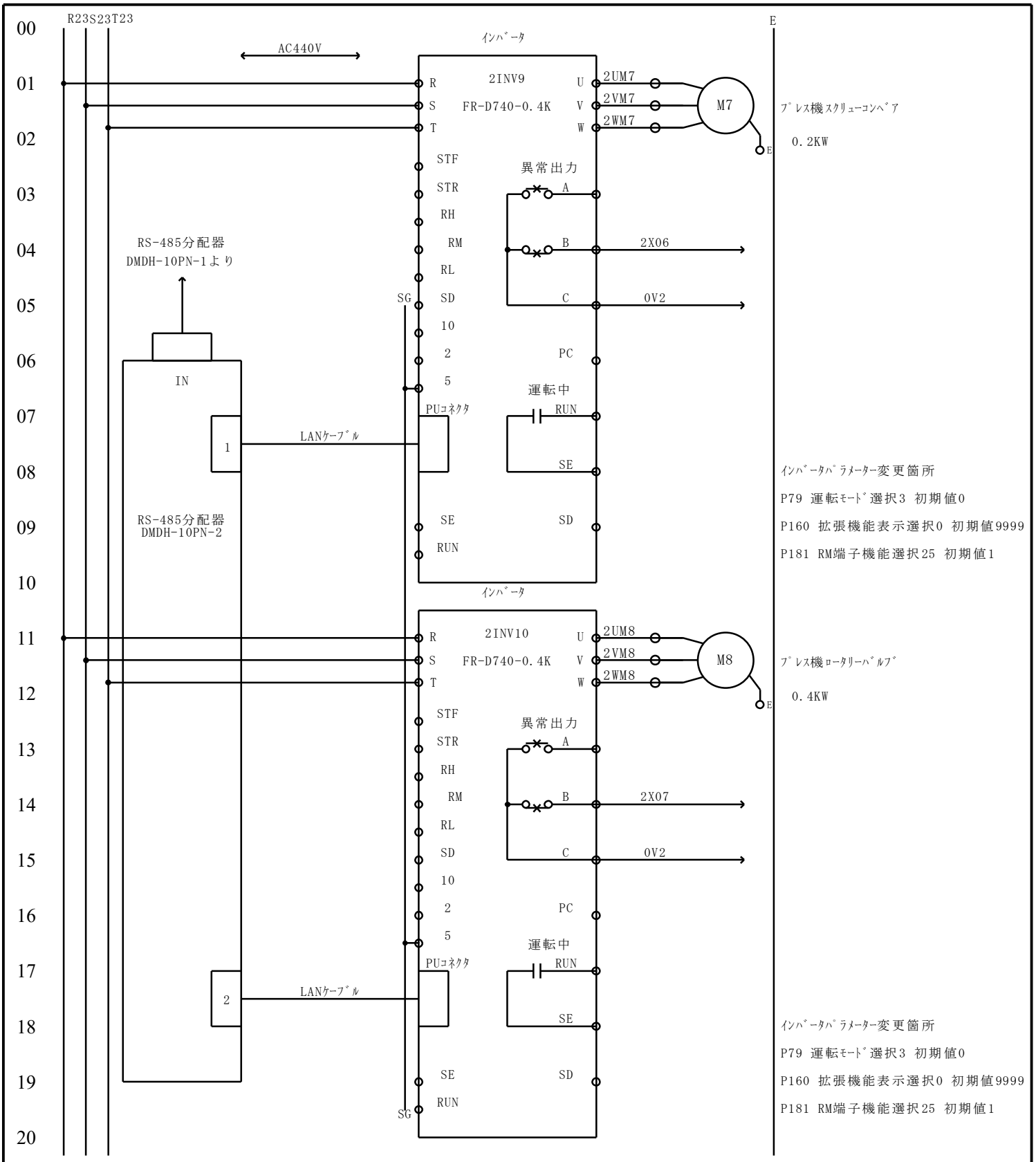

ファイル名 FILE NAME 混練、乾燥機	装置区分 DEVICE CODE		ページ PAGE 6/17
設計 DESIGNED	内容 CONTENTES ハード図		
形式 TYPE 混練、乾燥機	客先機番 USER'S NO.	機番 MACHINE NO.	

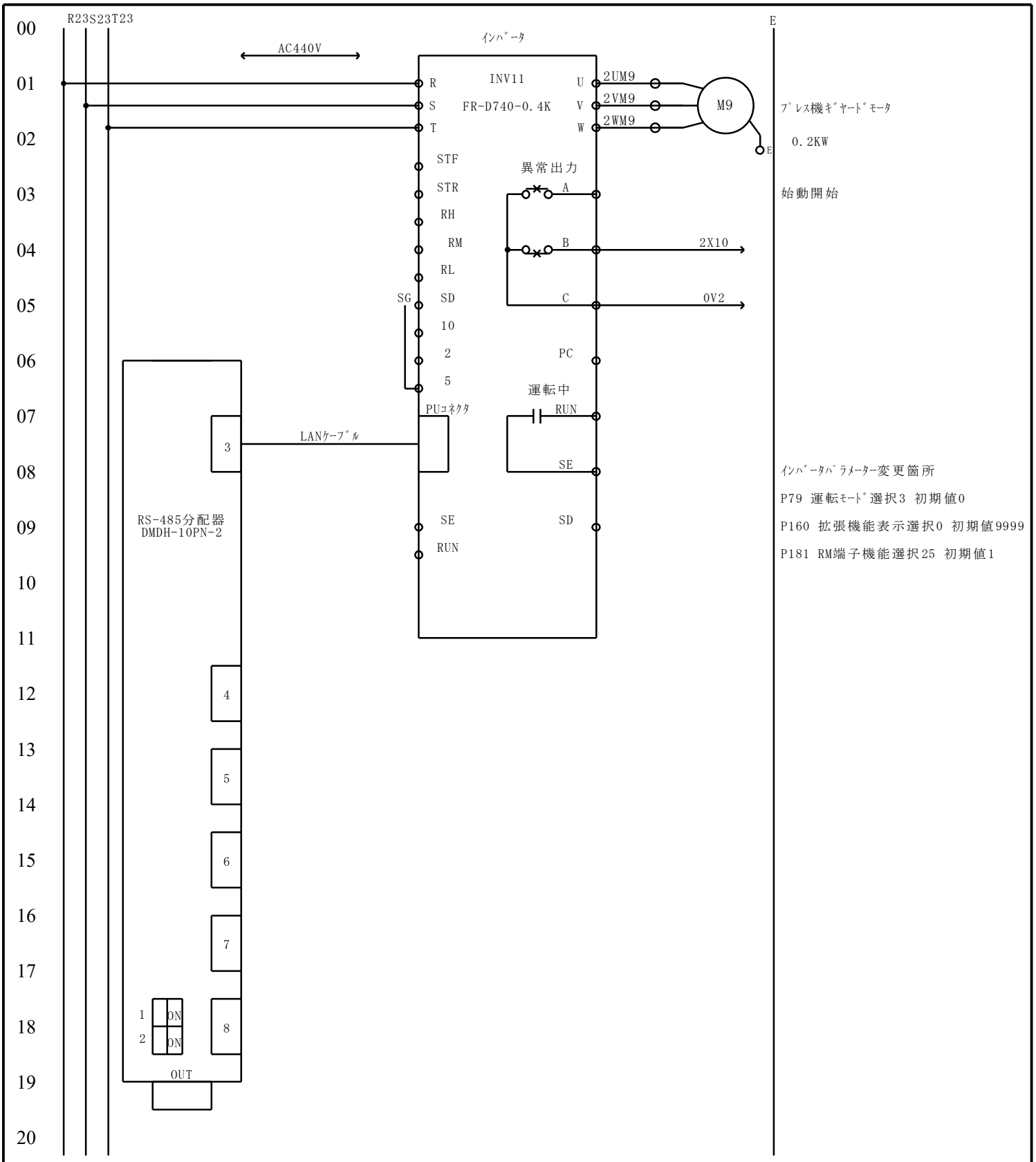

ﾌｧｲﾙ名 FILE NAME 混練、乾燥機	装置区分 DEVICE CODE
設計 DESIGNED	内容 CONTENTES ﾊｰﾄﾞ図
形式 TYPE 混練、乾燥機	客先機番 USER'S NO.

ﾍﾟｰｼﾞ PAGE 7/17

機番 MACHINE NO.

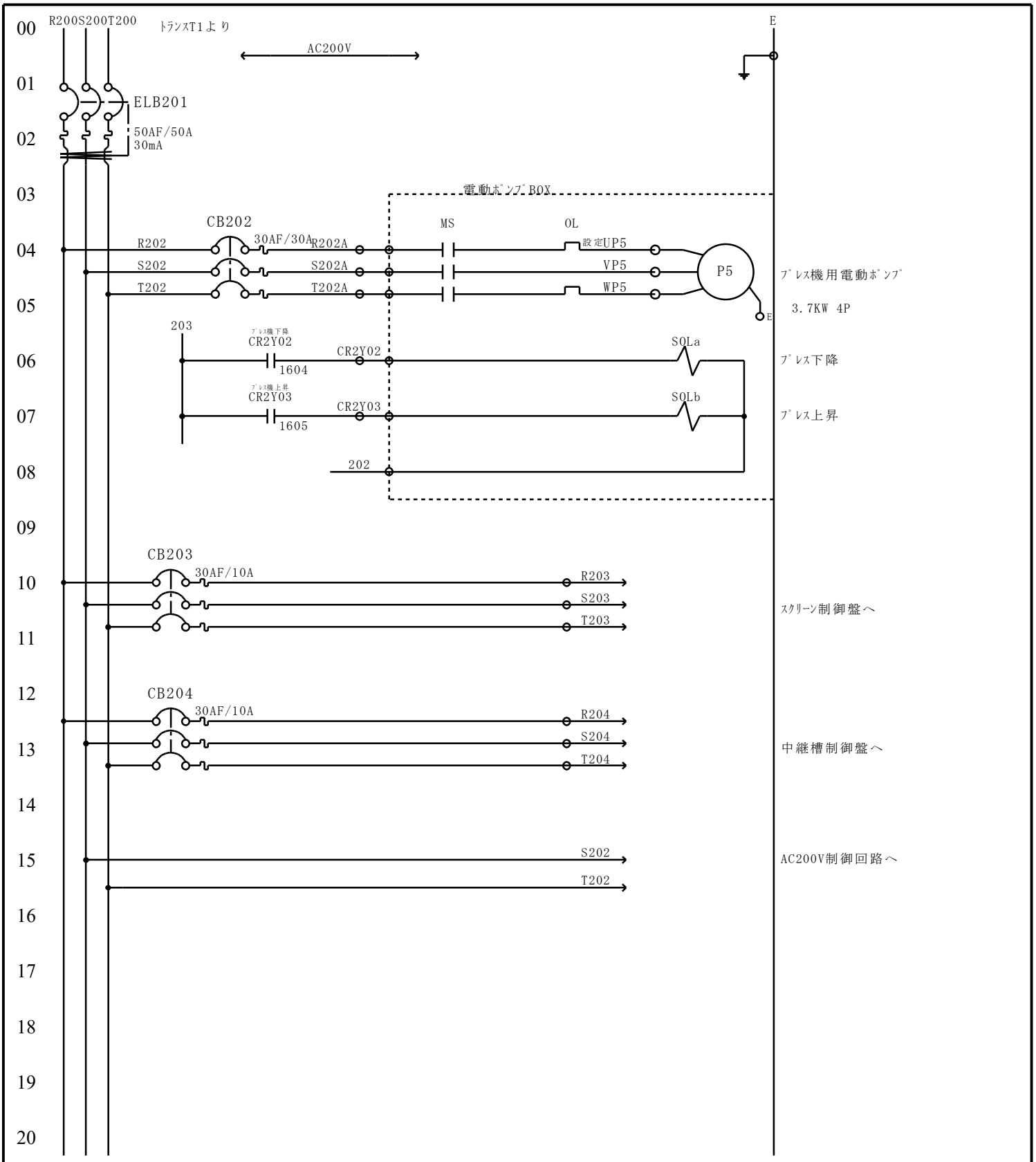

ファイル名 FILE NAME 混練、乾燥機	装置区分 DEVICE CODE		ページ PAGE 8 / 17
設計 DESIGNED	内容 CONTENTES ハート図		
形式 TYPE 混練、乾燥機	客先機番 USER'S NO.	機番 MACHINE NO.	

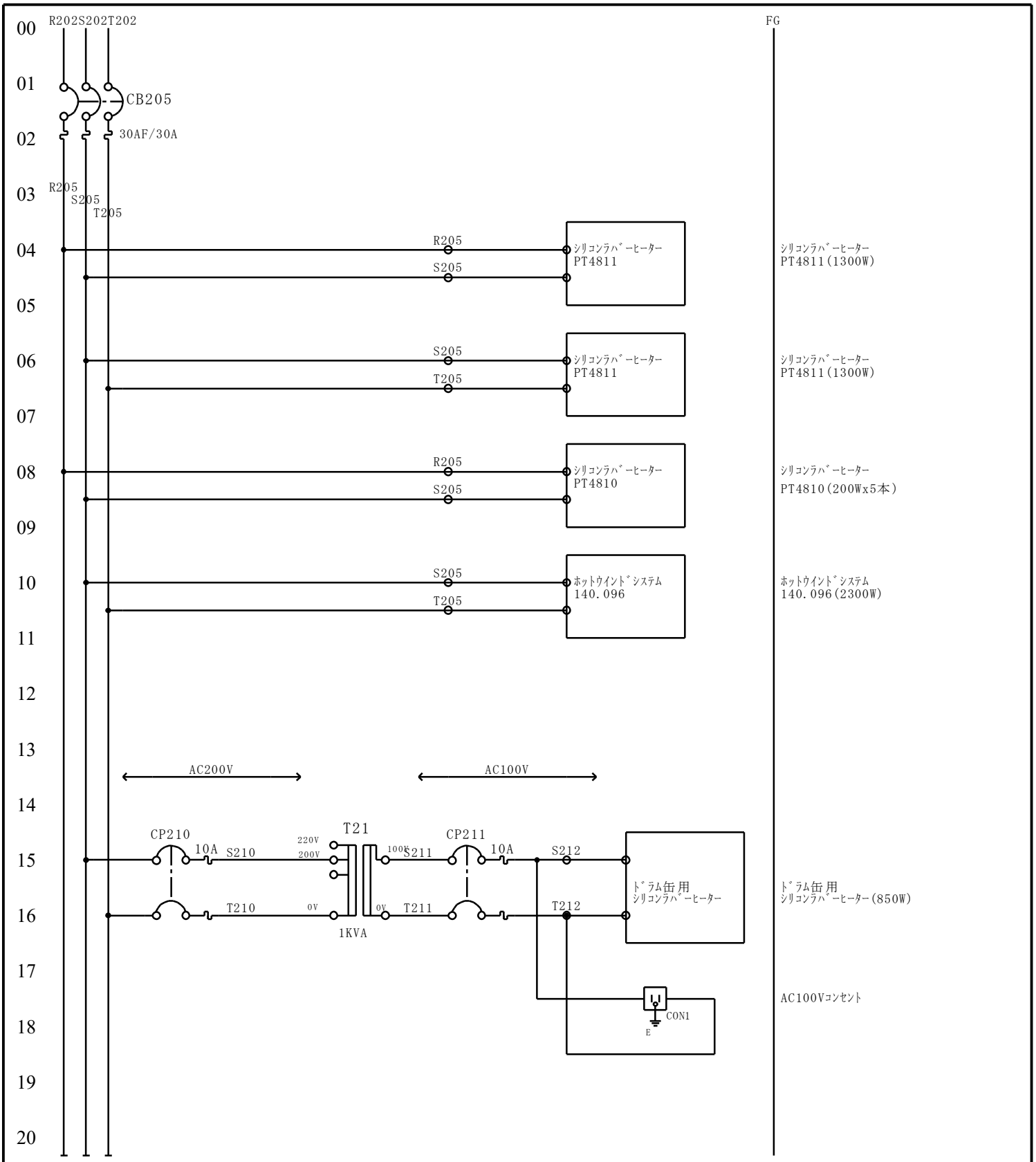

ファイル名 FILE NAME 混練、乾燥機	装置区分 DEVICE CODE		ページ PAGE 9/17
設計 DESIGNED	内容 CONTENTES ハートゞ図		
形式 TYPE 混練、乾燥機	客先機番 USER'S NO.	機番 MACHINE NO.	

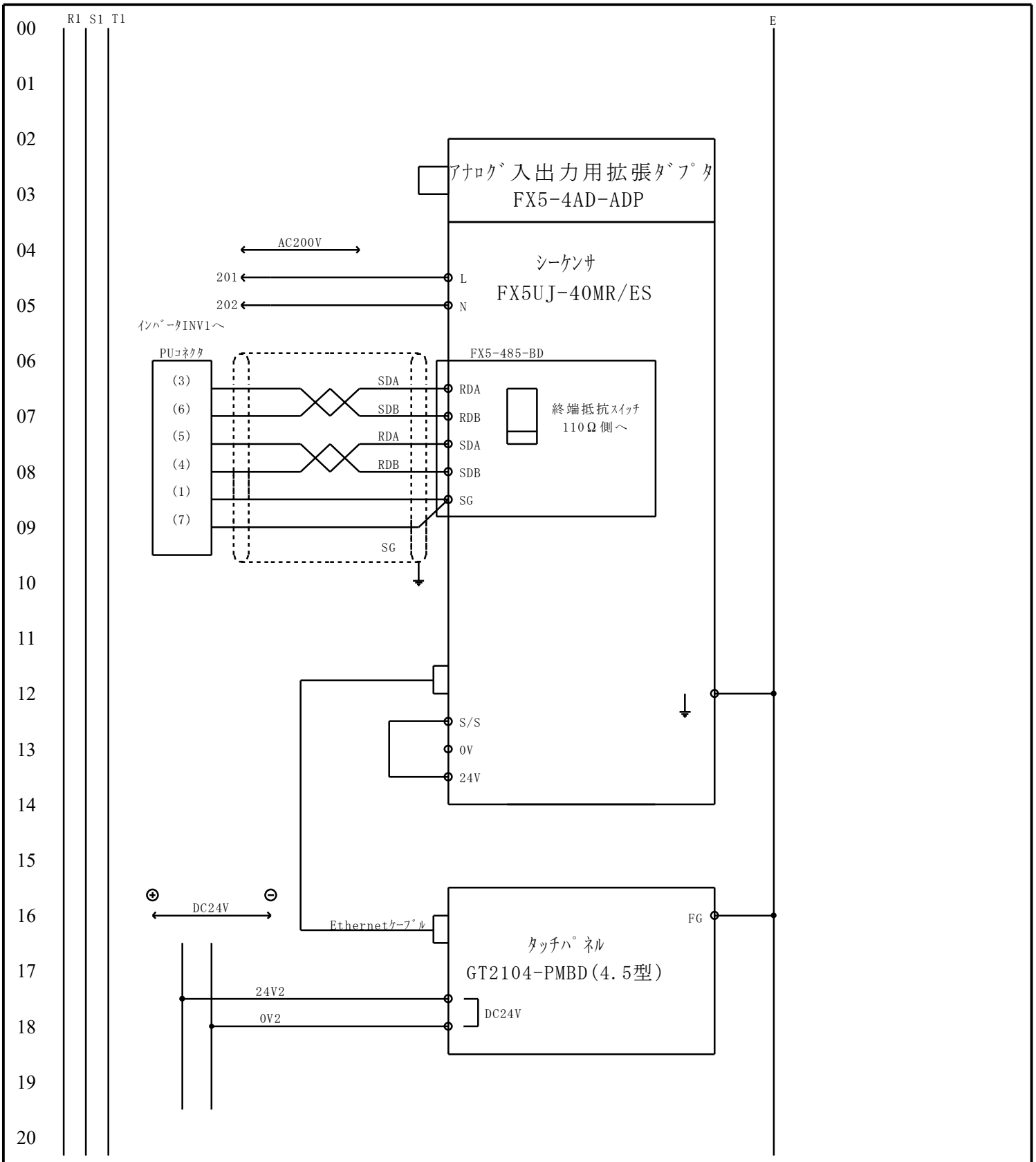

ファイル名 FILE NAME 混練、乾燥機	装置区分 DEVICE CODE		ページ PAGE 10/17
設計 DESIGNED	内容 CONTENTES ハードず図		
形式 TYPE 混練、乾燥機	客先機番 USER'S NO.	機番 MACHINE NO.	

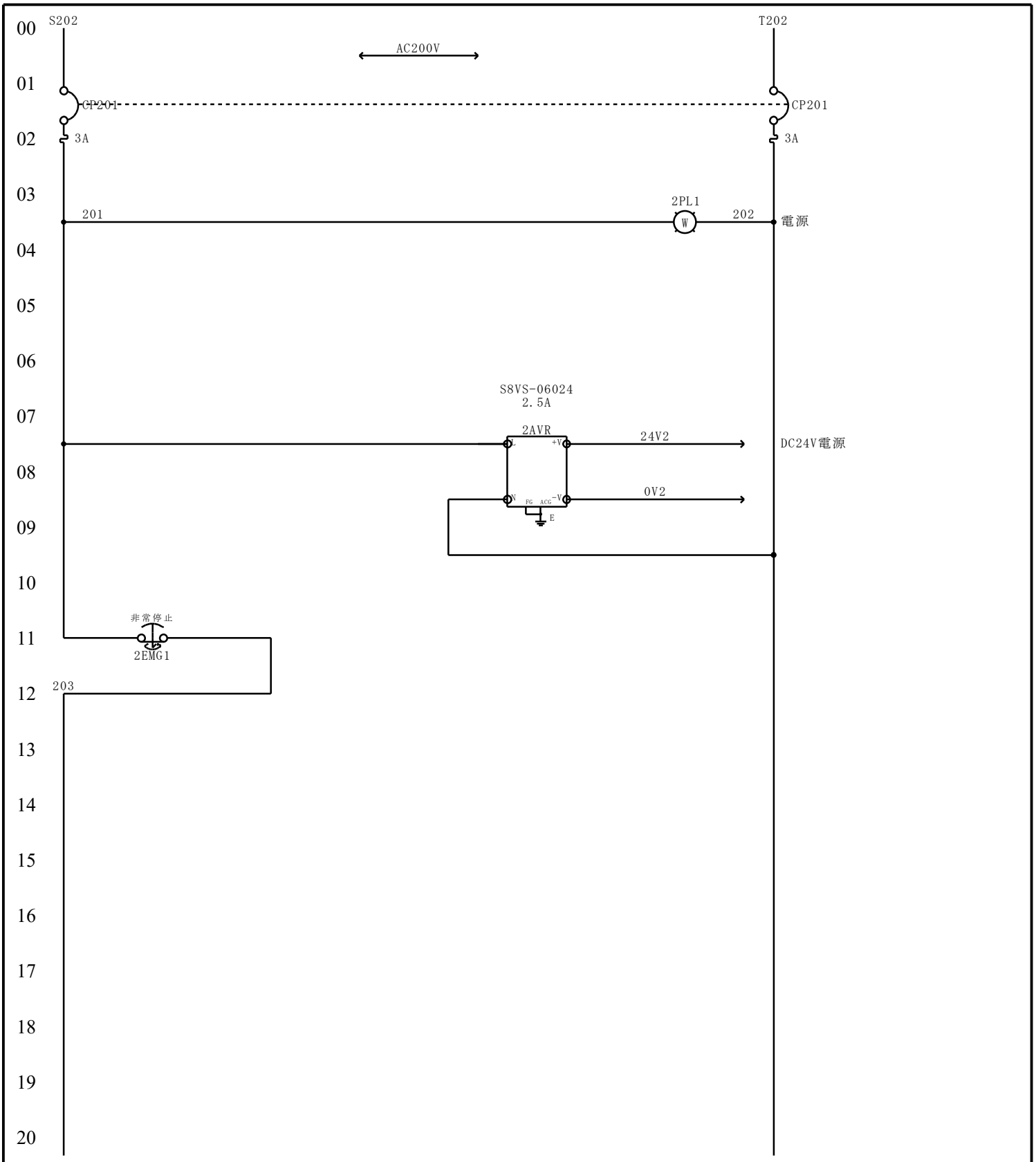

ファイル名 FILE NAME	装置区分 DEVICE CODE	ページ PAGE
混練、乾燥機		11/17
設計 DESIGNED	内容 CONTENTES ハート図	
形式 TYPE 混練、乾燥機	客先機番 USER'S NO.	機番 MACHINE NO.

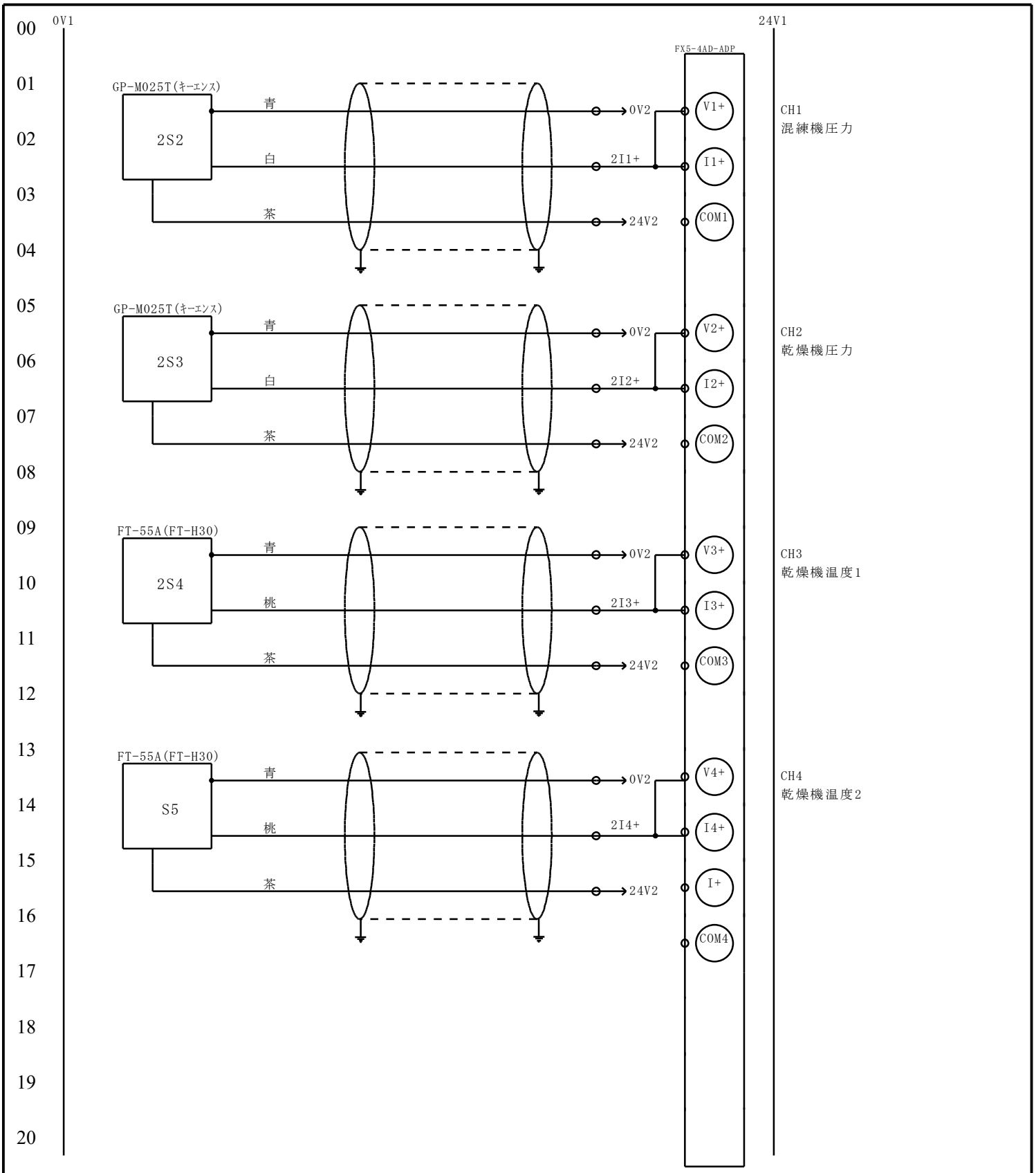

ﾌｧｲﾙ名 FILE NAME 混練、乾燥機	装置区分 DEVICE CODE		ページ PAGE 12 / 17
設計 DESIGNED	内容 CONTENTES AD変換器		
形式 TYPE 混練、乾燥機	客先機番 USER'S NO.	機番 MACHINE NO.	

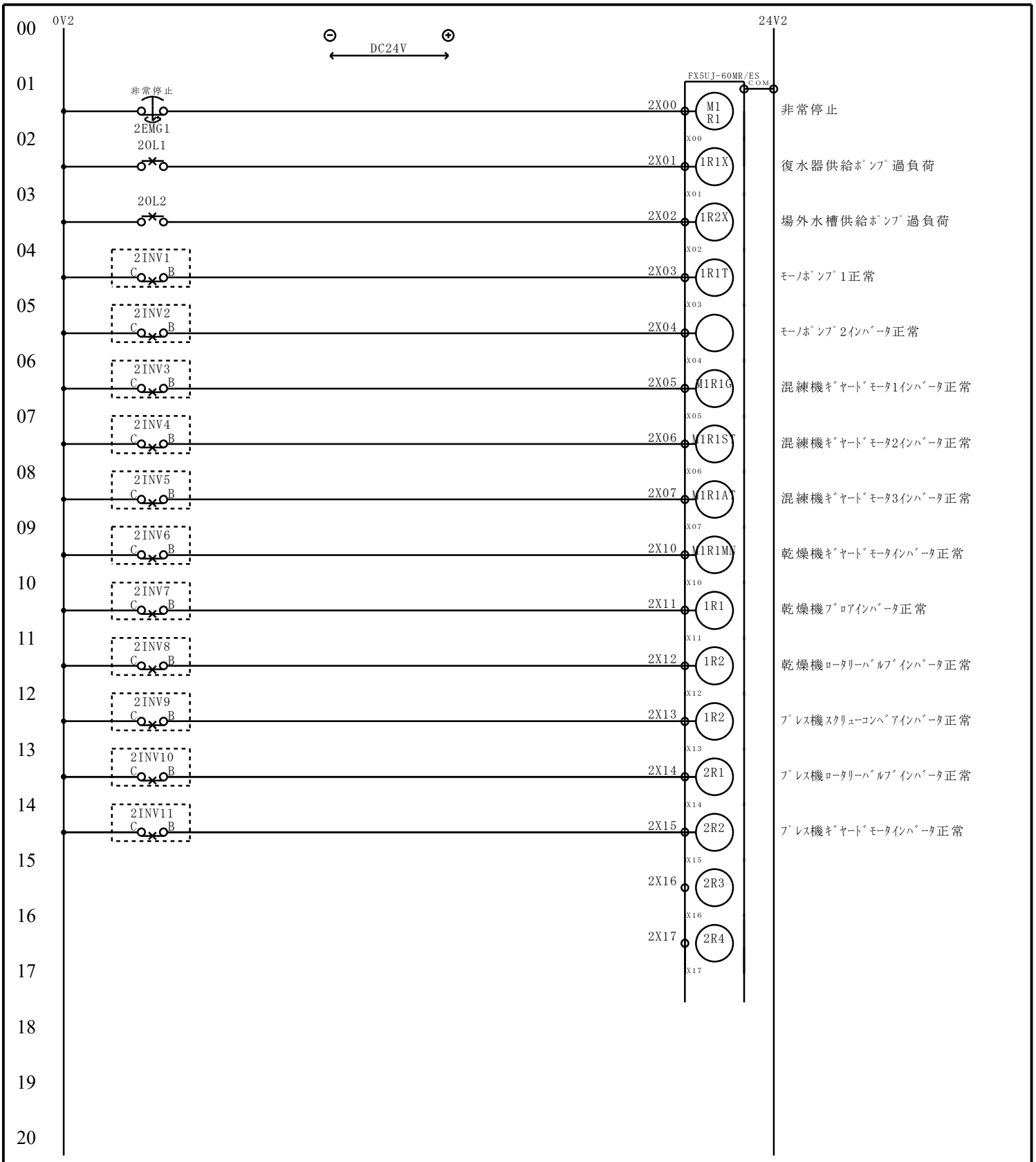

M1R1	1R1X	1R2X	1R1T	M1R1G	M1R1ST	M1R1AT	M1R1MN	1R1	1R2	1R2	2R1
2R2	2R3	2R4									

ﾌｧｲﾙ名 FILE NAME 混練、乾燥機	装置区分 DEVICE CODE		ページ PAGE 13 / 17
設計 DESIGNED	内容 CONTENTES ｼｰｹﾝｻ入力図		
形式 TYPE 混練、乾燥機	客先機番 USER'S NO.	機番 MACHINE NO.	

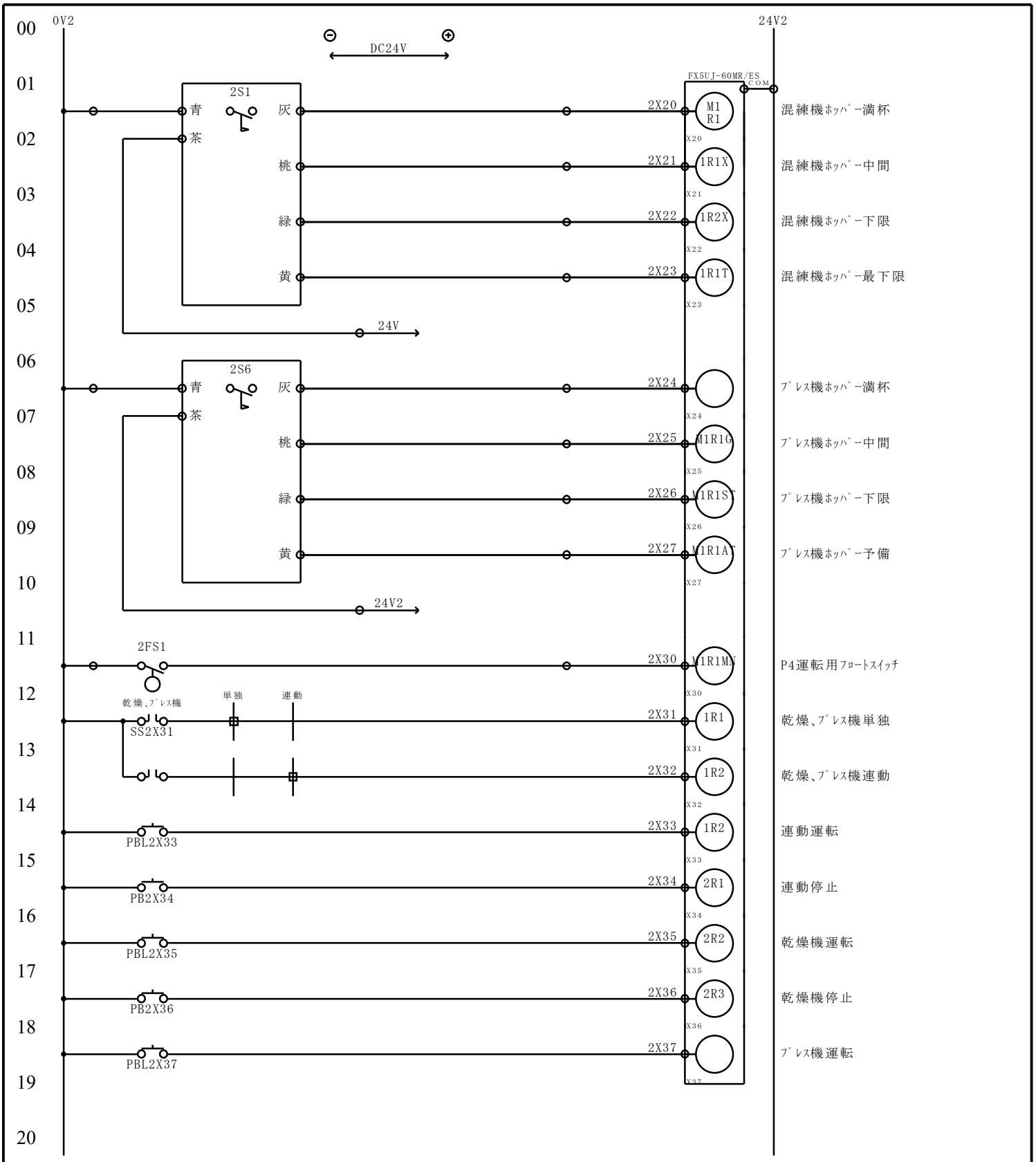

M1R1	1R1X	1R2X	1R1T	M1R1G	M1R1ST	M1R1AT	M1R1MN	1R1	1R2	1R2	2R1
2R2	2R3										

ﾌｧｲﾙ名 FILE NAME 混練、乾燥機	装置区分 DEVICE CODE		ページ PAGE 14/17
設計 DESIGNED	内容 CONTENTES シーケンサ入力図		
形式 TYPE 混練、乾燥機	客先機番 USER'S NO.	機番 MACHINE NO.	

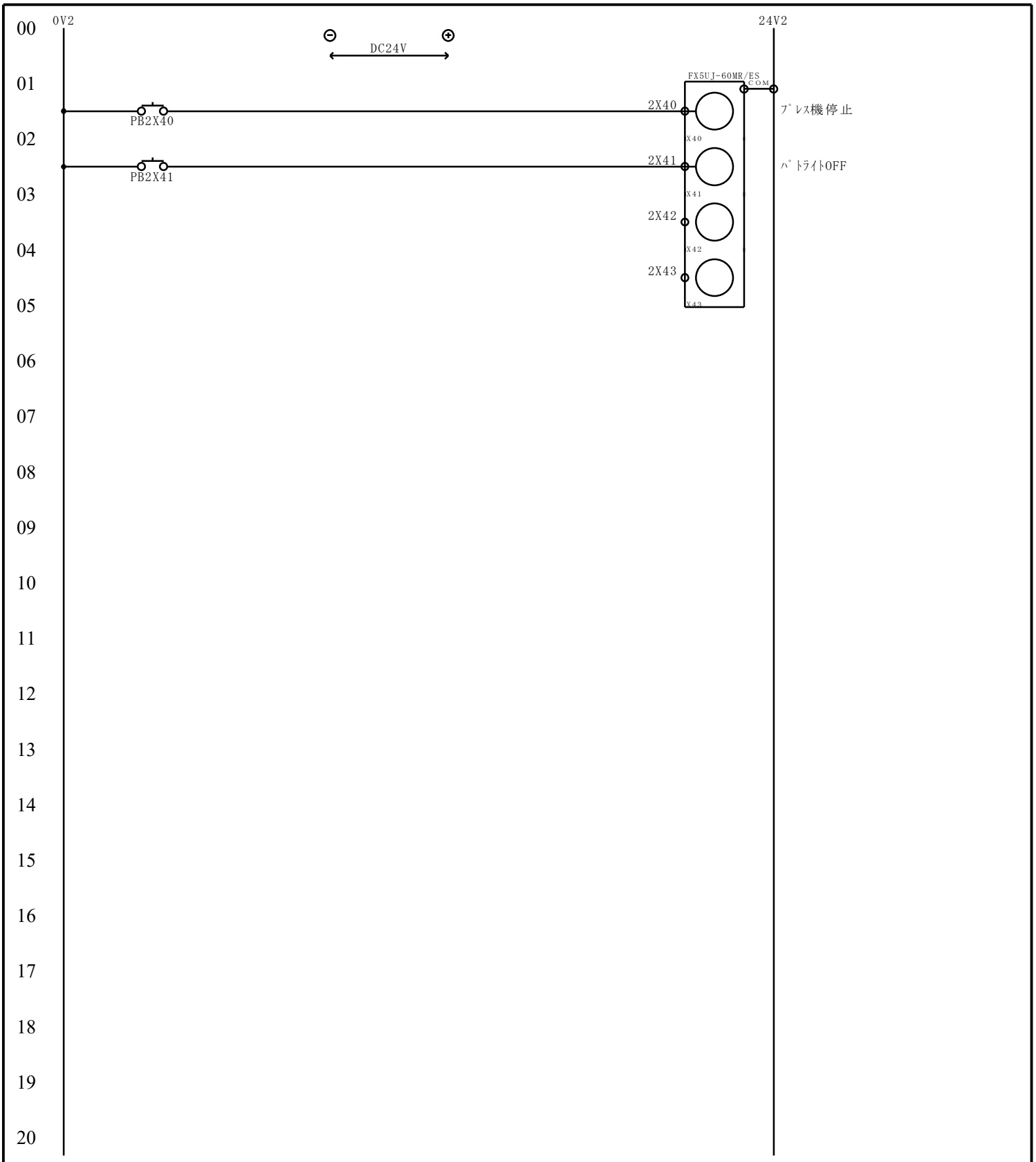

ﾌｧｲﾙ名 FILE NAME	混練、乾燥機
装置区分 DEVICE CODE	
ページ PAGE	15 / 17
設計 DESIGNED	
内容 CONTENTES	ｼｰｹﾝｻ入力図
形式 TYPE	混練、乾燥機
客先機番 USER'S NO.	
機番 MACHINE NO.	

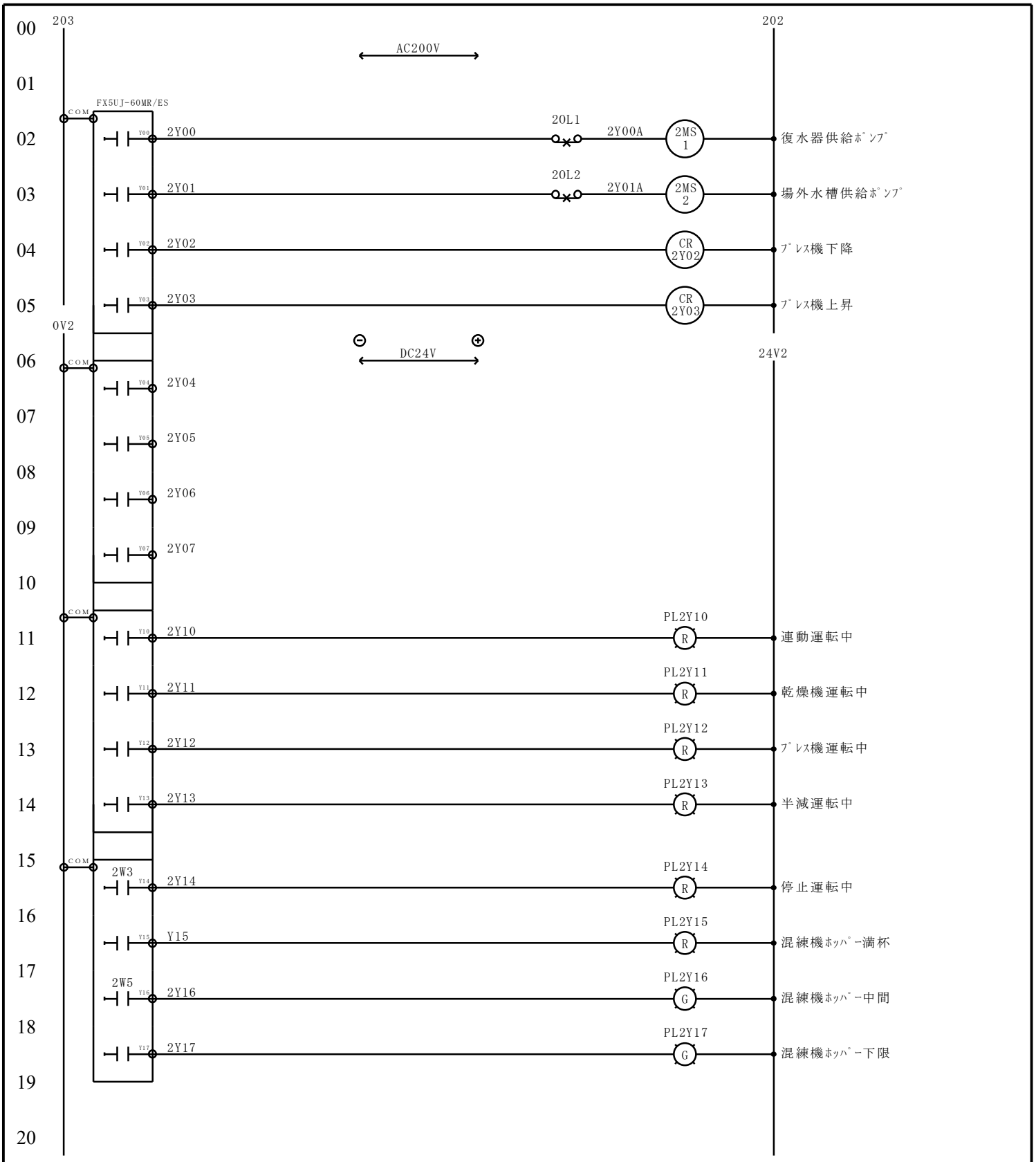

2MS1	2MS2	CR2Y02	CR2Y03								
103	106	806	807								
103	106										
103	106										

ﾌｧｲﾙ名 FILE NAME 混練、乾燥機	装置区分 DEVICE CODE		ページ PAGE 16 / 17
設計 DESIGNED	内容 CONTENTES ｼｰｹﾝｻ出力図		
形式 TYPE 混練、乾燥機	客先機番 USER'S NO.	機番 MACHINE NO.	

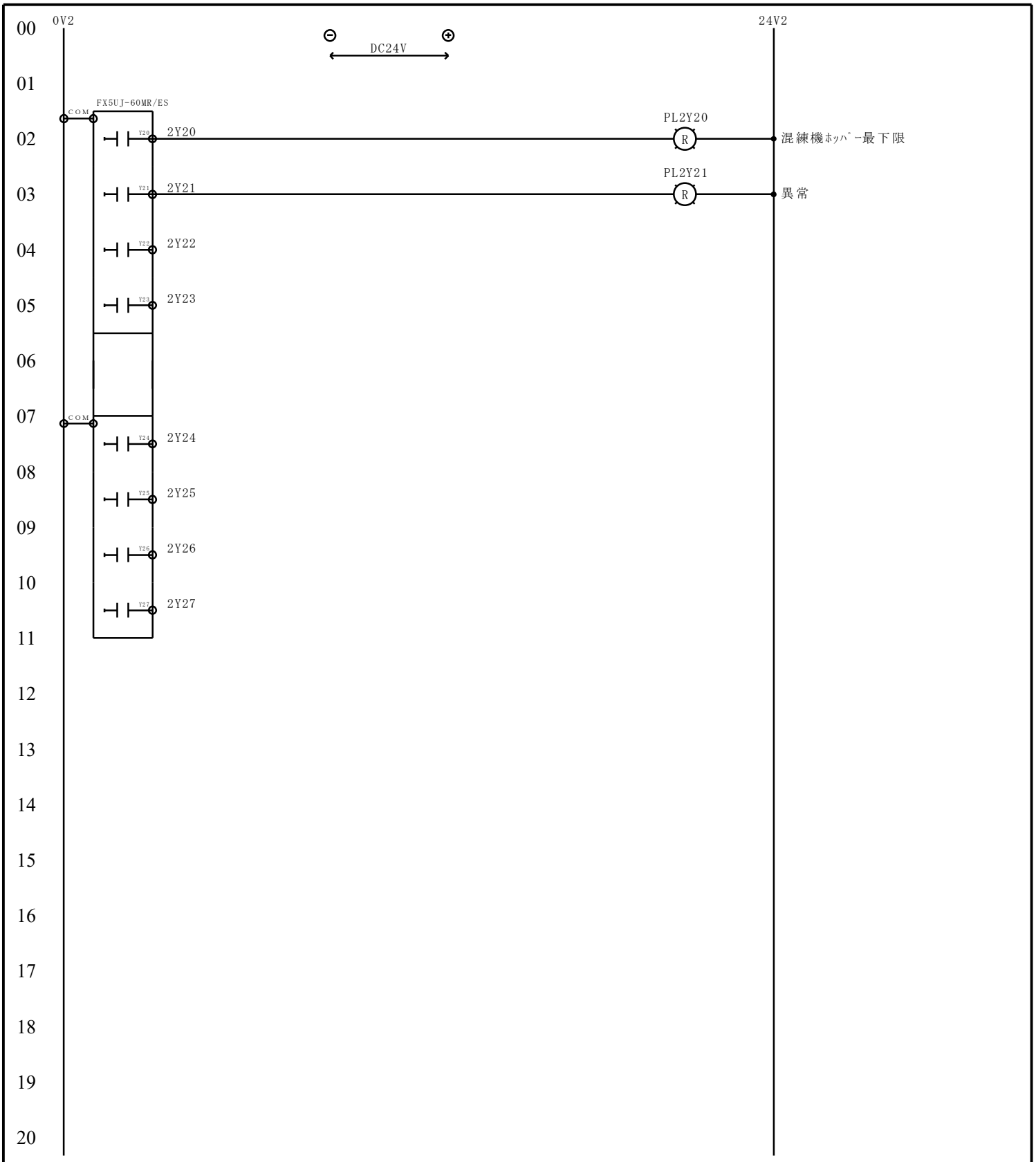

ﾌｧｲﾙ名 FILE NAME 混練、乾燥機	装置区分 DEVICE CODE		ページ PAGE 17/17
設計 DESIGNED	内容 CONTENTES ｼｰｹﾝｻ出力図		
形式 TYPE 混練、乾燥機	客先機番 USER'S NO.	機番 MACHINE NO.	