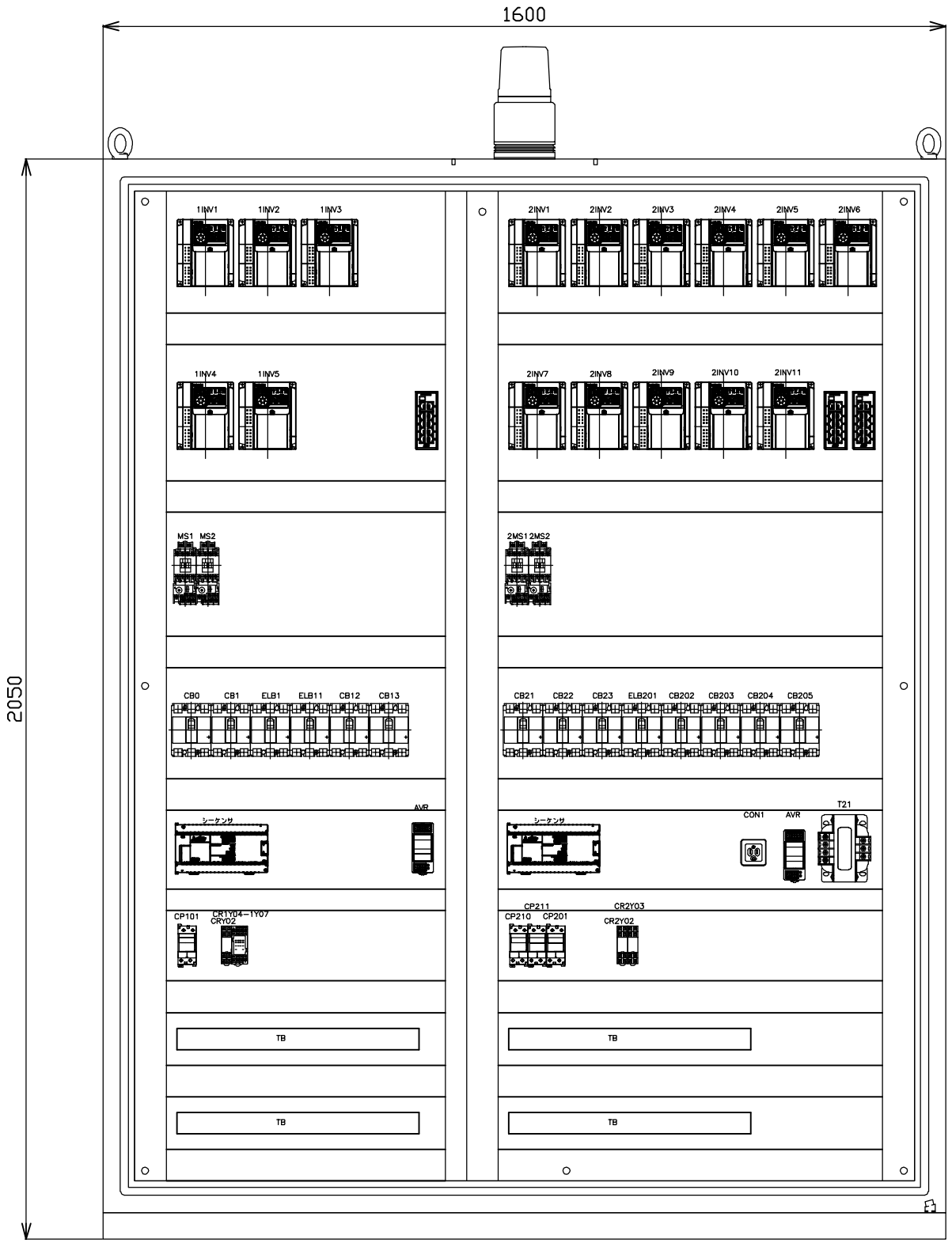

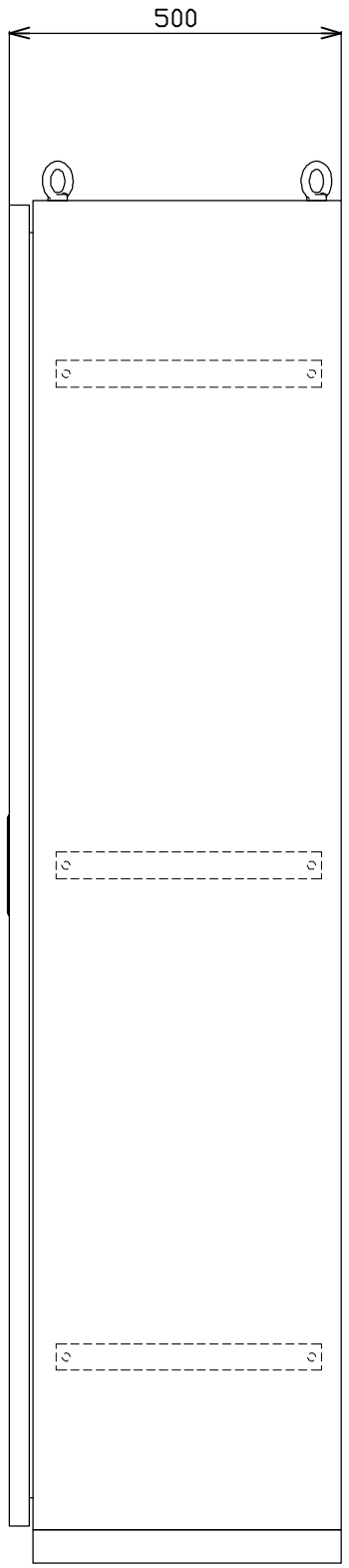

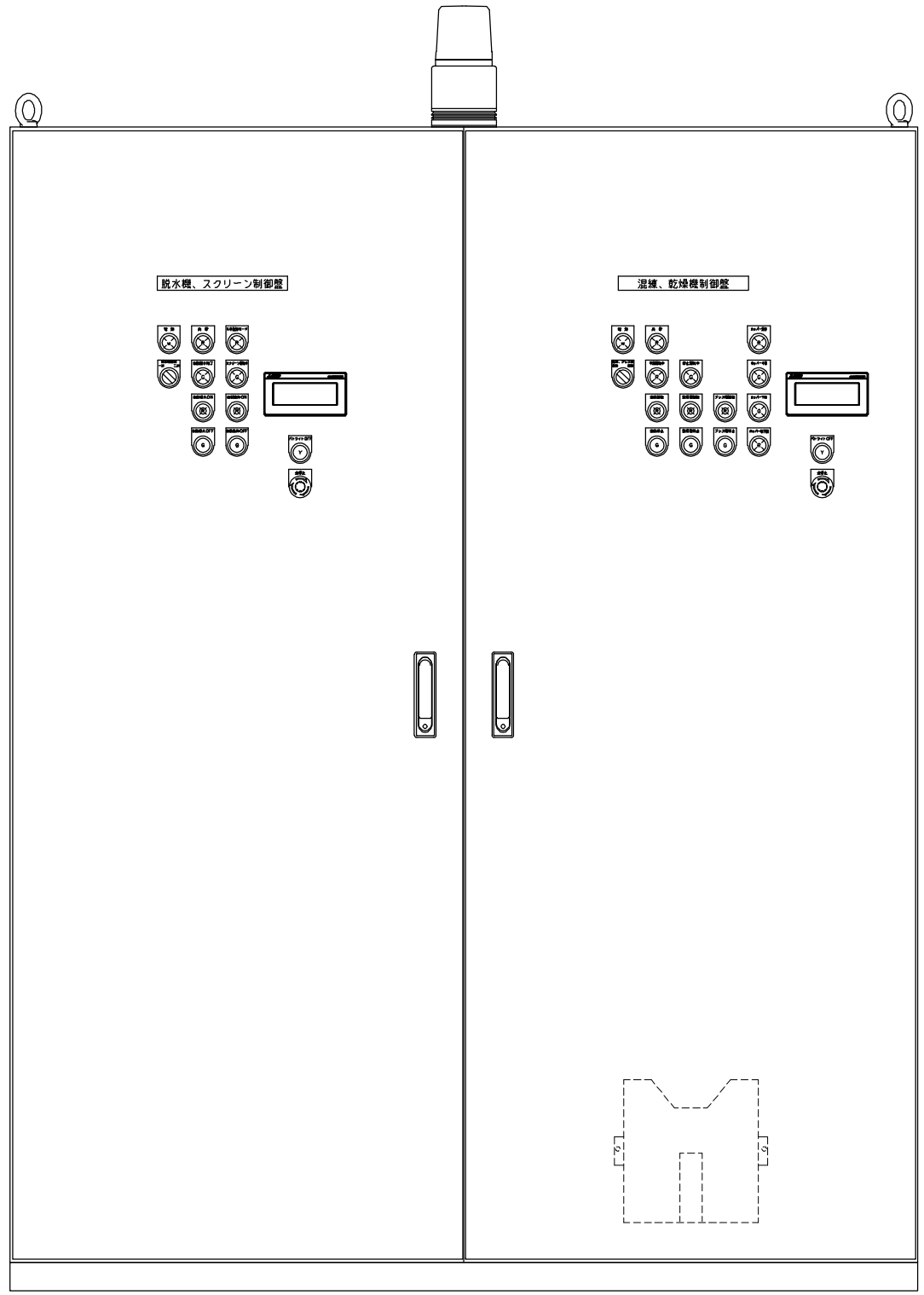

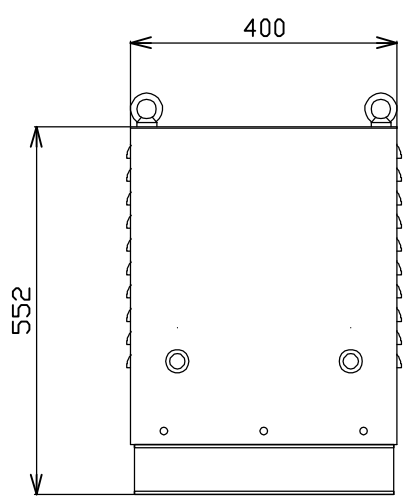

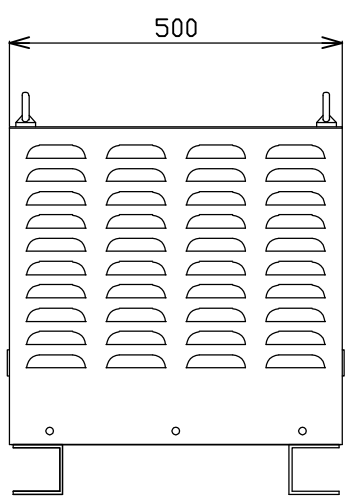

△			型 式 TYPE 脱水機、スクリーン、混練乾燥機機	承 認 APPD	検 図 CHKD	製 図 DRAWN	日 付 DATE 2025,08,27
△			名 称 TITLE 制御盤機器配置図				尺 度 SCALE /
△			株式会社 オーテックス	図 番 DWG.No. 脱水機、スクリーン、混練乾燥機機制御盤－1 △			
記号日付		改 訂 事 項 （改訂者名）					