作番　24V-554

提出年月日　’25.06.18

納 入 仕 様 書

御設備先　サニックスひびき工場第1期有機性脱水汚泥燃料施設　殿

御監督先　殿

御注文先　株式会社　弘電社　殿

受領印欄

年　月　日

変更内容につきましては、提出図面に朱書きの上、ご返却お願いします。

みつば電機株式会社

本　社　〒812-0892　福岡県福岡市博多区東那珂１丁目１５番７１号
TEL（092）411-6161　FAX（092）411-6754

熊本営業所　〒860-0812　熊本県熊本市中央区南熊本５丁目１番１号 南熊本５１１ビルディング５階
TEL（096）362-6700　FAX（096）362-6711

大阪営業所　〒574-0024　大阪府大東市泉町２丁目２番３号
TEL(本社)(092) 411-6161　FAX(本社)（092）411-6754

営 業	設 計	承 認
樗木	西村	石山

サニックスひびき工場

御設備先　第1期有機性脱水汚泥燃料施設　殿

御監督先　殿

御注文先　株式会社　弘電社　殿

	図　番		図面名称	盤記号盤名称	盤型式	面数	塗装色	御承認印	備　考
	77599	○	製作仕様書						
1	77600	○	分電盤	分電盤	屋内防水型	1			
2		○							
3		○							
4		○							
5		○							
6		○							
7		○							
8		○							
9		○							
10		○							
11		○							
12		○							
13		○							
14		○							
15		○							
16		○							
17		○							
18		○							
19		○							
20		○							
21		○							
22		○							
23		○							
24		○							
25		○							
26		○							
27		○							
28		○							

図番	77599	
作番	24V-554	1/1

分電盤、制御盤、開閉器箱、端子箱他

概要

JIS・JEM・電気技術基準内線規程等の各規約の該当項目に準拠し設計・製作致します。

1. 分電盤、開閉器箱、端子箱等
   - イ、キャビネットの各部は、厚さ1.6mm以上の鋼板とします。
     （ステンレス鋼板の場合は1.2mm以上とします。）
   - ロ、扉に操作用器具を取り付ける場合は、必要に応じ鋼板に補強を行います。
   - ハ、基板は1.6mm以上の鋼板を使用し，木板は12mmの合板を使用します。
2. 制御盤
   - イ、キャビネットの各部は、厚さ1.6mm以上の鋼板とします。
     （ステンレス鋼板の場合は1.2mm以上とします。）
   - ロ、扉に操作用器具を取り付ける場合は、必要に応じ鋼板に補強を行います。
3. 主回路導体材料
   - イ、分電盤は主として平鋼帯を使用、メッキ等の仕上を行い、端部には
     カラーマークにて相色別致します。
   - ロ、ビニール電線IVまたはLMFCを使用します。消防関係はHIVを使用します。
     配線は、黄色又は黒色で行い　電線端部は圧着端子に色別キャップ付とします。
   - ~~ハ、1次側幹線入力端子に圧着端子及び相色別絶縁キャップを取付け致します。~~
     ~~（2次側負荷端子には取付け致しません。）~~
4. 制御配線　　右図面参照
   - イ、電線は1.25sq以上のIV電線を使用し、JEM1132「配電盤の配線方式」に準じます。
   - ロ、計器用変成器の2次側は、2sqにて配線します。
   - ハ、端子は圧着端子を使用し配線端部に配線番号指示マークチューブを取り付けます。
     （圧着端子側より読み上げ）
   - ニ、電力量計のパルス出力及び変換器等の4～20mA出力は、ツイスト線にて配線致します。
5. 塗装
   - イ、外形図に記載内容とします。

6. 主回路導体色別表

DC		1φ2w 105V		1φ2w 105V		1φ3w 210／105V			3φ3w 210V			3φ3w 440V			3φ4w 182／105V			
N	P	R	N	T	N	R	N	T	R	S	T	R	S	T	R	S	T	N
青	赤	赤	白	黒	白	赤	白	黒	赤	白	青	赤	黒	青	赤	黒	青	白

7. 電源表示計測回路色別表　下記色別にて配線します。（VT、CTのある場合）

電圧回路（VT）	電流回路（CT）
黄	黄

8. 制御回路、アース線色別表　下記色別にて配線します。

AC回路	DC回路	接地（三種）	接地（特三種）	接地（ELCB）
黄	黄	ED 緑	EC 緑	ELCB－ED 緑

医療用絶縁監視のアースは黄色キャップとします。

9. 銘板（主銘板、用途銘板、カードホルダー）　適用（■処理します）

文字……黒文字	㋑	裏彫	透明アクリル板表面白
非常用……赤文字	㋺	表彫	乳白色アクリル板
主銘板 ■貼付．ロビス止	100×20×t2 150×30×t2 200×40×t2 315×63×t3		
用途銘板	標準……40×12×t2（9文字2段）		
カードホルダー 貼付（動力盤用）	（CH－EB5）　41×12（37×10）		
カードホルダー 貼付（電灯盤用）	（CH－EB5）　41×12（37×10）		

10. 社名板，施工業者銘板
    - イ、社名板（ロゴマーク）は　取付（要．不要）　扉（表面．裏面）
    - ロ、定格銘板は　取付（要．不要）　扉（表面．裏面）
    - ハ、施工業者銘板は　取付（要．不要）　扉（表面．裏面）
11. 表示灯，操作押釦色

表示灯	停止中	緑	LED	操作SW	停止釦	緑
	運転中	赤	LED		運転釦	赤
	異　常	橙	LED		復　帰	黒
	電　源	白	LED		ランプテスト	黄
					ブザー停止	黒

12. 支給品　（納期　　位前に）
    - イ、支給品を発送の場合は、件名記入の上営業担当者宛に連絡の上発送願います。
13. アース（アースキャップ取付）
    - イ、盤にはアースを設けます、列盤になる場合は単体ごとに設けます。
    - ロ、接地線の太さについては国土交通省基準に依ります。
    - ハ、扉に配線のある分に関しては，扉にアースを設けます。（弱電を除く）
14. 備　考
    - イ、同一盤内に2系統以上の異電圧電源が入っている場合はセパレータにて区画します。
    - ロ、盤内で使用するインシュロックは耐候性（黒色）を使用します。
    - ハ、屋外盤の扉に設ける換気ギャラリは（~~指定色塗装~~　SUSヘアライン仕上）とします。

※項目4．制御配線，補足図面

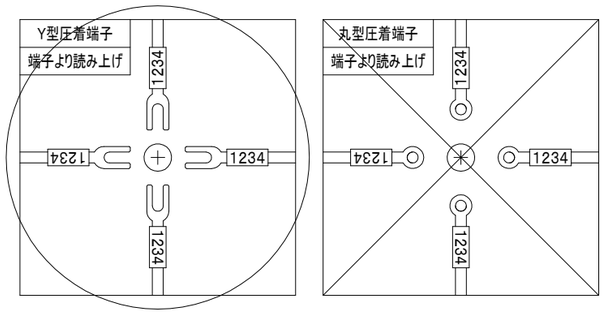

※一次側幹線,2次側負荷用圧着端子及び相色別絶縁キャップは弊社供給外と致します。

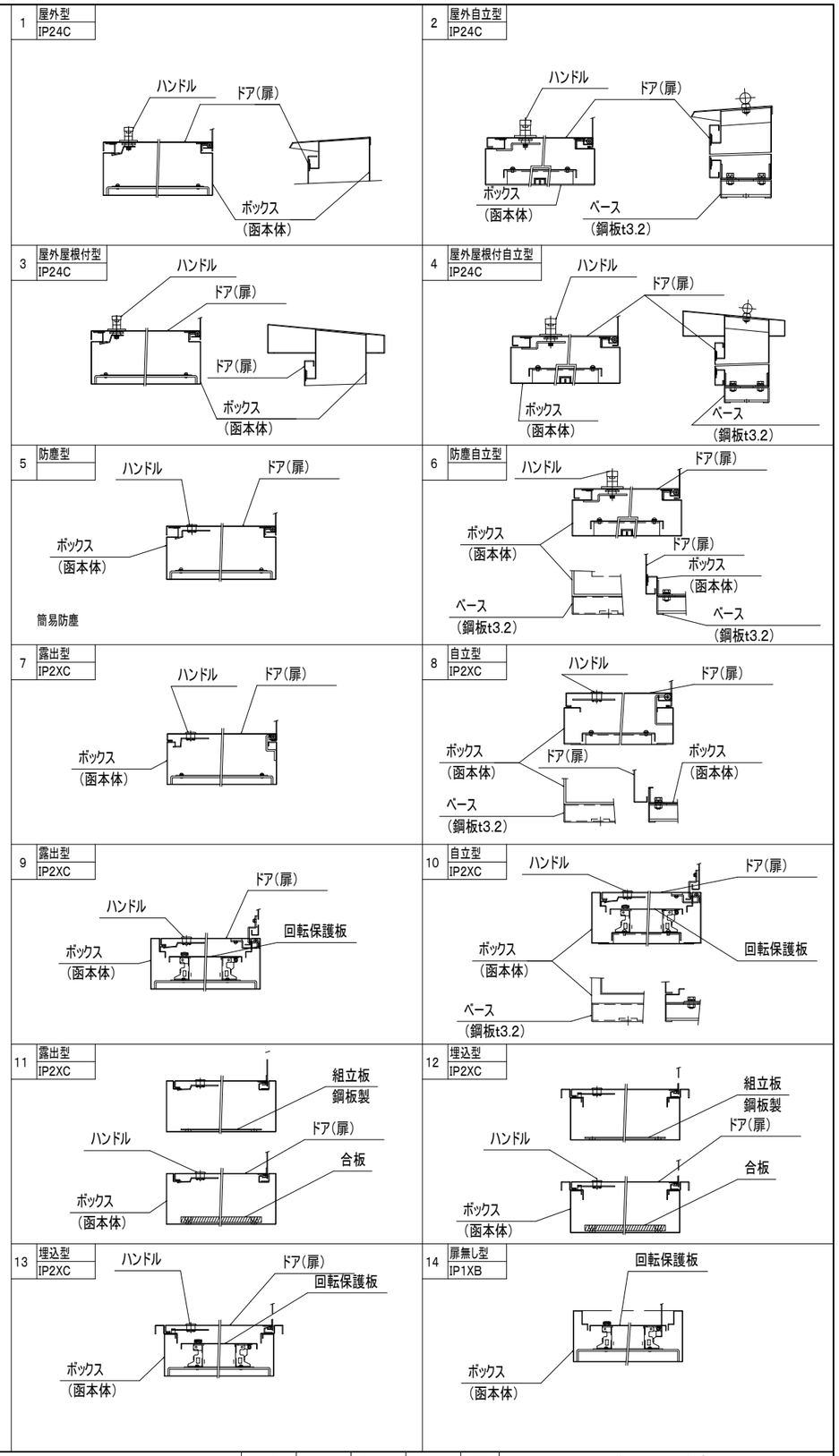

符号	訂正年月日	変更内容	印	検印		
△					DATE	25 ／ 03 ／11
△					FILE	24V-554 000S1

納入先　サニックスひびき工場
第1期有機性脱水汚泥燃料施設　殿

三葉電機工業株式会社

承認	検図	設計	製図
石山	石山	西村	西村

品名　製作仕様書

図番　77599　1/1

00-MITSUBA-A3G

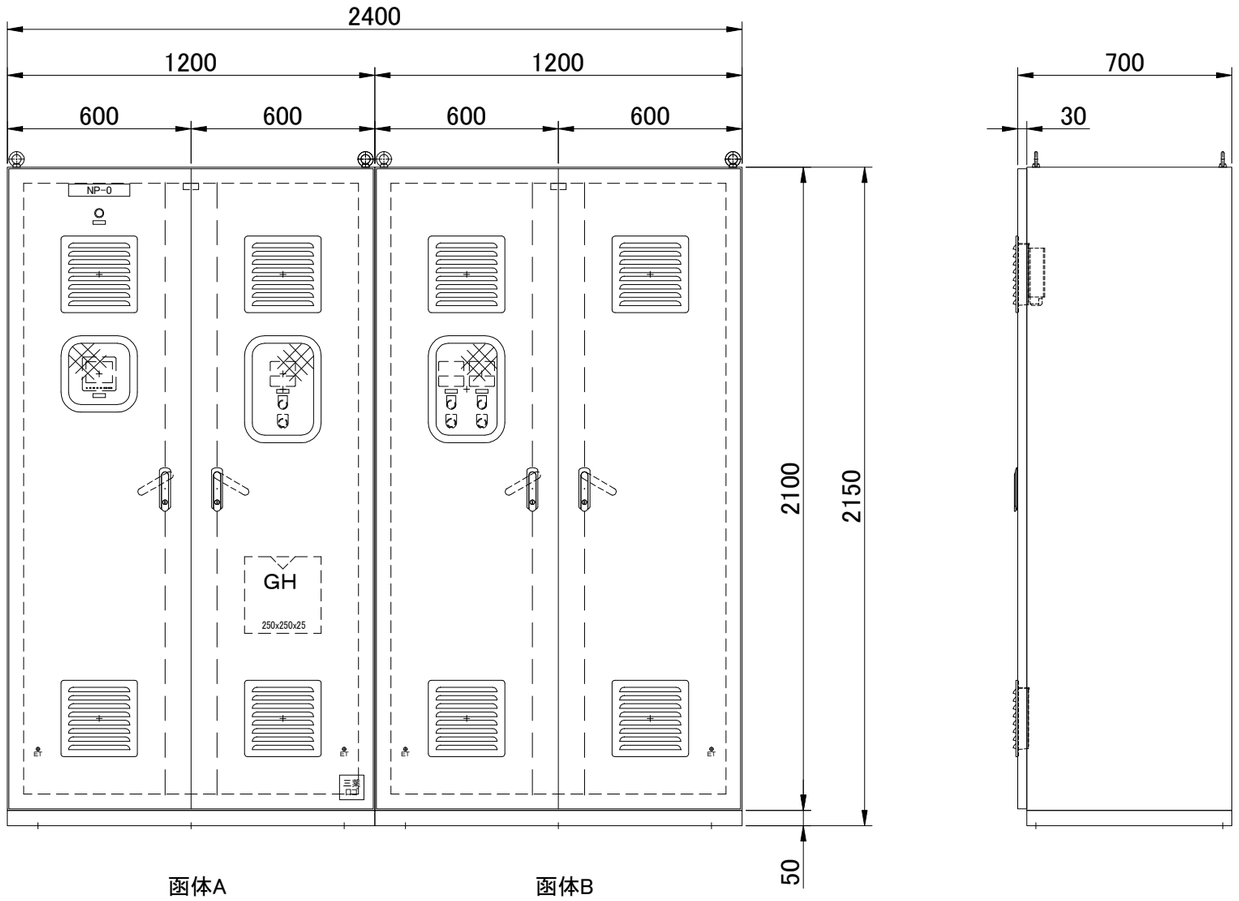

品名	仕 様	数量
NP	200×40×t2(貼付)	
0	分電盤	1
BOX	1200×2100×700	2
BASE	1200×50×670	2
PANEL	1100×1900×t2.3 (20曲)表面処理鋼板	1
PANEL	1100×1425×t2.3 (20曲)表面処理鋼板	1

塗装仕様および塗装色		
塗装仕様	メラミン焼付塗装	
外 面	2.5Y9/1	半艶
内 面	2.5Y9/1	半艶
ベース	同上	

00-MITSUBA-A3A 分電盤

符号	訂正年月日	変更内容	印	検印
△				
△				
△				

仕様		
函体	t1.6	
扉	t2.3	
DATE	25 / 03 / 11	
FILE	24V-554 01001	

納入先 サニックスひびき工場
第1期有機性脱水汚泥燃料施設 殿

第三角法 | 単位 mm | 縮尺 1/20

三葉電機工業株式会社

型式	屋内防水型
数量	1 面

承認	検図	設計	製図
石山	石山	西村	西村

品名: 分電盤
分電盤

図番: 77600

1/12

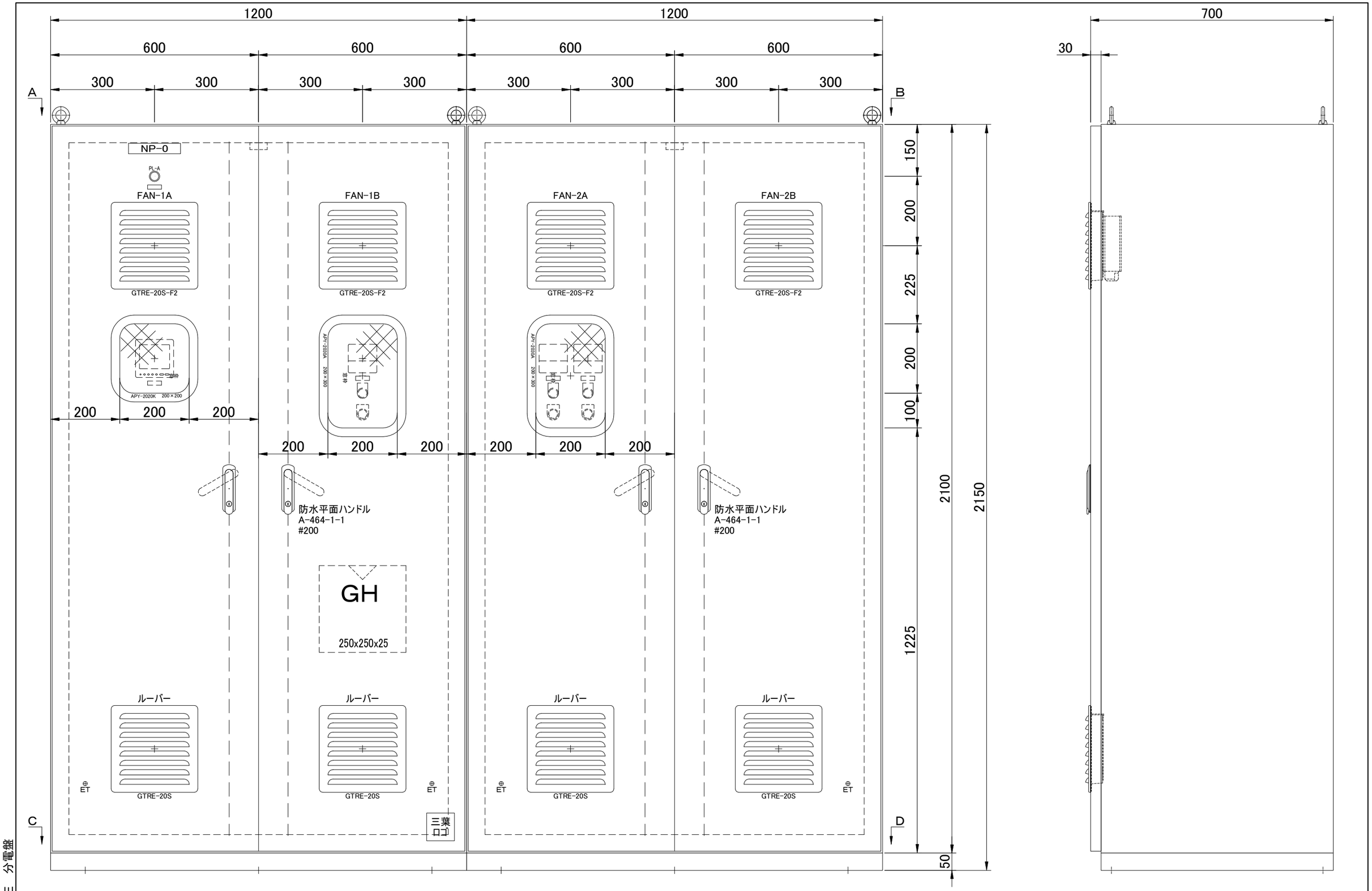

符号	訂正年月日	変更内容	印	検印	仕様	函体	
△						扉	
△						DATE	25 ／ 03 ／ 11
△						FILE	24V-554 01002

納入先　サニックスひびき工場
第1期有機性脱水汚泥燃料施設　殿

第三角法　単位 mm　縮尺 1/10

三葉電機工業株式会社

型式	
数量	面

承認	検図	設計	製図
石山	石山	西村	西村

品名　分電盤
分電盤

図番　77600　2

00-MITSUBA-A3E　分電盤

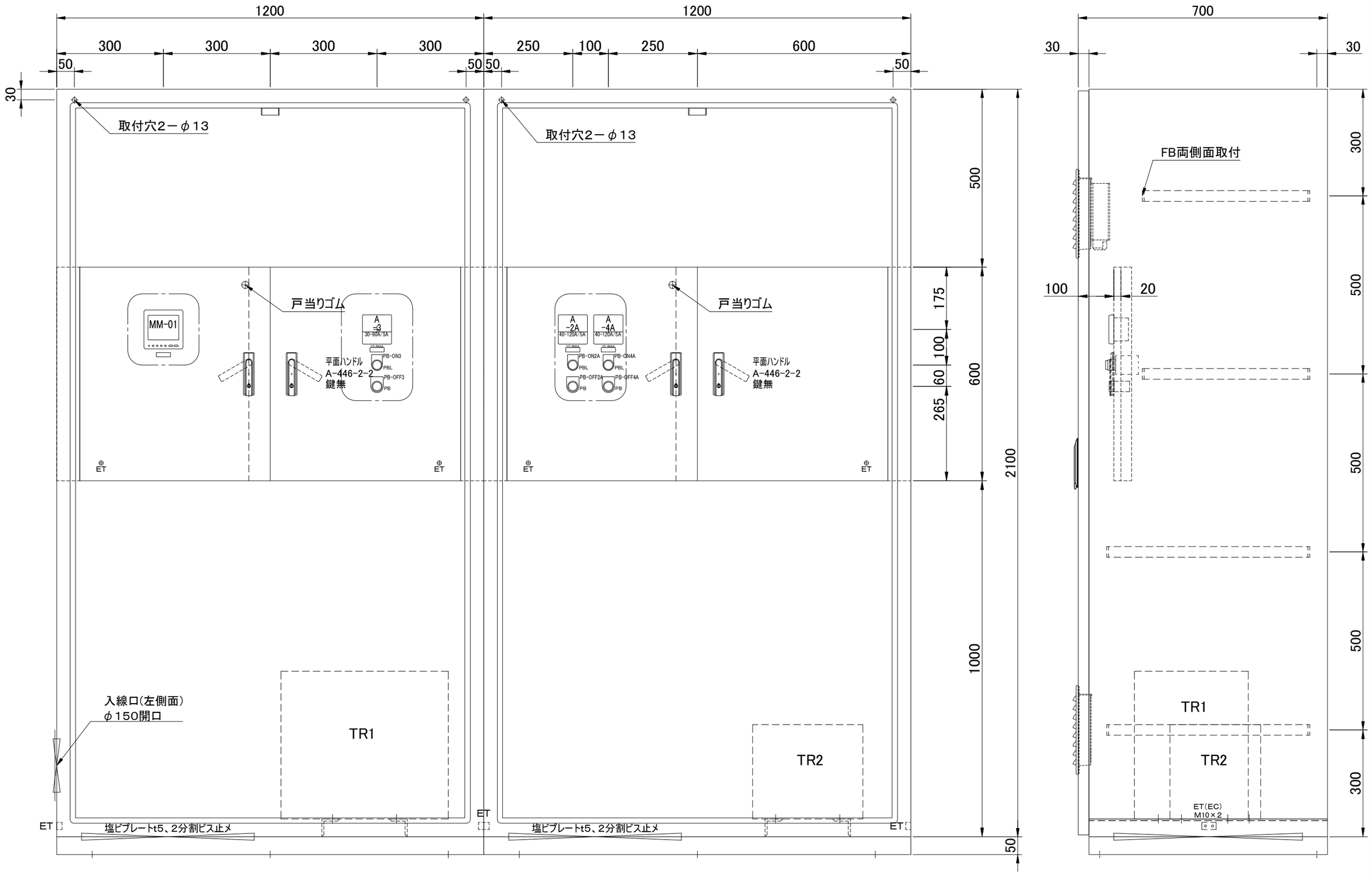

00-MITSUBA-A3E　分電盤

符号	訂正年月日	変更内容	印	検印	仕様	函体	
△						扉	
△						DATE	25 ／ 03 ／ 11
△						FILE	24V-554 01003

納入先　サニックスひびき工場
第1期有機性脱水汚泥燃料施設　殿

第三角法　単位 mm　縮尺 1/10

三葉電機工業株式会社

型式		品名	分電盤
数量	面		分電盤
承認	検図	設計	製図
石山	石山	西村	西村
図番	77600		3

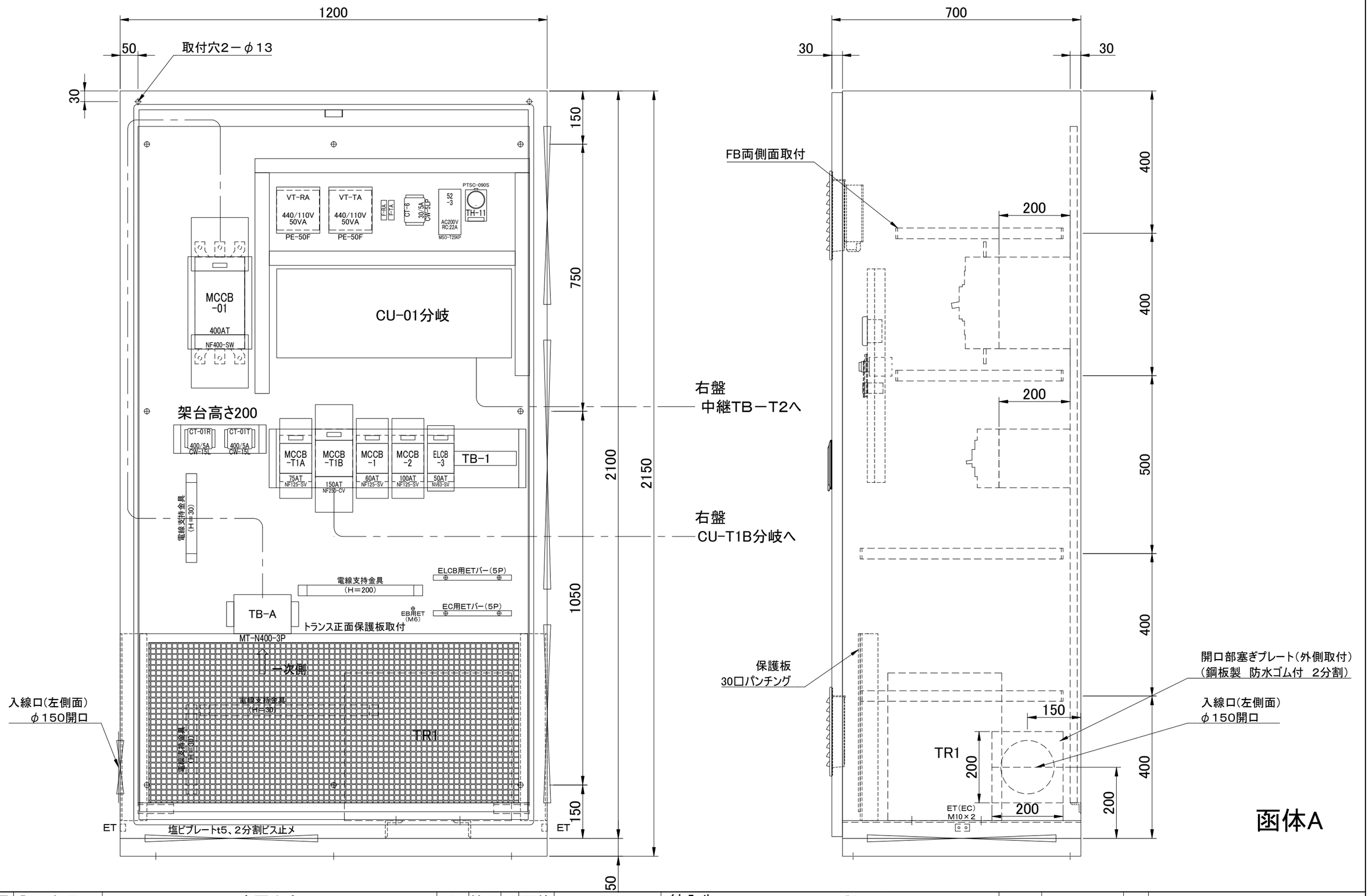

符号	訂正年月日	変更内容	印	検印	仕様	函体		納入先 サニックスひびき工場 第1期有機性脱水汚泥燃料施設 殿	型式		品名	分電盤
△						扉			数量	面		分電盤
△						DATE	25 ／ 03 ／ 11	第三角法 単位 mm 縮尺 1/10	承認	検図	設計	製図	図番 77600
△						FILE	24V-554 01004	三葉電機工業株式会社	石山	石山	西村	西村	4

00-MITSUBA-A3E 分電盤

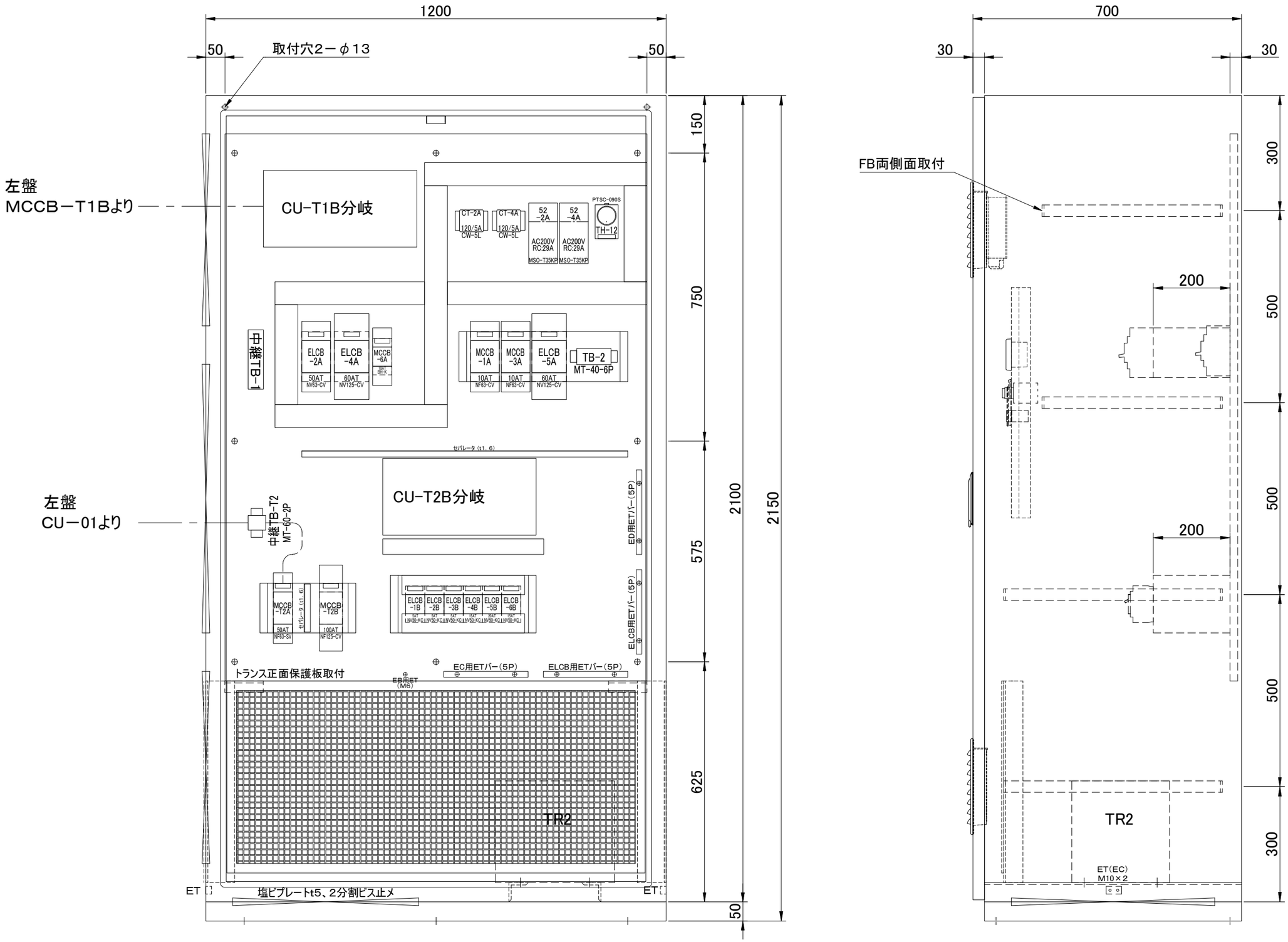

符号	訂正年月日	変更内容	印	検印	仕様	函体	
△						扉	
△						DATE	25 ／ 03 ／ 11
△						FILE	24V-554 01005

納入先　サニックスひびき工場
第1期有機性脱水汚泥燃料施設　殿

型式
数量　面

第三角法　単位 mm　縮尺 1/10

承認	検図	設計	製図
石山	石山	西村	西村

三葉電機工業株式会社

品名　分電盤
分電盤

図番　77600　5

00-MITSUBA-A3E　分電盤

天井開口寸法図
（A－B矢視）

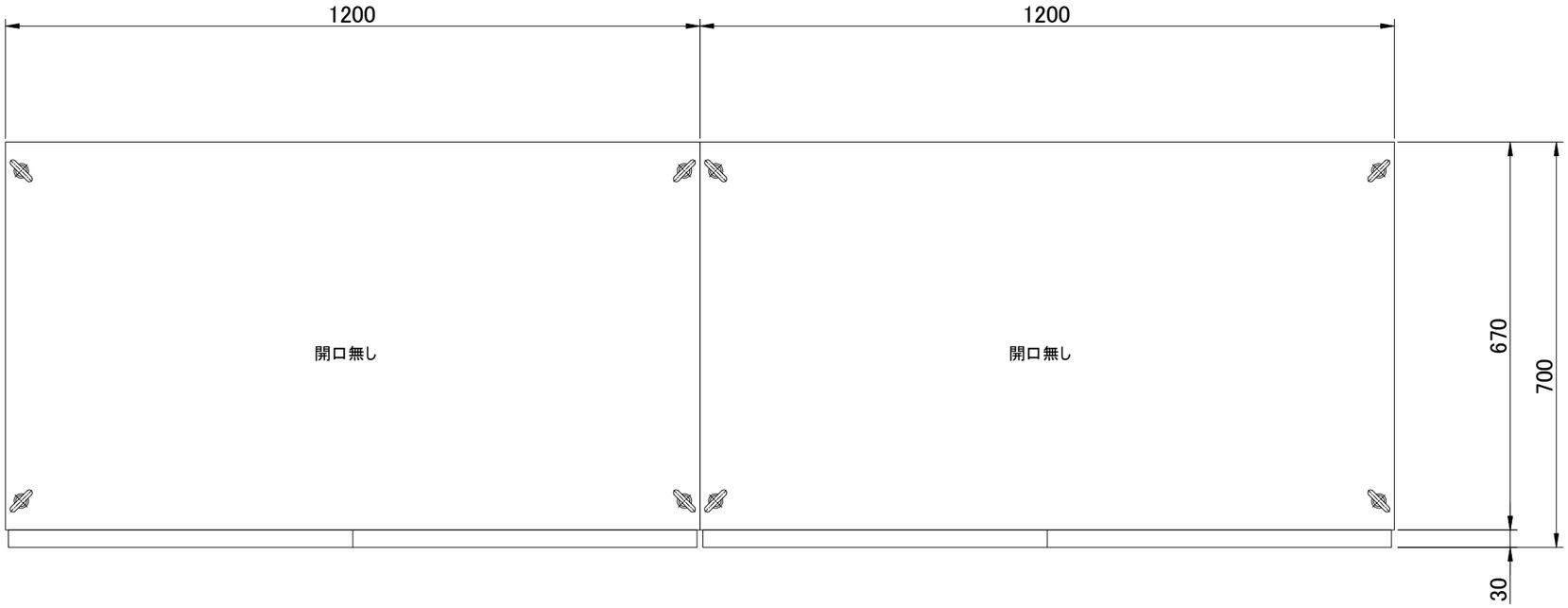

底部開口寸法図
（C－D矢視）

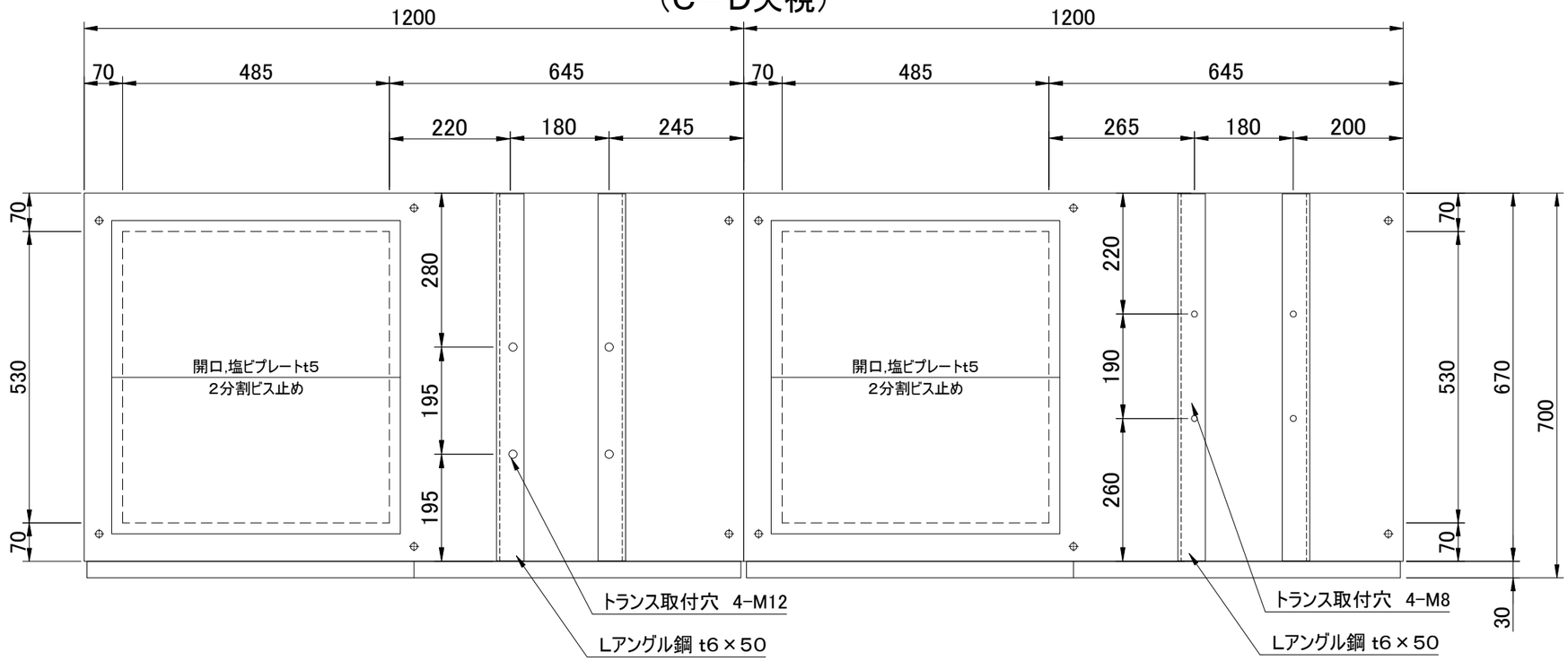

符号	訂正年月日	変更内容	印	検印	仕様	函体	
△						扉	
△						DATE	25 ／ 03 ／ 11
△						FILE	24V-554 01006

納入先 サニックスひびき工場 第1期有機性脱水汚泥燃料施設 殿

第三角法 | 単位 mm | 縮尺 1/10

三葉電機工業株式会社

型式	
数量	面

承認	検図	設計	製図
石山	石山	西村	西村

品名	分電盤
	分電盤
図番	77600

6

00-MITSUBA-A3E 分電盤

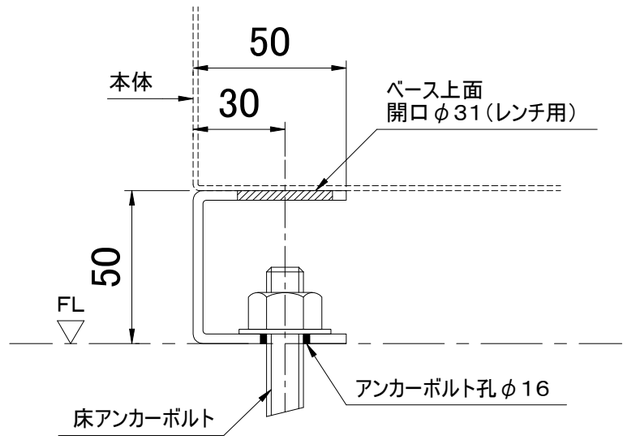

アンカーボルト部拡大図尺度1/2

ベース寸法図
（C－D矢視）

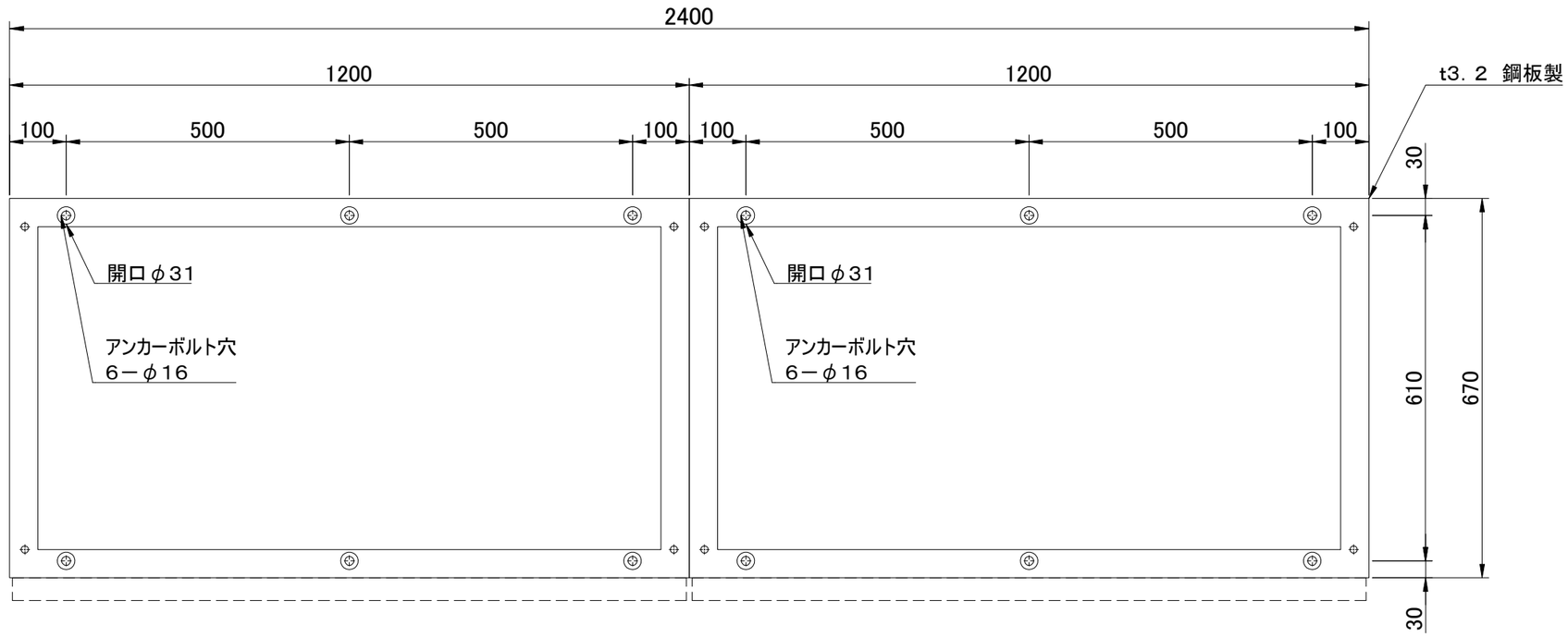

符号	訂正年月日	変更内容	印	検印	仕様	函体	
△						扉	
△						DATE	25 ／ 03 ／ 11
△						FILE	24V-554 01007

納入先　サニックスひびき工場
第1期有機性脱水汚泥燃料施設　殿

型式
数量　面

第三角法　単位 mm　縮尺 1/10

三葉電機工業株式会社

承認	検図	設計	製図
石山	石山	西村	西村

品名　分電盤
分電盤

図番　77600　7

00-MITSUBA-A3E　分電盤

A-2 04A

3Φ3W440V60Hz

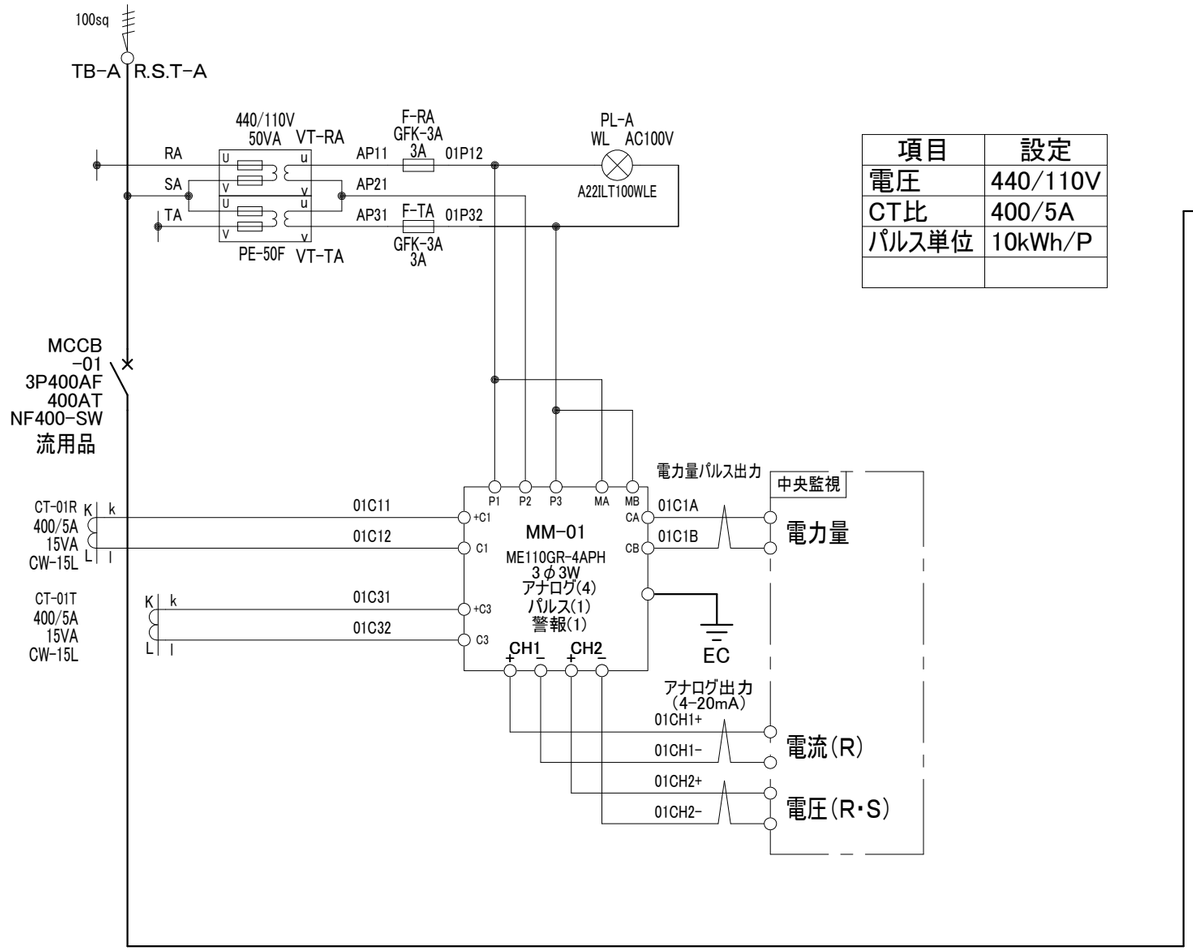

項目	設定
電圧	440/110V
CT比	400/5A
パルス単位	10kWh/P

440V ※A

MM－０１マルチメータ設定表

設定メニュー	項目名称	設定
１．１	相線式	３Ｐ３
１．２	表示パターン	Ｐ０４
１．３	ＶＴ/ダイレクト選択	ＹＥＳ
１．３．２	ＶＴ二次電圧	１１０Ｖ
１．３．３	ＶＴ一次電圧	４４０Ｖ
１．４	ＣＴ一次電流	４００Ａ
３．２	電力の最大目盛値	***ＫＷ
３．２．１	電力目盛値の片振れ/両振れ	片
３．３	無効電力の最大目盛値	***ＫＶａｒ
６．４	アナログ出力 ＣＨ１ 出力要素	ＡＲ
６．５	アナログ出力 ＣＨ２ 出力要素	ＶＲＳ
６．１１．１	パルス出力１ 出力単位	１０kWh/P

（盤出荷時の設定。以降の調整は施工・ユーザーによる。）

EC用ETバー
M6(幹線用)
M5(分岐用)

函体接地端子

EC

ELCB用ETバー
M6(幹線用)
M5(分岐用)

ELCB-EC
(ELCB)

ED用ETバー
M6(幹線用)
M5(分岐用)

ED

負荷容量	kW
負荷名称	主幹
負荷記号	
電線サイズ	-
備考	

(特記無き場合:機器は
分電盤 に実装されます)

SHNO. 01008

符号	訂正年月日	変更内容	印	検印		
△					DATE	25 ／ 03 ／11
△					FILE	24V-554 01008

納入先 サニックスひびき工場
第1期有機性脱水汚泥燃料施設 殿

三葉電機工業株式会社

承認	検図	設計	製図
石山	石山	西村	西村

品名 分電盤
分電盤

図番 77600

8

00-MITSUBA-A3F

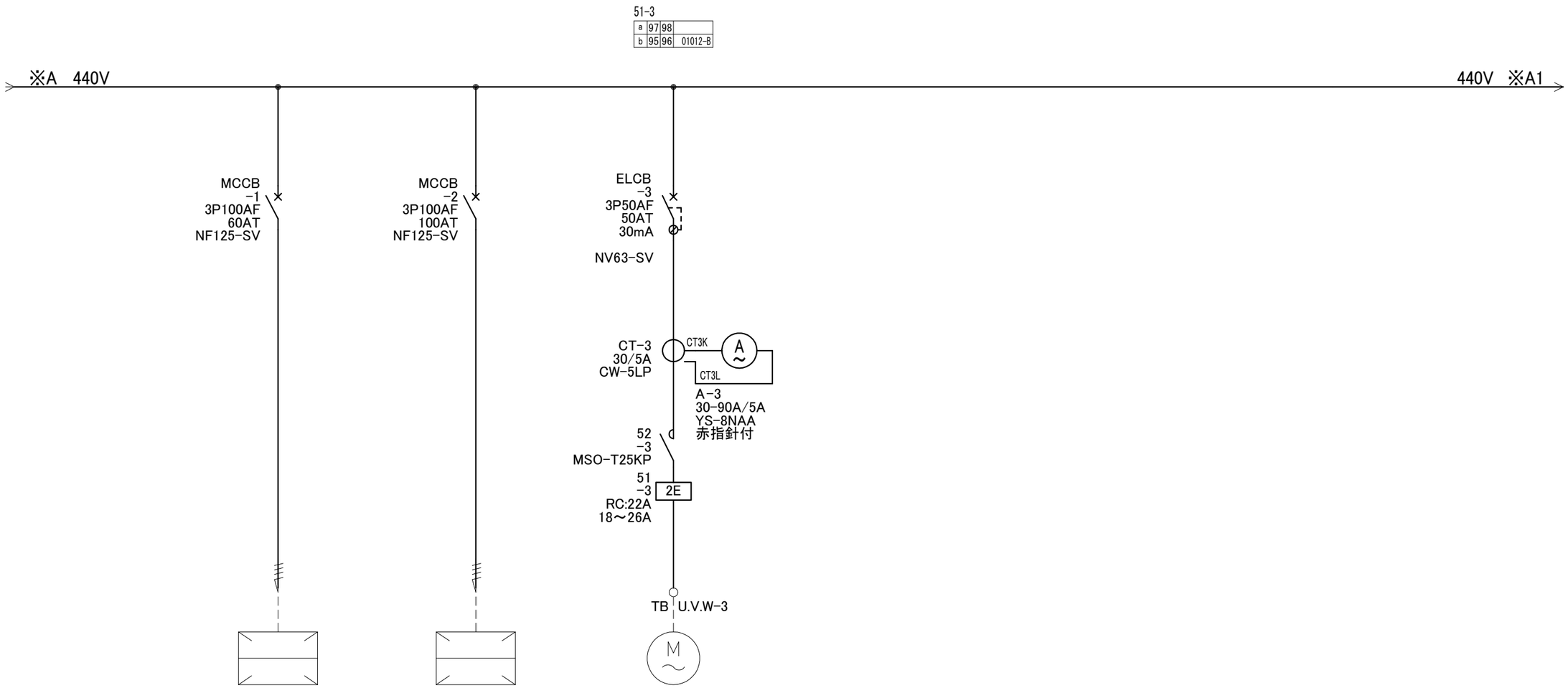

負荷容量	13.5kW	30kW	11kW
負荷名称	汚泥洗浄設備	汚泥燃料生産設備	脱臭用送風機
負荷記号			
電線サイズ	sq	sq	sq
備考	― ―	― ―	― ―

（特記無き場合：機器は
分電盤 に実装されます）

SHNO. 01009

符号	訂正年月日	変更内容	印	検印		
△					DATE	25 ／ 03 ／11
△					FILE	24V-554 01009

納入先 サニックスひびき工場
第1期有機性脱水汚泥燃料施設 殿

三葉電機工業株式会社

承認	検図	設計	製図
石山	石山	西村	西村

品名 分電盤
分電盤

図番 77600

9

00-MITSUBA-A3F

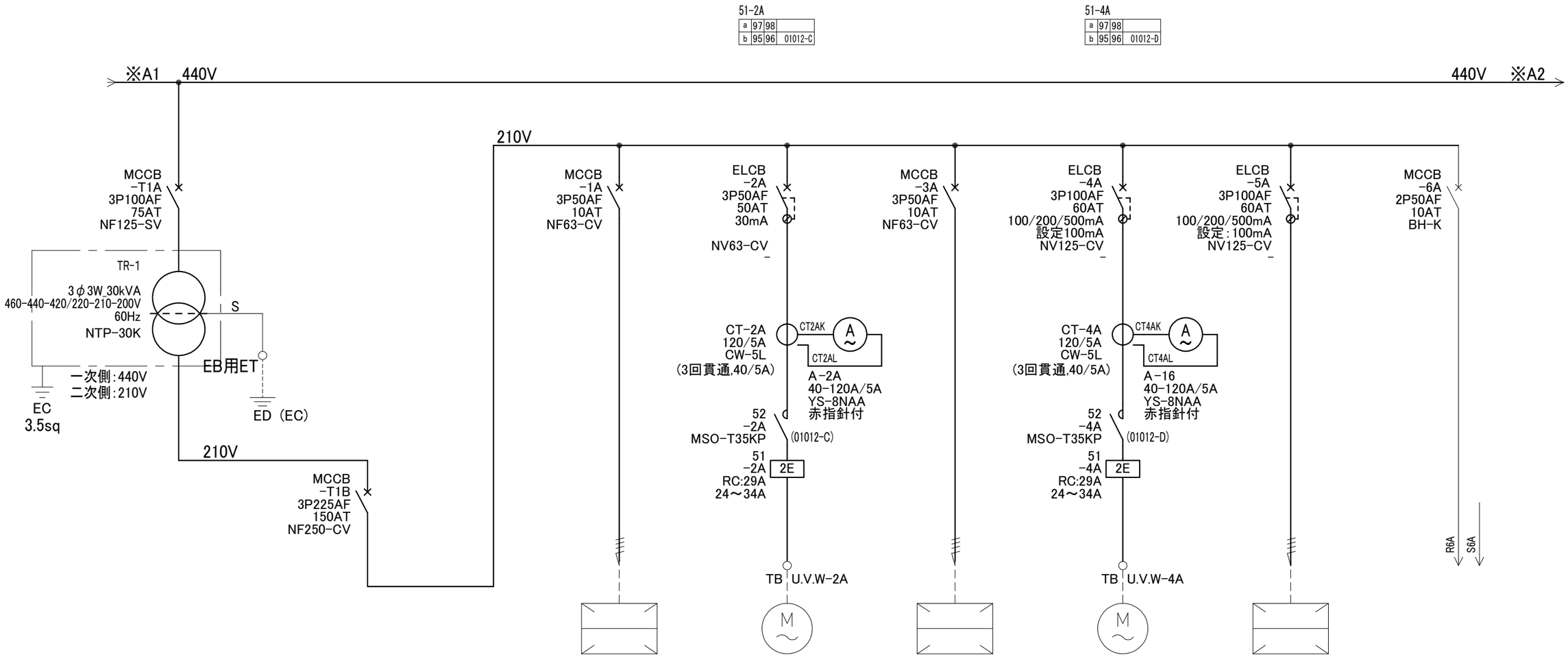

負荷容量	–	14.1kW	0.4kW	6.65kW	0.4kW	6.65kW	kW	–
負荷名称	200V TR	200V TR	スクリーン設備	高圧ボイラ	電温式気化器	コンプレッサ	予備	制御電源
	一次側遮断器	二次側遮断器						
負荷記号								
電線サイズ	–	–	sq	sq	sq	sq	sq	–
備考		— —	— —	—	— —	—	—	

(特記無き場合:機器は
分電盤 に実装されます)

SHNO. 01010

符号	訂正年月日	変更内容	印	検印		
△					DATE	25 / 03 / 11
△					FILE	24V-554 01010

納入先 サニックスひびき工場
第1期有機性脱水汚泥燃料施設 殿

三葉電機工業株式会社

承認	検図	設計	製図
石山	石山	西村	西村

品名 分電盤
分電盤

図番 77600

10

00-MITSUBA-A3F

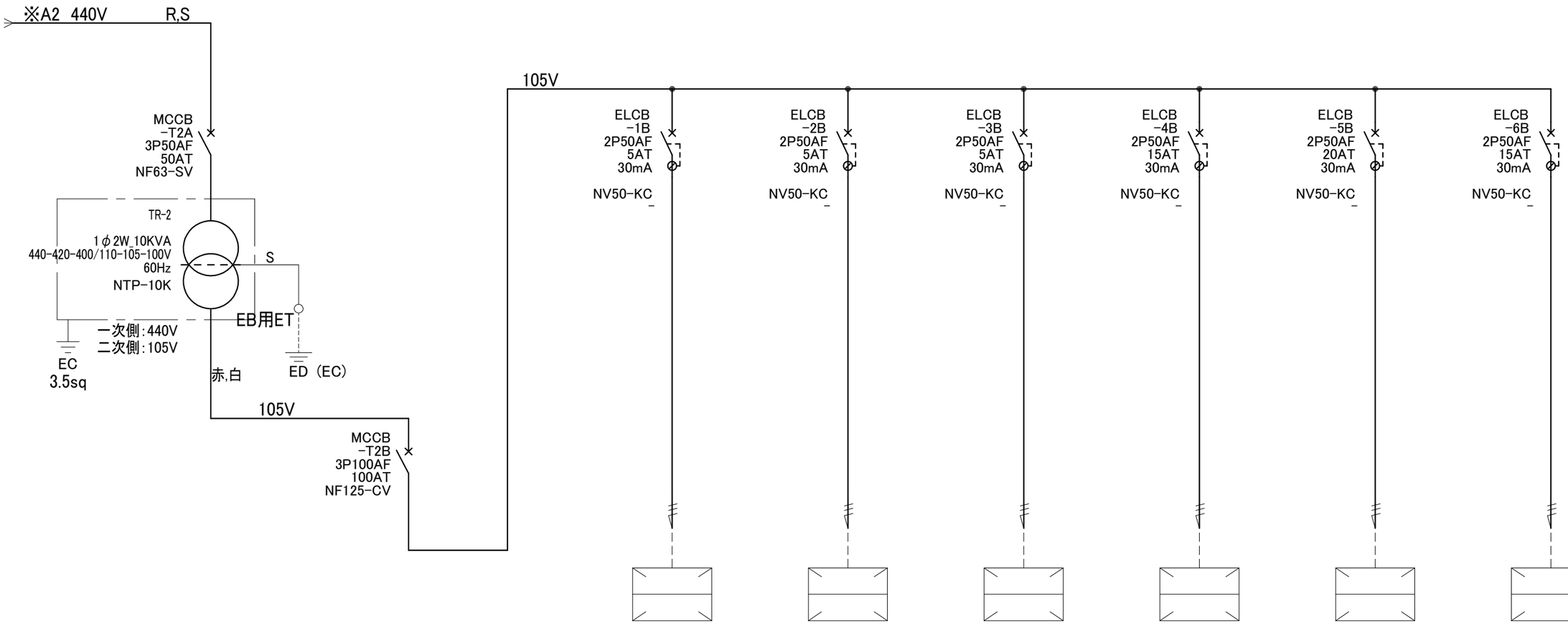

–	0.03kW	0.01kW	0.01kW	0.01kW	kW	kW	kW
100V TR	100V TR	軟水装置A	軟水装置B	警報装置	照明	空調	コンセント
一次側遮断器	二次側遮断器						
–	–	sq	sq	sq	sq	sq	sq
	—	—	—	—	—	—	—
	—						

(特記無き場合:機器は
分電盤 に実装されます)

SHNO. 01011

符号	訂正年月日	変更内容	印	検印		
△					DATE	25 / 03 / 11
△					FILE	24V-554 01011

納入先 サニックスひびき工場
第1期有機性脱水汚泥燃料施設 殿

三葉電機工業株式会社

承認	検図	設計	製図
石山	石山	西村	西村

品名 分電盤
分電盤

図番 77600

11

00-MITSUBA-A3F

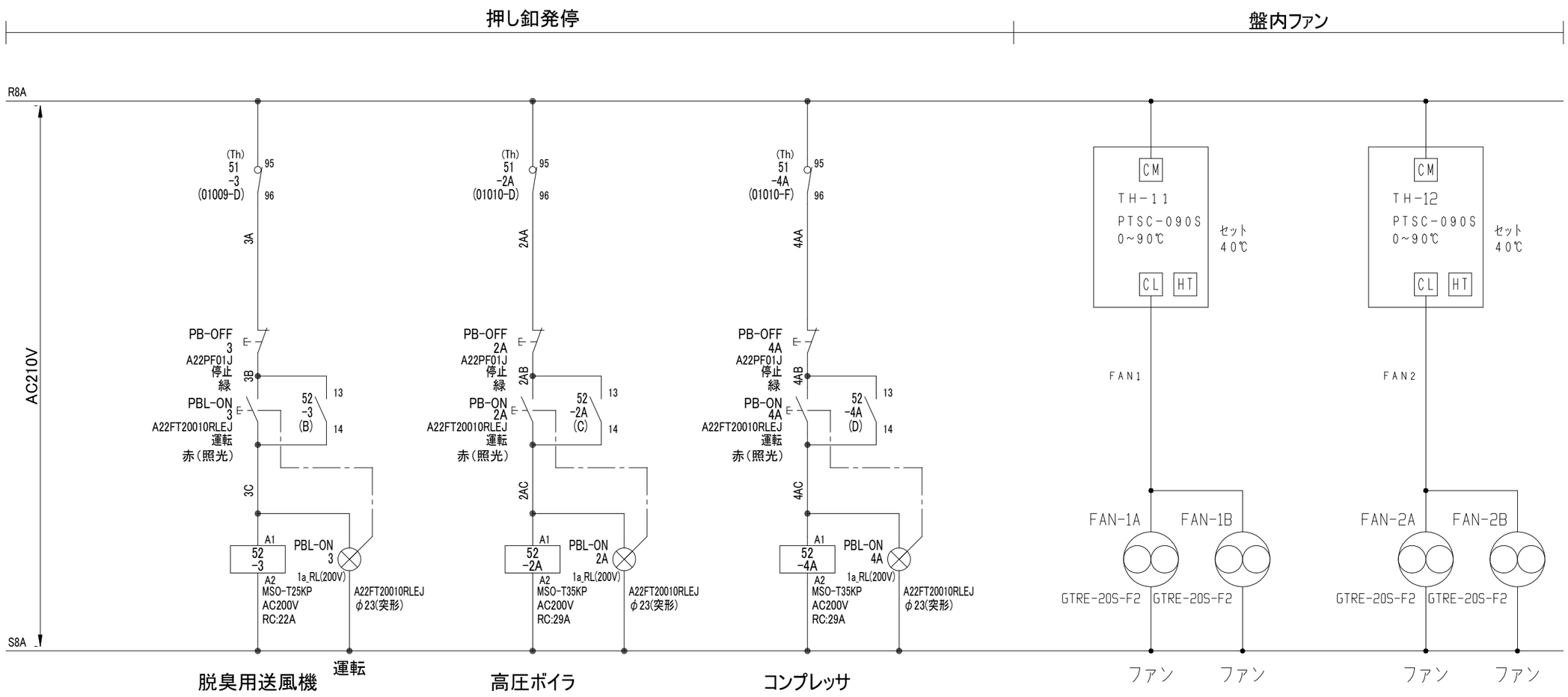

52-3

Ma	1	2		
	3	4		
	5	6		
a	13	14		B
b	21	22		
a	43	44		
b	31	32		

52-2A

Ma	1	2	01010-D
	3	4	
	5	6	
a	13	14	C
b	21	22	
a	43	44	
b	31	32	

52-4A

Ma	1	2	01010-F
	3	4	
	5	6	
a	13	14	D
b	21	22	
a	43	44	
b	31	32	

(特記無き場合:機器は
分電盤 に実装されます)

SHNO. 01012

符号	訂正年月日	変更内容	印	検印		
△					DATE	25 ／ 03 ／11
△					FILE	24V-554 01012

納入先 サニックスひびき工場 殿
第1期有機性脱水汚泥燃料施設

三葉電機工業株式会社

承認	検図	設計	製図
石山	石山	西村	西村

品名 分電盤
分電盤

図番 77600

12/12

00-MITSUBA-A3F