KEYENCE

96M17841

FR-LMP1

Instruction Manual / 取扱説明書

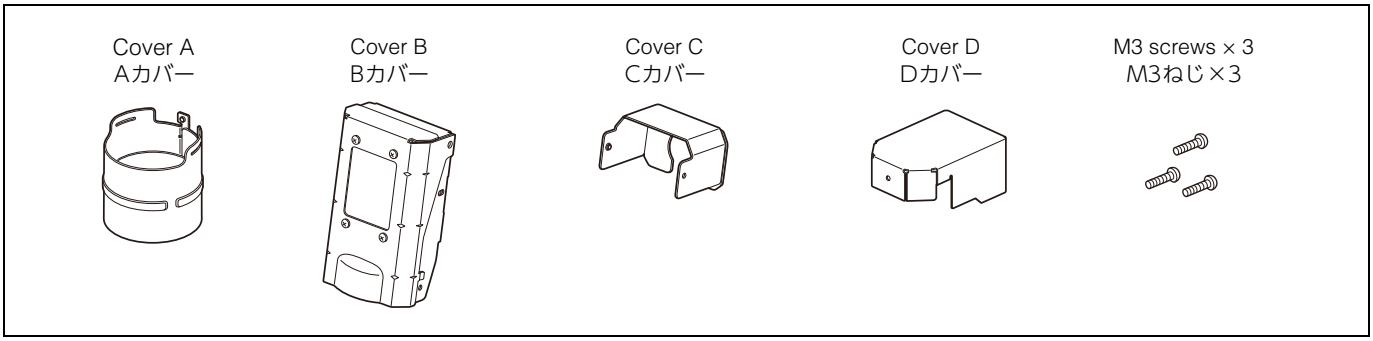

■ Built-in display / 表示一体時

1 **Slide cover A onto the display and sensor head. Push until the claws on cover A fit into the recesses on the sensor head and a click is heard.**

A カバーを表示器、センサヘッドに沿って被せる。
A カバーのツメがセンサヘッドに噛み合い「カチッ」と音が鳴るまで押し込む。

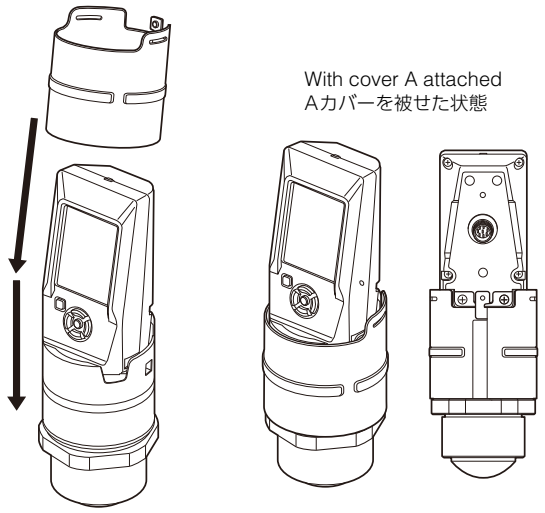

2 **Slide cover B onto the display and push until the cover stops.**

B カバーを表示器に沿って被せ、止まるまで押し込む。

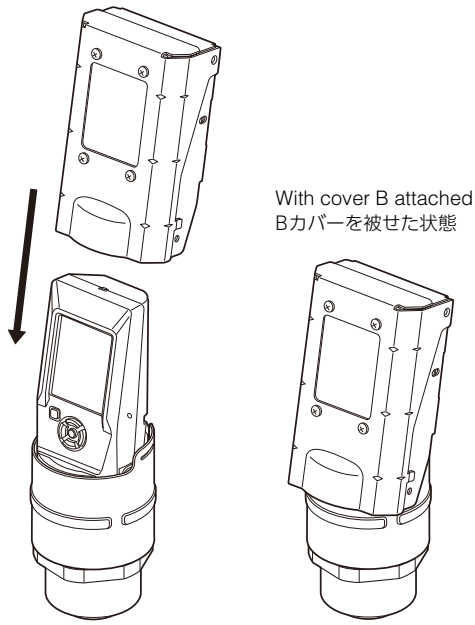

3 **Connect the power cable, attach cover C, and then secure the cover with two screws.**

電源ケーブルを接続したあとに、C カバーを取り付け、2 本のネジで固定する。

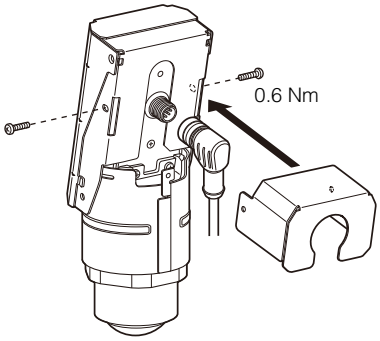

With cover C attached
Cカバーを取り付けた状態

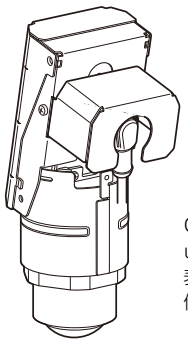

Cover D and one screw are not used with the built-in display.
表示一体時は、Dカバー、ネジ1つは使いません。

■ Separated display / 表示分離時

Sensor head / センサヘッド

1 **Slide cover A onto the sensor head.**
Push until the claws on cover A fit into the recesses on the sensor head and a click is heard.
Then, connect the dedicated cable.

A カバーをセンサヘッドに被せる。
A カバーのツメがセンサヘッドに噛み合い「カチッ」と音が鳴るまで押し込む。
その後、分離ケーブルを接続する。

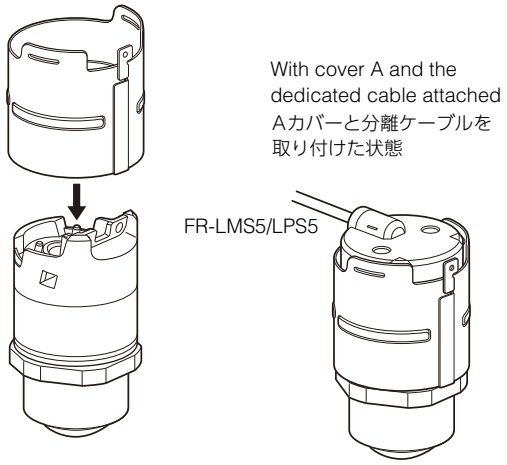

2 **Align the screw holes of covers A and D, and then insert a screw.**

A カバーと D カバーのネジ穴を合わせて、ネジで取り付ける。

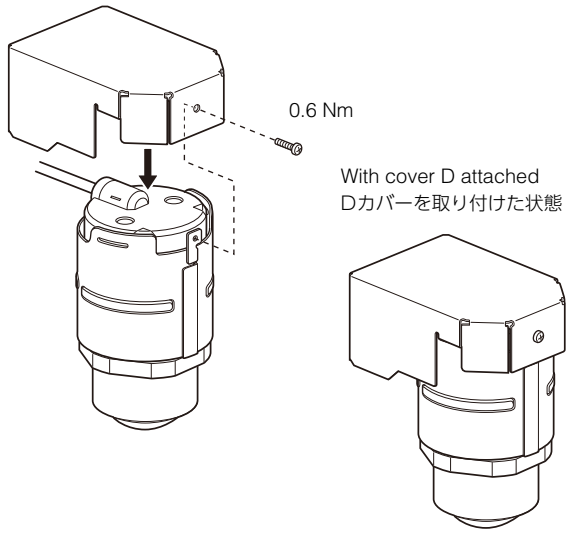

Display / 表示器

3 **Connect the dedicated cable to the display, and then slide cover B onto the display.**
Push cover B until it stops.

分離ケーブルを接続した表示器に B カバーを被せる。
止まるまで B カバーを押し込む。

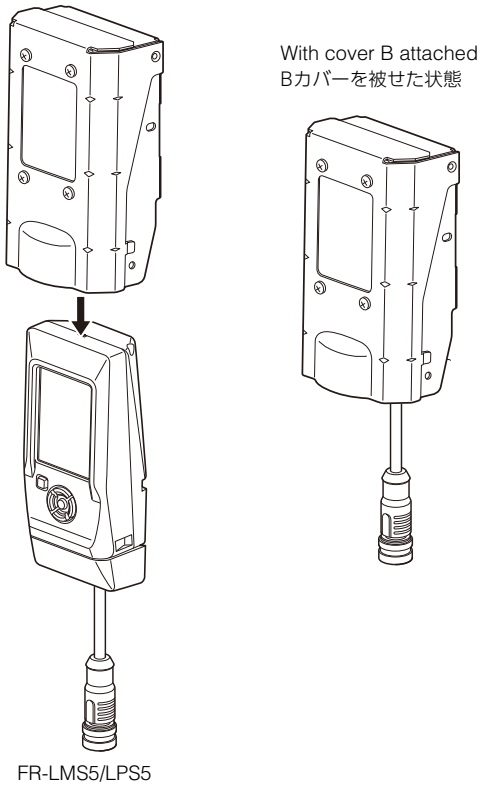

4 **Attach cover C, and then secure the cover with two screws.**

C カバーを取り付け、2 本のねじで固定する。

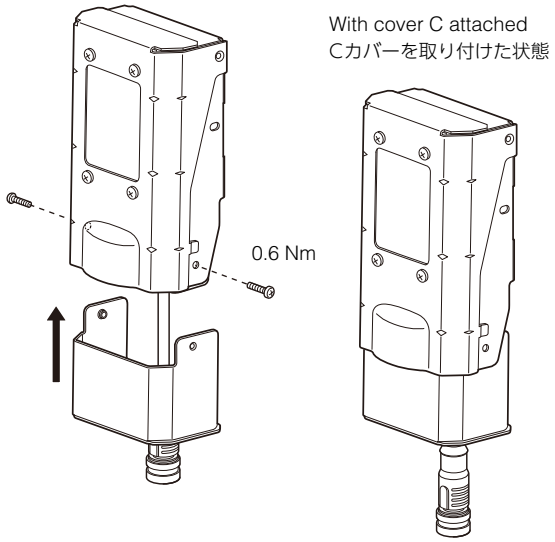

2093-1