96M17843

FR-LB2

Instruction Manual

取扱説明書

Contents

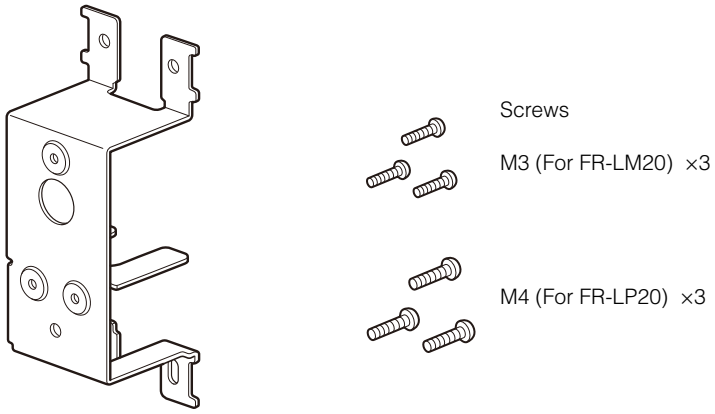

1

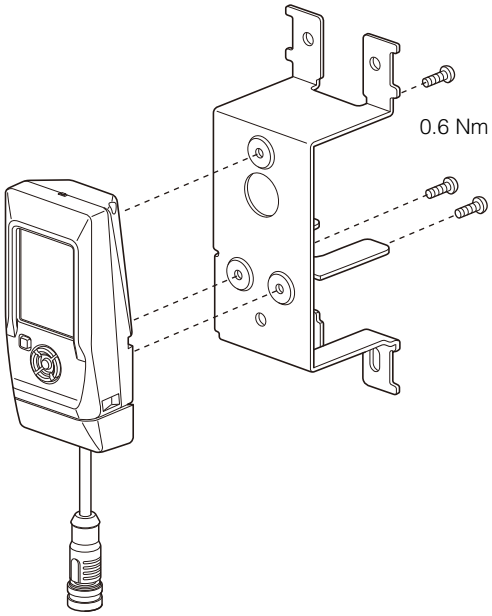
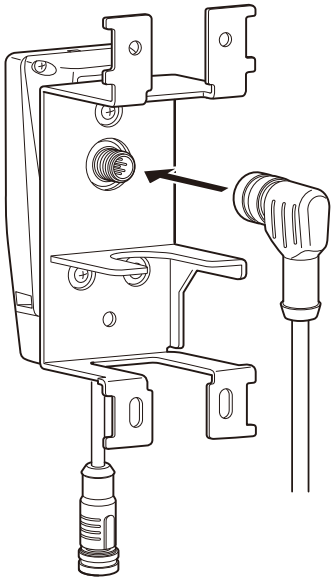
2