REV. 図面来歴			
変更	DESCRIPTION 記事	DATE 変更日	REVISED 変更者
△1	仕様欄見直しのため、寸法変更	'19.08.23	早川/市川

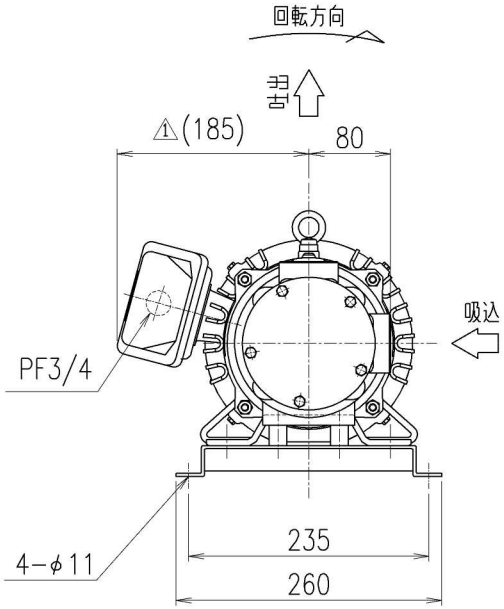

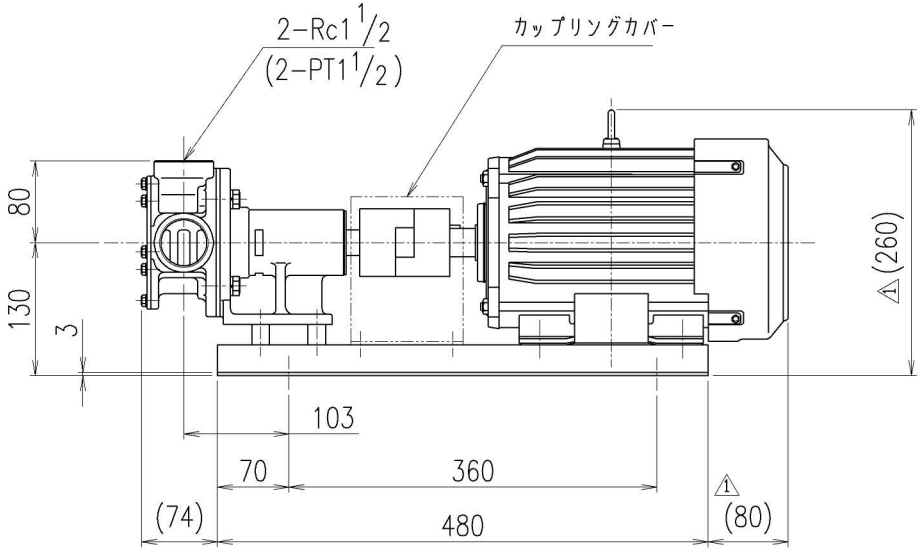

△1仕　様

ポ　ン　プ		インバータ用定トルクモータ	
型　式	FG40-S7RC(RX)	形　式	全閉外扇屋外形
ポンプケーシング材質	SCS13	効率クラス	IE3(プレミアム効率)
インペラ材質	CR/SUS304	出力，相，極数	2.2kW，三相，4極
流　量(6~60Hz)	約22~220 L/min(清水開放時)	電圧，耐熱クラス	400/400/440V(50/60/60Hz),120(E)
全揚程(6~60Hz)	MAX.36m(1800min⁻¹清水)	定格電流値	4.8/4.4/4.2A(50/60/60Hz)
		出力軸回転数	180~1800 min⁻¹(6~60Hz)
		メーカ	三菱電機 株式会社
備　考			
ベース・カバー材質	SUS304	総質量	約 50 kg

SP:400V級

3RD ANGLE	尺度	SCALE	図面名称	TITLE
三角法		1:5		FG40-S7RC-MCVSP モノフレックスポンプ外形寸法図

承認	照査	設計	図番
APPROVED 技術部 '09-08-03 竹中	CHECKED 技術部 '09-08-03 天野 / 技術部 '09-08-03 越智	DESIGNED 技術部 '09-08-03 玉城	DWG. NO. 1G6-A25-234600A

NIKKISO EIKO CO.,LTD.

日機装エイコー株式会社　DATE '09-08-03