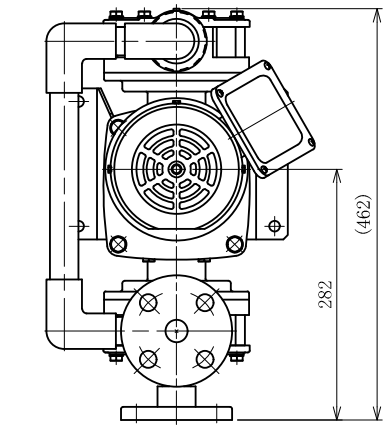

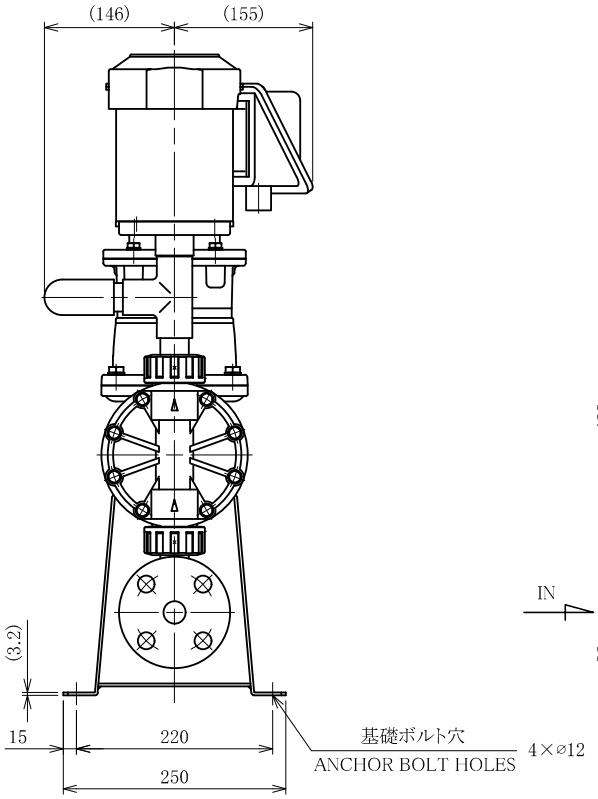

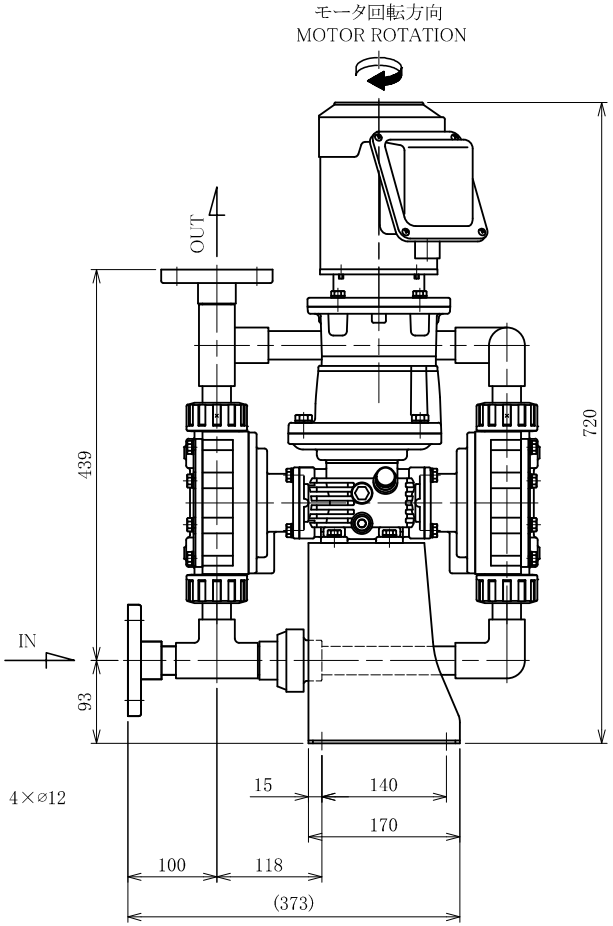

ポンプ仕様 Pump specification

ポンプ型式 Pump model		TD-F6	TD-F8
最大吐出量 Max.capacity		366L/H	492L/H
		6.1L/min	8.2L/min
制御範囲 Turndown ratio		1:10	1:10
		6～60Hz	6～60Hz
最高吐出圧力 Max.discharge pressure		0.4MPa	0.3MPa
ストローク数 (1ヘッド) Stroke speed (For one head)		9～87spm	12～116spm
ストローク長 Stroke length		6mm	
接続 Connection	吐出フランジ Disc. side flange	JIS10K25AFF	
	吸込フランジ Suct. side flange	JIS10K25AFF	
塗装色 Color	ポンプ本体 Pump	RAL5002	
質量 Weight		35 kg	

モータ仕様 Motor specification

メーカー Manufacturer	三菱電機株式会社 MITSUBISHI ELECTRIC CORP.,
出 力 Output	0.4kW
極 数 Number of poles	4P
相 数 Number of phases	3⌀
構 造 Structure	全閉外扇屋外型 Totally enclosed fan cooled type

モータによっては、端子箱の位置が異なる場合があります。
Position of terminal box differs depending on motor.

接液部材質 Wet end materials

型式 Model / 名称 Parts name	VC	V6	VS
ポンプヘッド Pump head	PVC	PVC	PVC
バルブ Valve	アルミナセラミックス ALUMINA CERAMIC	SUS316 EQUIVALENT	SUS316 EQUIVALENT
バルブシート Valve seat	PVC	PVC	SUS304
Oリング O Ring	FKM	EPDM	EPDM
バルブガスケット Valve gasket	PTFE	PTFE	PTFE
ダイヤフラム Daiphragm	PTFE+EPDM	PTFE+EPDM	PTFE+EPDM
配管ユニット Pipe unit	PVC	PVC	PVC

Rev.	REVISION	EC No.
2	Correction	MET04797
1	Correction	TD-017

Sep. 18, 2025		UNIT mm	TITLE 定量ポンプ METERING PUMP
APPROVED BY K. Sekiguchi	DESIGNED BY Y. Matsumoto	SCALE N T S	
		MASS 35 kg	MODEL TD-F8VSFF3-04
CHECKED BY —	DRAWN BY T. Nishino	IWAKI CO.,LTD.	No. 1A351898 2