NO.	名称 parts Name	数 Q'ty	材質 Material	備考 Remarks
16	ﾊﾟｲﾌﾟ PIPE	2	PVC	
17	六角ﾎﾞﾙﾄ ,六角ナット HEX. BOLT, HEX. NUT	4	ステンレス鋼 STNLS STL	M8

NO.	名称 parts Name	数 Q'ty	材質 Material	備考 Remarks
6	ｽﾌﾟﾘﾝｸﾞ A SPRING A	1	SUS304	
8	ﾀﾞｲﾔﾌﾗﾑ DIAPHRAGM	1	PTFE	
9	T8ﾌﾗﾝｼﾞ T.S. FLANGE	2	PVC	
11	圧力調整ﾎﾞﾙﾄ ADJUSTING BOLT	1	ステンレス鋼 STNLS STL	M10
12	ﾅｯﾄ NUT	1	ステンレス鋼 STNLS STL	

NO.	名称 parts Name	数 Q'ty	材質 Material	備考 Remarks
1	下ｹｰｽ LOWER CASE	1	PVC	
2	上ｹｰｽ UPPER CASE	1	FC250	
3	ﾘﾃﾅﾌﾟﾚｰﾄ RETAINER PLATE	1	S45C	MICr2
4	ｽﾄｯﾊﾟｰ STOPPER	1	S45C	MICr2
5	ｽﾌﾟﾘﾝｸﾞ座 SPRING SEAT	1	SS400	MFZn

*

(9)	T8 ﾌﾗﾝｼﾞ T.S. FLANGE
JIS10K25A FF	

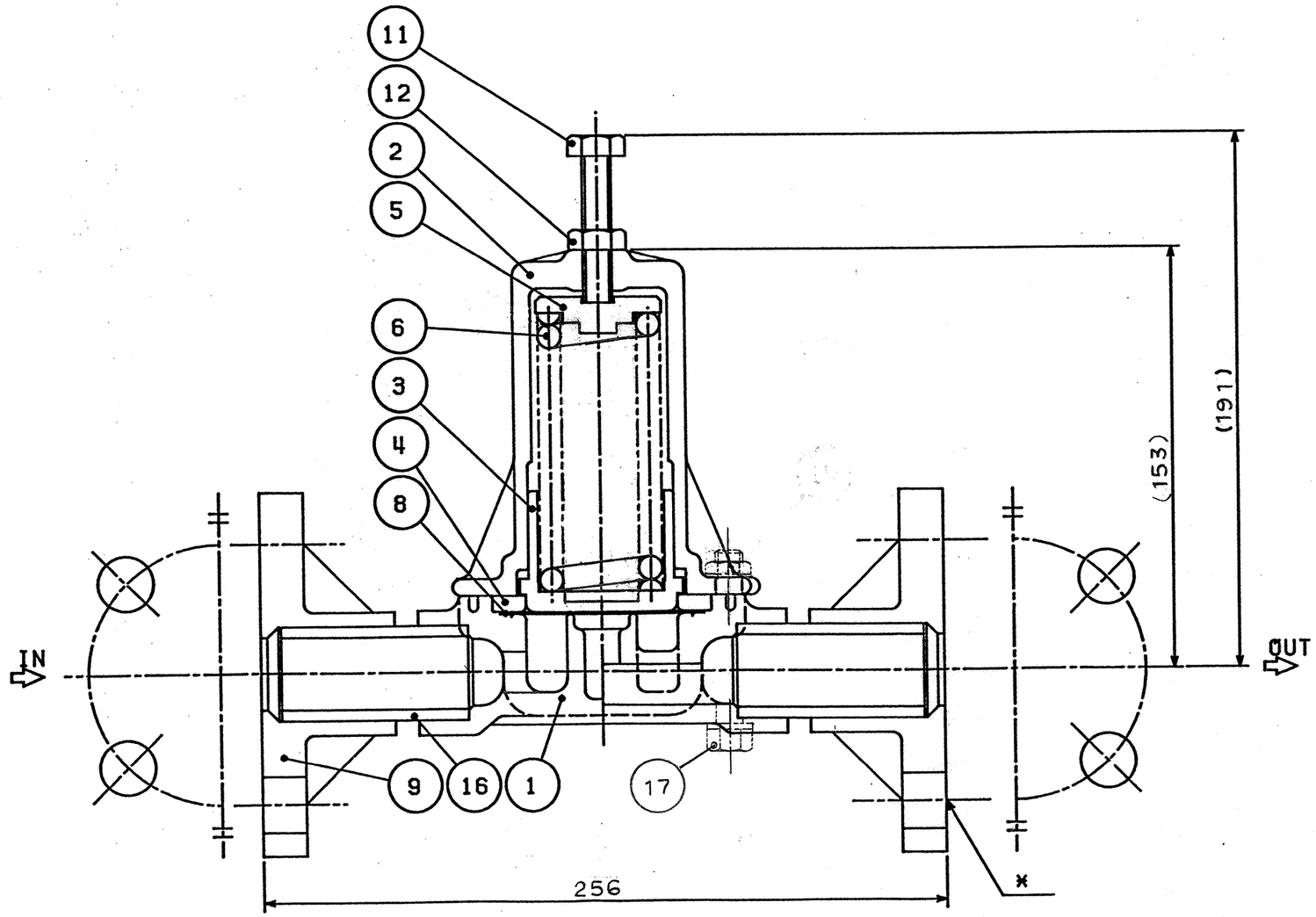

PIPING SKETCH

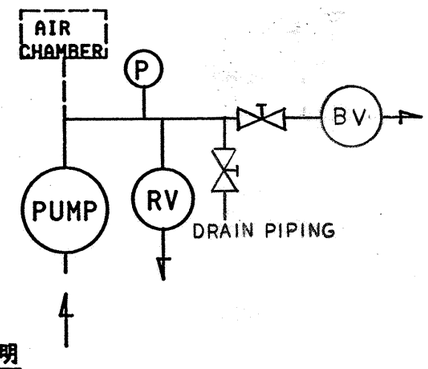

取扱説明

安全弁。背圧弁ノ取付ケ位置ハ，安全弁ノ場合ﾎﾟﾝﾌﾟﾆ近イ位置ニ取付ケテクダﾞｻｲ。背圧弁ノ場合ハ，吐出管ノ先端ニ取付ケテクダﾞｻｲ。

INSTRUCTIONS FOR USE

ATTACH RELIEF VALVE NEAR PUMP AND ATTACH BACK PRESSURE VALVE TO THE TOP END OF DISCHARGE PIPE.

設定圧力 SET PRESSURE (MPa / kgf/cm²)

名称 Title	イワキ 安全弁・背圧弁 IWAKI RELIEF VALVE BACK PRESSURE VALVE		
型式 Model	V-25V-25		
単位 Unit: mm ~~(inch)~~	JUN.16, 1987	質量 Mass	4 kg
尺度 Scale	Free	コード Code No.	
図番 Dwg. No.	5A31983 (2)		

Mark	改訂事項 Revision	改訂 No. Rev. No.	日付 Date	担当 Name
2	correction (SI)		JAN.30.'92	Y.Ishikawa
1	correction	RV-062	MAR.29.'88	A.Okubo

承認 Approved by	K.Kawashima	検図 Checked by	Y.Ikemoto / S.Chida	設計 Drawn by	M.Kimijima / K.Akama

IWAKI CO., LTD. TOKYO JAPAN

A30200