Parts List			
項目	数量	パーツ番号	マテリアル
1	1	H-145-SUS_t4.5	---
2	1	H-145-SUS_t4.5 v1(ミラー)	---
3	1	Equal-angle-Steel_50x50-t6 v1	鋼
4	1	Equal-angle-Steel_50x50-t6 v1(ミラー)	鋼

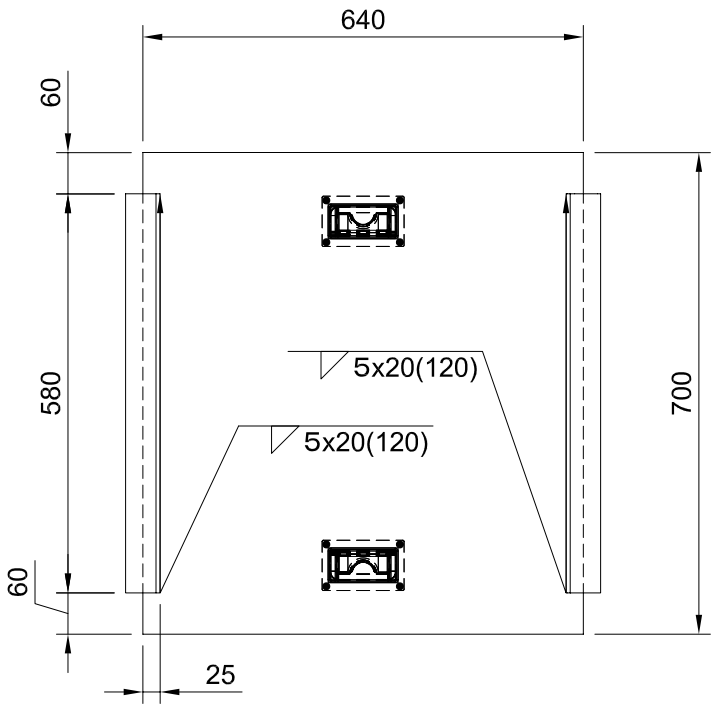

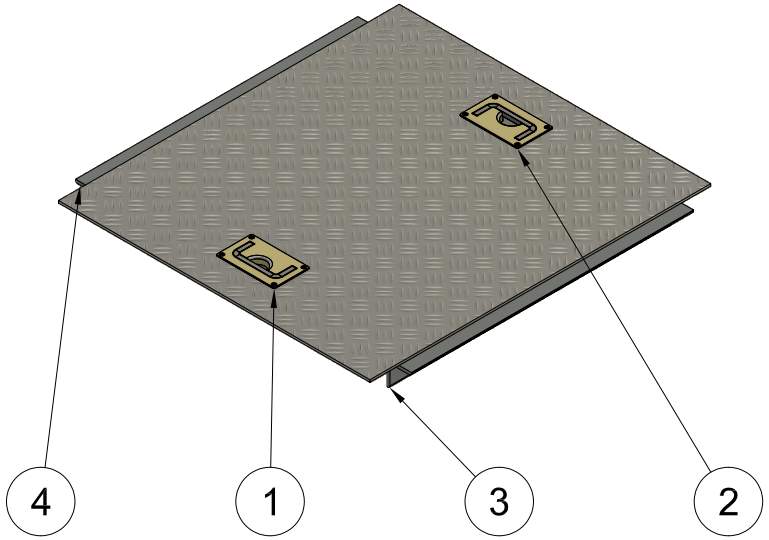

Dept.	Technical reference	Created by HIROYUKI OHIRA 2025/07/05	Approved by
製作数:2体		Document type	Document status
		Title ふたC-2 製作図	DWG No. Rev. / Date of issue / Sheet 1/1