エバラDN型汚水用水中ポンプ
EBARA SUBMERSIBLE SEWAGE PUMPS

外形寸法図
DIMENSIONS

機名 MODEL 50DNA61.5　　周波数 FREQUENCY 60 Hz　　出力 OUTPUT 1.5 kW

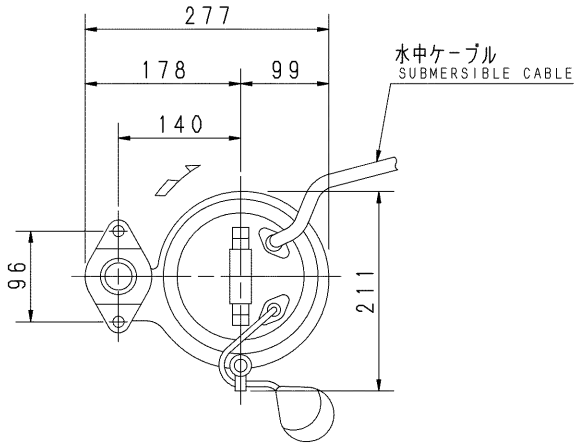

電動機仕様
MOTOR SPEC.

三相誘導電動機
THREE PHASE INDUCTION MOTOR.

形式 TYPE	乾式水中形 DRY TYPE
極数 POLE	2
電動機焼損防止装置内蔵 PROTECTOR INSTALLED INSIDE	
潤滑油 LUBRICATING OIL	タービン油 32 TURBINE OIL
容量(ml) CAPACITY	650

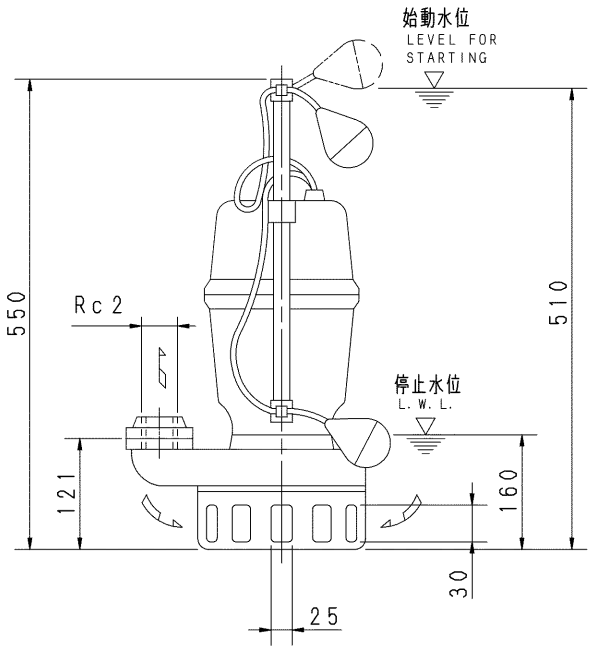

注) NOTE
1. 停止水位での連続運転時間は、10分以内です。
IT IS LIMITED TO OPERATE AT STOP WATER LEVEL WITHIN 10 MINUTES.
2. 水位が始動水位から停止水位まで変動する場合の連続運転時間は、30分以内です。
IT IS LIMITED TO OPERATE BELOW START WATER LEVEL WITHIN 30 MINUTES.

質量 MASS	29 kg

標準附属品 STANDARD ACCESSORIES				特別附属品 SPECIAL ACCESSORIES		電動機 MOTOR		特殊仕様 SPECIAL SPEC.
1	地上銘板 NAME PLATE	8		1		周波数 Hz	60 Hz	
2	相フランジ COMPANION FLANGE	9		2		電圧 V	V	
3	水中ケーブル 6m SUBMERSIBLE CABLE	10		3		出力 kW	1.5 kW	
4		11		4		形式 TYPE		
5		12		5		メーカ MAKER		
6		13		6				
7		14		7				

御注文主 CUSTOMER	機器番号 ITEM NO.
御使用先 FINAL USER	機器名称 ITEM NAME

荏原製番 SER. NO.	機名 MODEL	吐出し量 CAPACITY	全揚程 TOTAL HEAD	同期速度 SPEED	出力 OUTPUT	数量 Q'TY
	50DNA61.5			3600 min-1	1.5 kW	

図番 DWG. NO.	D50DNA61.5	004

EBARA

EBARA CORPORATION

MDNA-D022　000 230908

エバラDN型汚水用水中ポンプ
EBARA SUBMERSIBLE SEWAGE PUMPS

代表性能曲線
PERFORMANCE CURVE

機名 MODEL 50DNA61.5　　周波数 FREQUENCY 60 Hz　　出力 OUTPUT 1.5 kW

電動機定格 MOTOR RATING　200 V　6.4 A　3405 min⁻¹　1.5 kW　形式 TYPE 乾式水中形 DRY TYPE
400 V　3.2 A　3405 min⁻¹

本図はエバラ標準電動機を使用した場合のデータです

番号 TEST NO.	ポンプ PUMP 吐出し量 CAPACITY	全揚程 TOTAL HEAD	効率 EFF.	三相誘導電動機 MOTOR 電圧 VOLTS (200V) 電流 CURRENT	入力 INPUT	効率 EFF.	電圧 VOLTS (400V) 電流 CURRENT	入力 INPUT	効率 EFF.	出力 OUTPUT
	l/min	m	%	A	kW	%	A	kW	%	kW
1	0.0	20.7	0.0	3.700	1.113	64.7	1.850	1.113	64.7	0.720
2	110.0	19.4	35.4	4.510	1.422	69.0	2.260	1.422	69.0	0.981
3	250.0	16.7	54.3	5.450	1.762	71.0	2.730	1.762	71.0	1.251
4	400.0	12.5	57.8	6.050	1.975	71.4	3.030	1.975	71.4	1.410
5	550.0	7.1	43.0	6.320	2.070	71.5	3.160	2.070	71.5	1.480

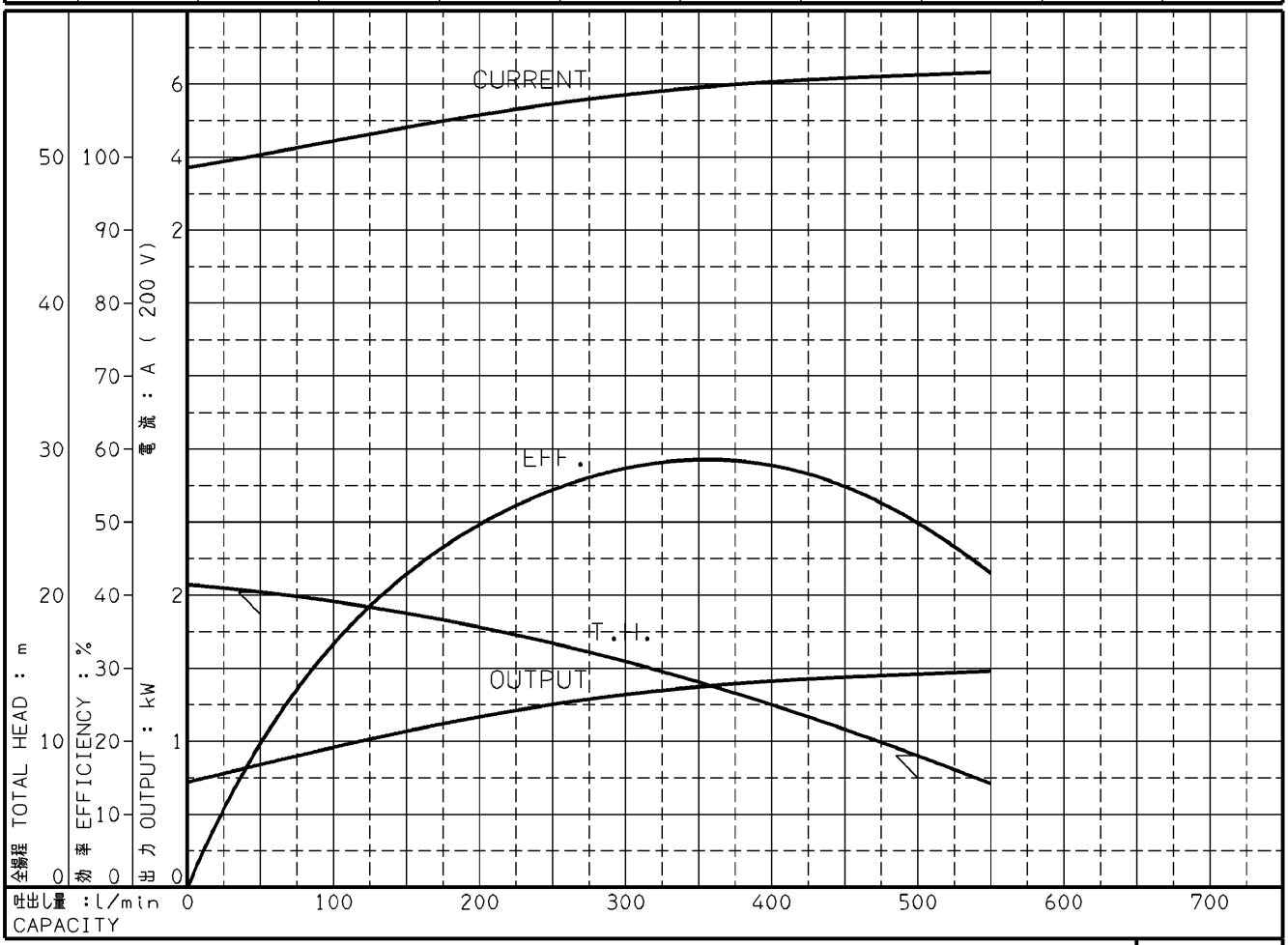

注）　性能試験はJIS B 8301, B 8302によります。

NOTE　THIS CURVE IS BASED ON JIS TESTING CODE (B 8301,B 8302).

110

御注文主 CUSTOMER			機器番号 ITEM NO.			
御使用先 FINAL USER			機器名称 ITEM NAME			
荏原製番 SER.NO.	機名 MODEL	吐出し量 CAPACITY	全揚程 TOTAL HEAD	同期速度 SPEED	出力 OUTPUT	数量 Q'TY
	50DNA61.5			3600 min⁻¹	1.5 kW	

図番 DWG.NO. P50DNA61.5　000

EBARA

EBARA CORPORATION

A4-202
940428

エバラDN型汚水用水中ポンプ
EBARA SUBMERSIBLE SEWAGE PUMPS

断　面　図
SECTIONAL VIEW

適用範囲 APPLICATION　50DNA(1.5kW)

自動形
AUTOMATIC TYPE

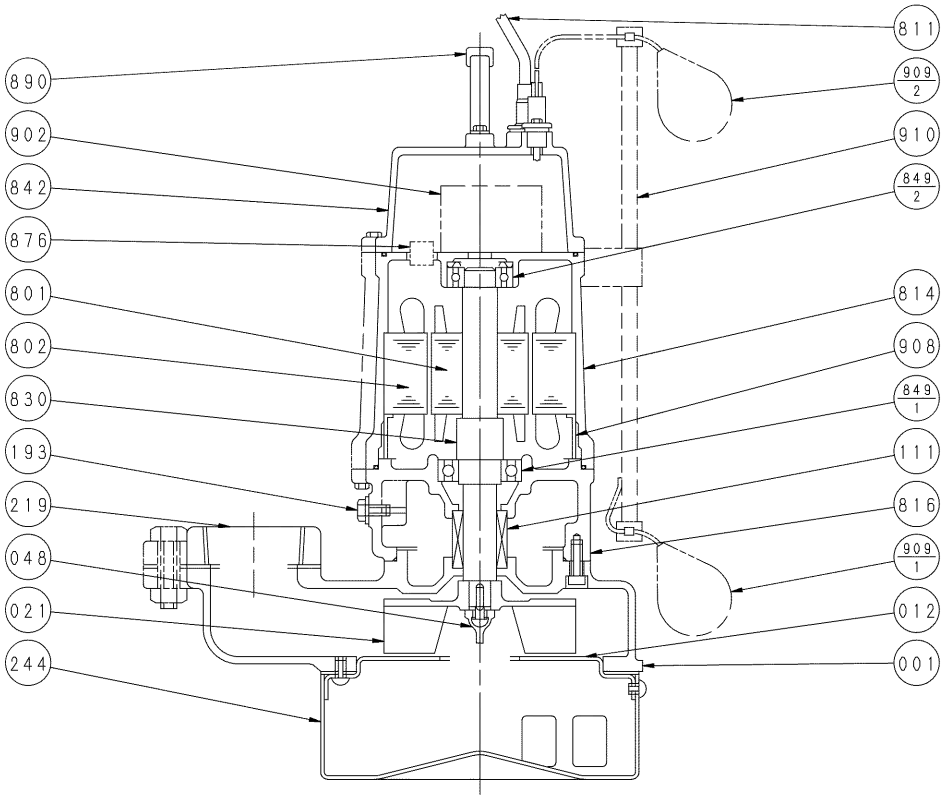

注)　主軸材料はポンプ側を示します。
NOTE SHAFT MATERIAL INDICATES OF PUMP SIDE.

番号 PART NO.	部品名 PART NAME		材料 MATERIAL		個数 NO. FOR 1 UNIT
814	電動機フレーム	MOTOR FRAME	FC200	CAST IRON	1
811	水中ケーブル	SUBMERSIBLE CABLE			1
802	ステータ	STATOR			1
801	ロータ	ROTOR			1
244	ストレーナ	STRAINER	SPCC	STEEL	1
219	相フランジ	COMPANION FLANGE	FC200	CAST IRON	1
193	注油栓	OIL PLUG	SUS304	304 STAINLESS	1
111	メカニカルシール	MECHANICAL SEAL			1
048	インペラナット	IMPELLER NUT	C3771	BRASS	1
021	インペラ	IMPELLER	FC200	CAST IRON	1
012	吸込カバー	SUCTION COVER	SUS304	304 STAINLESS	1
001	ケーシング	CASING	FC200	CAST IRON	1

番号 PART NO.	部品名 PART NAME		材料 MATERIAL		個数 NO. FOR 1 UNIT
910	フロート支柱	FLOAT POLE	合成樹脂	PLASTICS	1
909-2	フロートスイッチ	FLOAT SWITCH			1
909-1	フロートスイッチ	FLOAT SWITCH			1
908	ステータ押え	SPACER	SS	STEEL	1
902	制御装置	CONTROL DEVICE			1
890	取手	HANDLE	SUS	STAINLESS	1
876	電動機焼損防止装置	PROTECTOR			1
849-2	玉軸受	BALL BEARING			1
849-1	玉軸受	BALL BEARING			1
842	電動機カバー	MOTOR COVER	FC200	CAST IRON	1
830	主軸	SHAFT	SUS403	403 STAINLESS	1
816	負荷側ブラケット	POWER SIDE BRACKET	FC200	CAST IRON	1

御注文主 CUSTOMER	機器番号 ITEM NO.
御使用先 FINAL USER	機器名称 ITEM NAME

荏原製番 SER. NO.	機名 MODEL	吐出し量 CAPACITY	全揚程 TOTAL HEAD	同期速度 SPEED	出力 OUTPUT	数量 Q'TY
	50DNA61.5			3600 min⁻¹	1.5 kW	

図番 DWG. NO.	VDNA-051	003

EBARA

EBARA CORPORATION

VDNA-051　003
191120