エバラＲＫ型高圧渦流ポンプ
EBARA REGENERATIVE PUMPS

トップランナーモータ搭載
with top runner motor

外形寸法図
DIMENSIONS

機名 MODEL 25RKE61.5B　　周波数 FREQUENCY 60 Hz　　出力 OUTPUT 1.5 kW

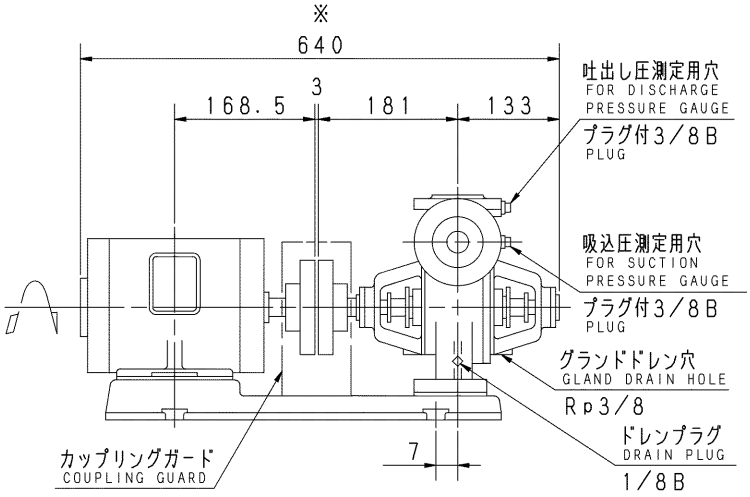

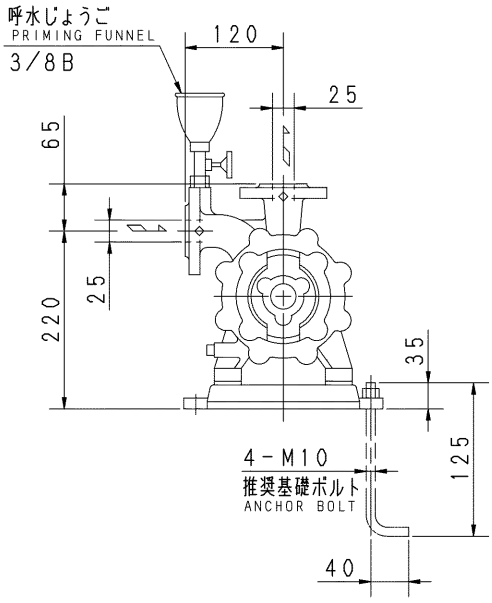

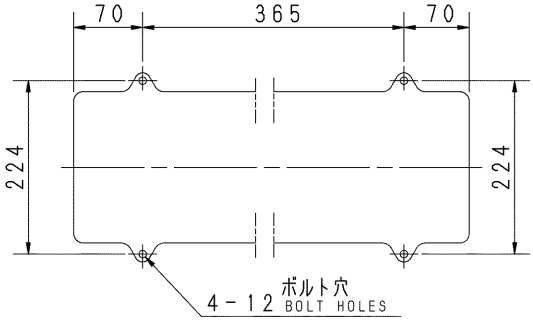

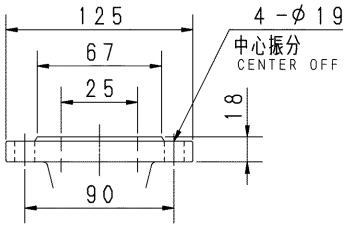

吸込フランジ
SUCTION FLANGE

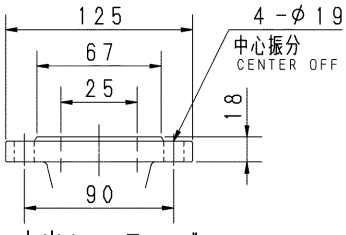

吐出しフランジ
DISCHARGE FLANGE

注) NOTE
1. 電動機仕様 MOTOR SPEC. ： 三相誘導電動機 THREE PHASE INDUCTION MOTOR.
形式 TYPE ： 全閉外扇形 T.E.F.C.
保護方式 PROTECTION ： IP44 （屋内）
2. ※印の値は、概略値を示します。
DIMENSIONS MARKED ※ INDICATE ROUGH VALUE.

質量 MASS	※53 kg

標準附属品 STANDARD ACCESSORIES				特別附属品 SPECIAL ACCESSORIES		電動機 MOTOR		特殊仕様 SPECIAL SPEC.
1	共通ベース COMMON BASE	8		1		周波数 Hz	60 Hz	
2	呼水じょうご PRIMING FUNNEL	9		2		電圧 V	V	
3	カップリング SHAFT COUPLING	10		3		出力 kW	1.5 kW	
4	カップリングガード COUPLING GUARD	11		4		形式 TYPE		
5	相フランジ COMPANION FLANGE	12		5		メーカ MAKER		
6		13		6				
7		14		7				

御注文主 CUSTOMER	機器番号 ITEM NO.
御使用先 FINAL USER	機器名称 ITEM NAME

荏原製番 SER. NO.	機名 MODEL	吐出し量 CAPACITY	全揚程 TOTAL HEAD	同期速度 SPEED	出力 OUTPUT	数量 Q'TY
	25RKE61.5B			1800 min⁻¹	1.5 kW	

図番 DWG. NO.	D25RKE61.5B	002

EBARA

EBARA CORPORATION

MRK-D011B　003
170131

エバラRK型高圧渦流ポンプ
EBARA REGENERATIVE PUMPS

トップランナーモータ搭載
with top runner motor

代表性能曲線
PERFORMANCE CURVE

機名 MODEL 25RKE61.5B　　**周波数** FREQUENCY 60 Hz　　**出力** OUTPUT 1.5 kW

電動機定格 MOTOR RATING
200 V　6.8 A　1740 min⁻¹
400 V　3.4 A　1740 min⁻¹
1.5 kW　形式 TYPE 全閉外扇形 T.E.F.C

本図はエバラ標準電動機を使用した場合のデータです

番号 TEST NO.	ポンプ PUMP 吐出し量 CAPACITY	全揚程 TOTAL HEAD	効率 EFF.	三相誘導電動機 MOTOR 電圧 VOLTS (200V) 電流 CURRENT	入力 INPUT	効率 EFF.	電圧 VOLTS (400V) 電流 CURRENT	入力 INPUT	効率 EFF.	出力 OUTPUT
	l/min	m	%	A	kW	%	A	kW	%	kW
1	6.00	65.0	4.3	6.033	1.689	86.7	3.018	1.688	86.7	1.464
2	10.00	60.0	7.1	5.658	1.559	87.2	2.831	1.560	87.1	1.359
3	18.00	49.5	12.2	5.076	1.349	87.8	2.542	1.352	87.6	1.184
4	25.00	40.0	15.9	4.572	1.160	88.0	2.290	1.162	87.8	1.021
5	33.00	30.0	18.7	4.112	0.981	87.7	2.059	0.981	87.8	0.861

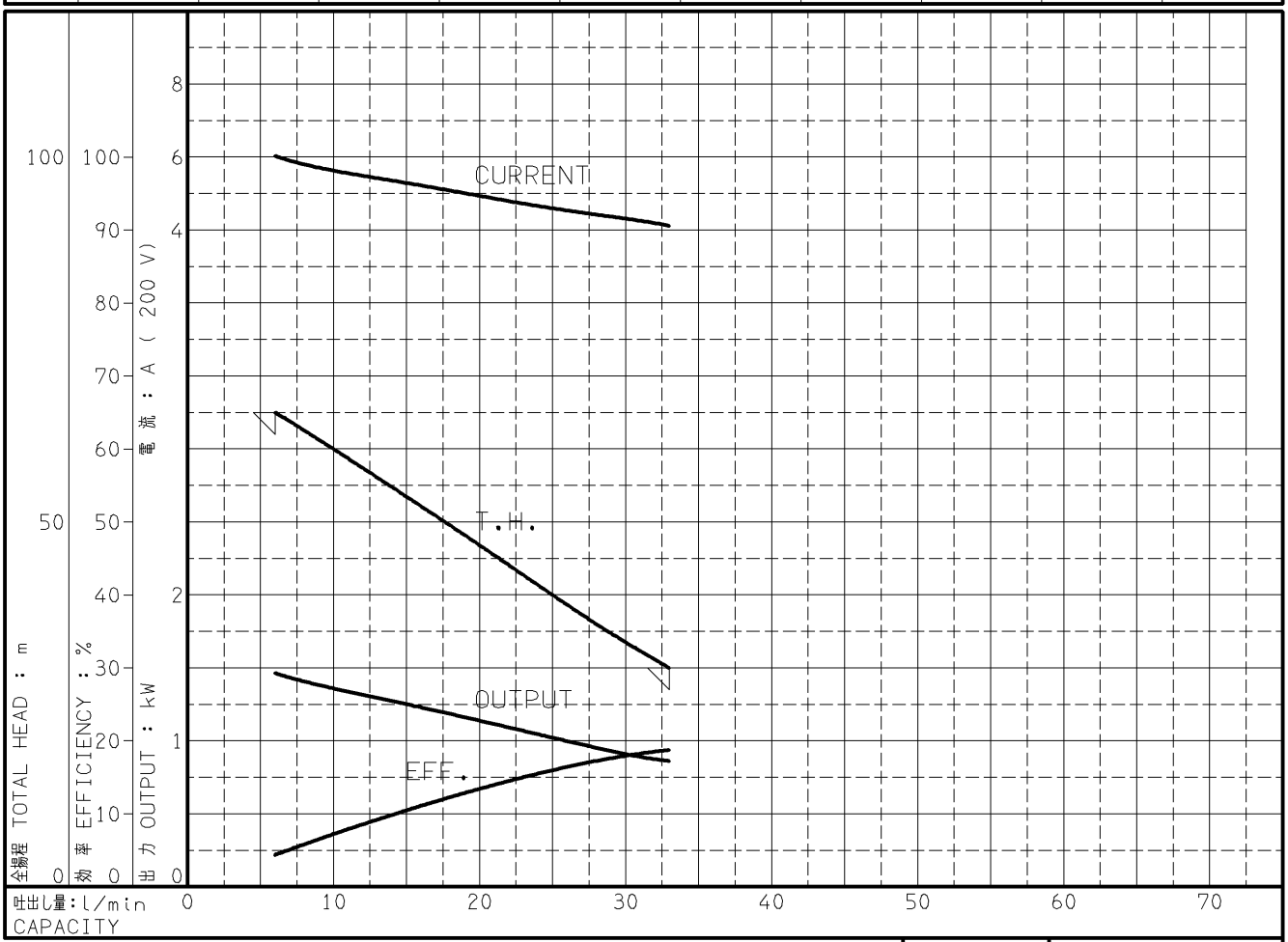

注）　性能試験はJIS B 8301, B 8302によります。

NOTE　THIS CURVE IS BASED ON JIS TESTING CODE (B 8301,B 8302).

ケーシング試圧 CASING TEST PRESS. 1.30 MPa

御注文主 CUSTOMER	機器番号 ITEM NO.
御使用先 FINAL USER	機器名称 ITEM NAME

荏原製番 SER.NO.	機名 MODEL	吐出し量 CAPACITY	全揚程 TOTAL HEAD	同期速度 SPEED	出力 OUTPUT	数量 Q'TY
	25RKE61.5B			1800 min⁻¹	1.5 kW	

図番 DWG.NO. P25RKE61.5B　000

EBARA

EBARA CORPORATION

A4-201F1
151001

エバラRK型高圧渦流ポンプ
EBARA REGENERATIVE PUMPS

断　面　図
SECTIONAL VIEW

適用範囲 APPLICATION　25RKE / 32RKE

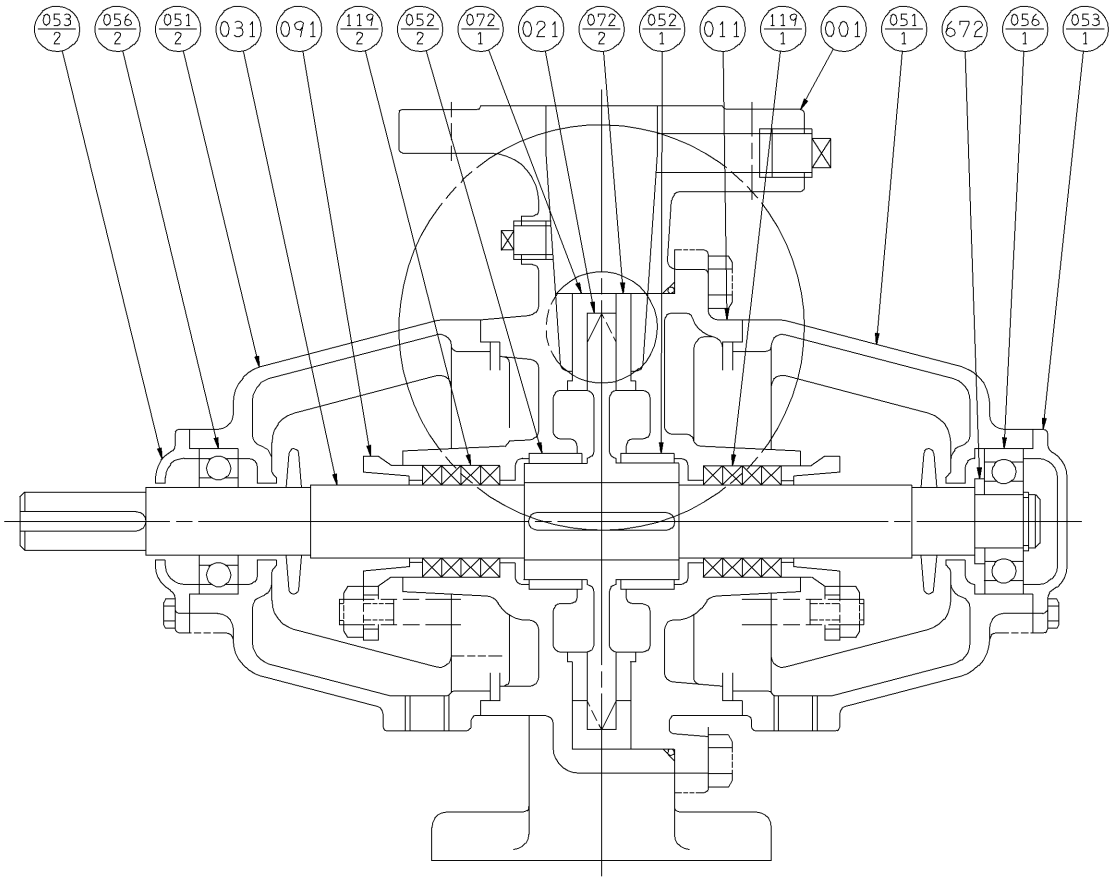

番号 PART NO.	部品名 PART NAME		材料 MATERIAL		個数 NO.FOR 1 UNIT
053-1	軸受カバー	BEARING COVER	FC150	CAST IRON	1
052-2	軸受メタル	BEARING METAL	CAC406 (BC6)	BRONZE	1
052-1	軸受メタル	BEARING METAL	CAC406 (BC6)	BRONZE	1
051-2	軸受ケーシング	BEARING HOUSING	FC150	CAST IRON	1
051-1	軸受ケーシング	BEARING HOUSING	FC150	CAST IRON	1
031	主軸	SHAFT	SUS403	403 STAINLESS	1
021	羽根車	IMPELLER	CAC406 (BC6)	BRONZE	1
011	ケーシングカバー	CASING COVER	FC200	CAST IRON	1
001	ケーシング	CASING	FC200	CAST IRON	1

番号 PART NO.	部品名 PART NAME		材料 MATERIAL		個数 NO.FOR 1 UNIT
672	ディスタンスピース	DISTANCE PIECE	S35C	CARBON STEEL	1
119-2	グランドパッキン	GLAND PACKING	炭化繊維	CARBONIZED FIBER	4
119-1	グランドパッキン	GLAND PACKING	炭化繊維	CARBONIZED FIBER	4
091	パッキン押え	GLAND	CAC406 (BC6)	BRONZE	2
072-2	サイドリング	SIDE RING	CAC406 (BC6)	BRONZE	1
072-1	サイドリング	SIDE RING	CAC406 (BC6)	BRONZE	1
056-2	玉軸受	BALL BEARING			1
056-1	玉軸受	BALL BEARING			1
053-2	軸受カバー	BEARING COVER	FC150	CAST IRON	1

御注文主 CUSTOMER	機器番号 ITEM NO.
御使用先 FINAL USER	機器名称 ITEM NAME

荏原製番 SER.NO.	機名 MODEL	吐出し量 CAPACITY	全揚程 TOTAL HEAD	同期速度 SPEED	出力 OUTPUT	数量 Q'TY
	25RKE61.5B			1800 min^{-1}	1.5 kW	

EBARA

図番 DWG.NO.	VRK-011	000

EBARA CORPORATION

VRK-011

930920