モーノポンプ®

納入仕様書

御注文主　株式会社サニックス
ひびき工場　様

納入機器　汚泥乾燥機供給ポンプ

装置型式　2NYS30

⚠ 本製品は、納入仕様書に記載の条件でご使用ください。万が一、条件を変更してご使用される場合は、弊社までご連絡ください。特に移送液の温度や圧力、液性状の変更により、ポンプが故障するおそれがありますのでご注意ください。納入仕様書および取扱説明書の記載事項は本製品を使用していただくための品質条件ですので、必ず内容をご確認の上、ご使用ください。

兵神装備㈱の了解なしに本図書を複写したり、又は第三者に貸与することはご遠慮ください。
仕様についてのお問い合わせや部品をご注文の際には、機械番号をご連絡ください。

兵神装備株式会社
〒812-0025　福岡市博多区店屋町8-30
博多フコク生命ビル3F
TEL：092-281-5660
FAX：092-281-5670
E-mail：info@mohno-pump.co.jp
URL：http://www.mohno-pump.co.jp
落合 幹　福岡営業所
（野中 亮佑　技術担当）

機械番号	288882
提 出 日	2025-02-04

モーノポンプおよびモーノディスペンサーは兵神装備株式会社の登録商標です。
この冊子に記載されている企業名・商品名は、他社の商標・登録商標を含みます。

モーノポンプ®

SPECIFICATION SHEET

装置型式	機械番号	装置数量		改訂
2NYS30	288882	1台		R0

移送液

液 名	脱水ケーキ(移送可能な粘度に調整頂く)
温 度	70 ℃

塗装

マンセル 5Y7/1
(ステンレス部無塗装)

ポンプ仕様

ポンプ型式	2NYS30	台数	1 台
吐出量	4 ～ 6 L/min		
吐出圧	0.8 MPa		
吸込圧	0 MPa		
全圧力	0.8 MPa		
回転速度	48 ～ 72 min-1		
周波数	27 ～ 41 Hz		

装置構成品(全台当たり)

No	品名	数量	材質	備考
1	共通ベース	1	SS400	

付属品(全台当たり)

No	品名	数量	材質	備考
1	工具セット	1		工具リスト参照

予想性能線図

容積効率 80%で算出しています。

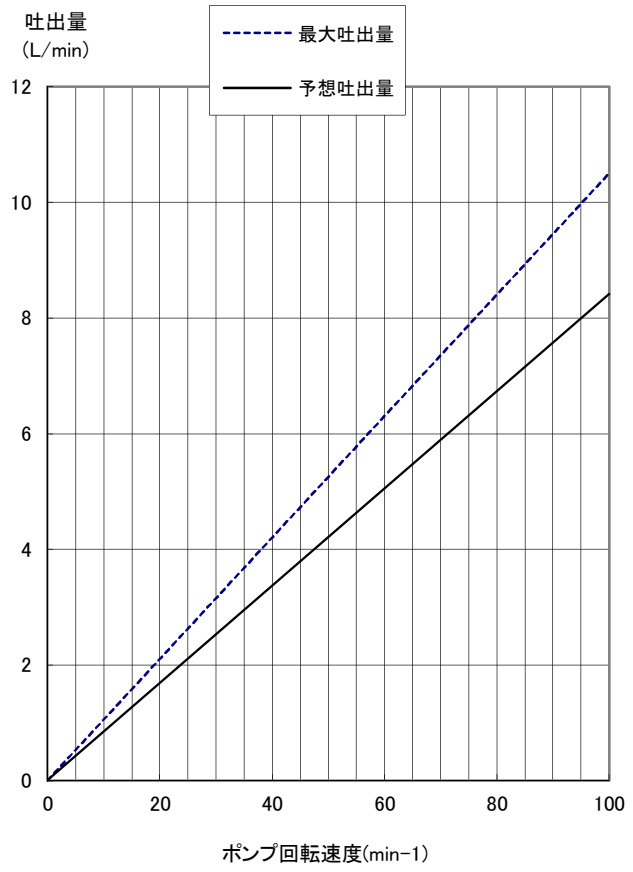

駆動機

所 掌	当社	台数	1 台
仕 様	全閉外扇 屋外		
電 源	AC 400 V 60 Hz 三相 お客様供給電源:AC440V/60Hz/三相		
出 力	0.75 kW	極数	4 P
型 式	CNVMS1-5097-EP-17 ※		
メーカー	住友重機械工業㈱		
回転速度	106 min-1		
電流値	定格電流:1.87 A 始動電流:(3.74) A 始動電流は定格の2倍以下となります。		

特記事項

※インバーター駆動
・インバーターは弊社所掌外です。
モーノポンプに適したインバーターの選定とパラメーターの設定が必要です。
詳細は、添付の「モーノポンプ用インバーターの選定について」を参照してください。
「インバーターパラメーター推奨設定値」を提出しますのでインバーター型式が決定次第、弊社に連絡してください。
・本モーターはマイクロサージに関して、絶縁耐圧が相間・対地間ともに1250Vです。マイクロサージ電圧が1250Vを超えると、モーターが焼損するおそれがあります。

【注記1】
本ポンプは押し込み装置を付帯していませんので、ポンプ内に脱水ケーキを押し込み供給する装置は貴社にて設置してください。
ポンプケーシング上部でブリッジが生じることなく、脱水ケーキが十分にケーシング内に供給されるように押し込み装置を計画してください。
また、本ポンプは流動性のあるドロドロ状の移送液を想定して設計しています。移送液に流動性がない場合は、水分などを加え撹拌して濃度を調整してください。
想定外の汚泥性状(流動性のない汚泥性状など)が要因で発生した不具合に関しては、保証の対象外とさせていただきます。
ここでいう「不具合」とは、
・規定の吐出量を満足できない
・吐出圧力が定格値を超える
・過負荷の頻繁な発生
・上部ホッパー、フィーダー部でのブリッジの発生
などの状況を指します。
この場合、前述の濃度の調整に加えて、押し込み圧を高くする、ブリッジブレーカーを設置するなどの方策をご検討ください。

【注記2】
本ポンプは、移送液の温度条件60～80℃で設計しています。
60℃未満では、仕様吐出量が得られない場合があります。
また、80℃を超えた移送液での運転では、ステーターやジョイント部などの早期消耗や破損、モーター過負荷のおそれがあります。
ポンプ起動時など、ステーター温度が所定の温度まで達しない条件では、仕様吐出量が得られません。仕様吐出量を満足させるためにはあらかじめ所定の温度までステーターを加温する必要があります。

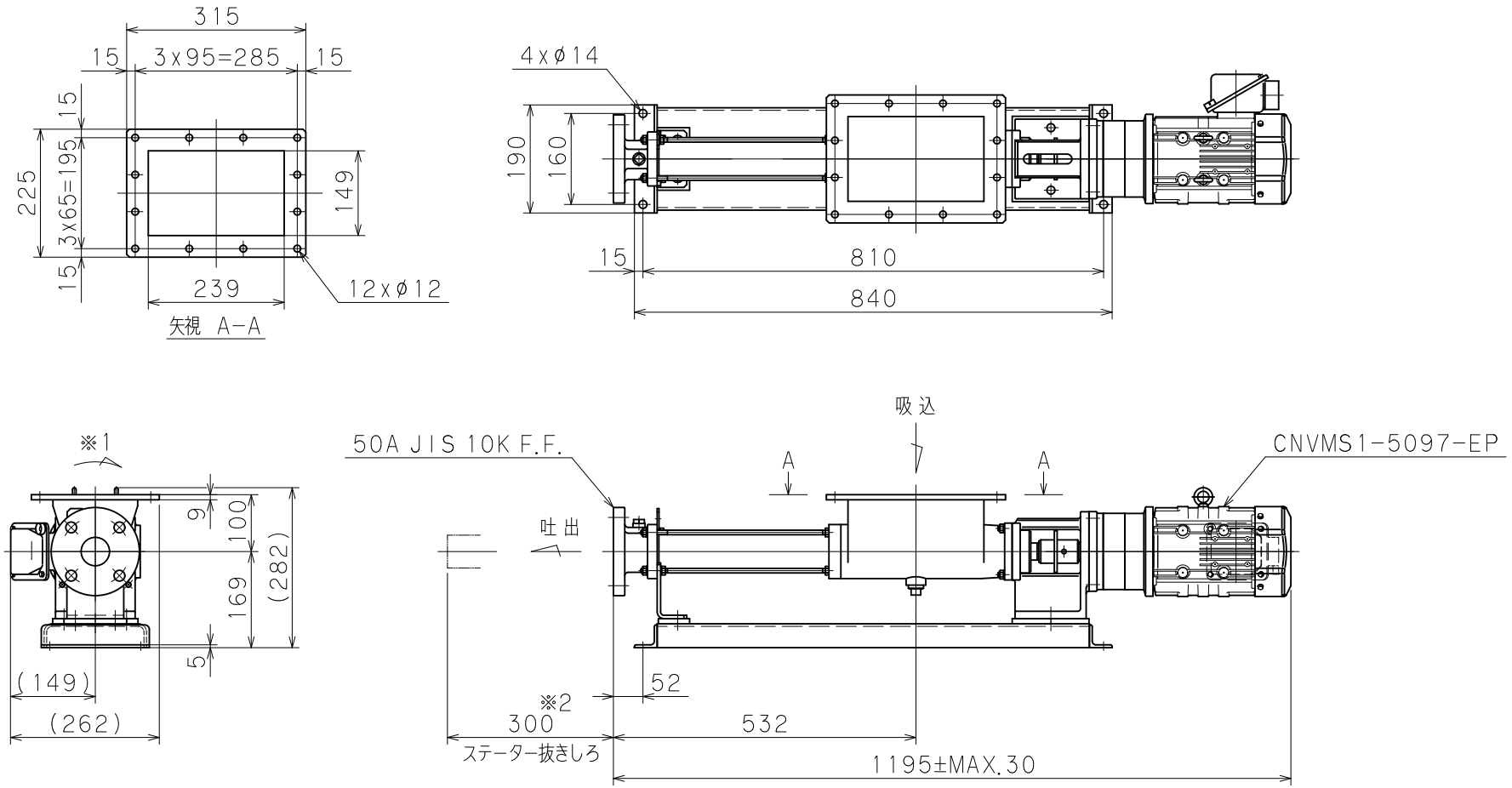

（注）
1）※1　ポンプ軸回転方向を示します。
2）※2　ステーター交換のため、短管などで取り外しができるようにしてください。
3）　基礎または据付台は振動、ねじれが起こらない強固な構造にしてください。
4）　据付は、取扱説明書を参照してください。

概算質量

2NYS30	52 kg
付属品	12 kg
合計	64 kg

承認	田中	
検図	野田	
作図	浜畑	
発行日	2020-02-10	
尺度	サイズ	投影法
1:8	A3	

2NYS30
CNVMS1-5097-EP
外形寸法図

兵神装備株式会社　図番 P1100026　改訂 R0

HEISHIN

W043 C865R1 J160 G118

※ 2015，2515（プラグ）：配管などを接続している場合には取り付いていません。

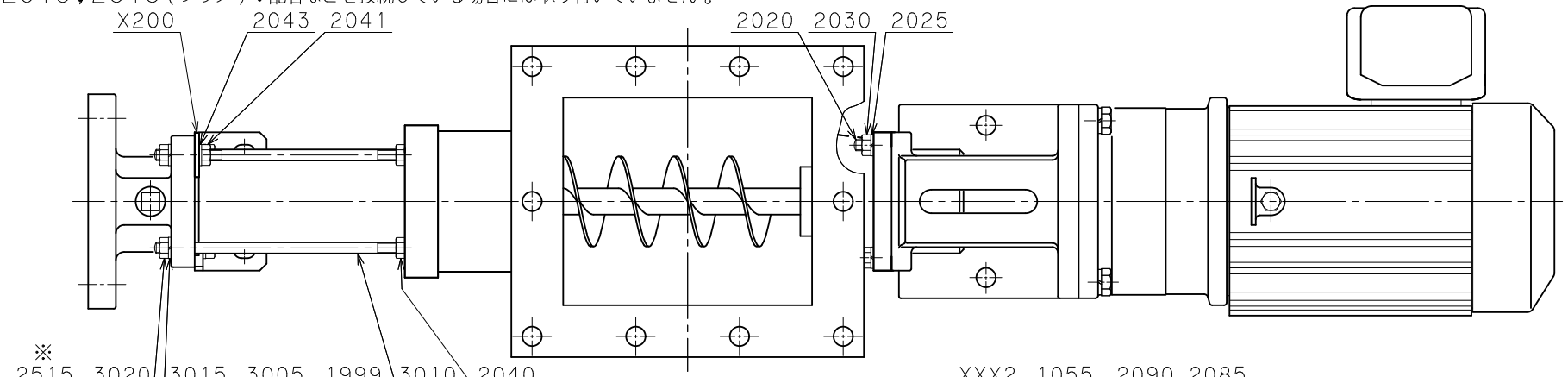

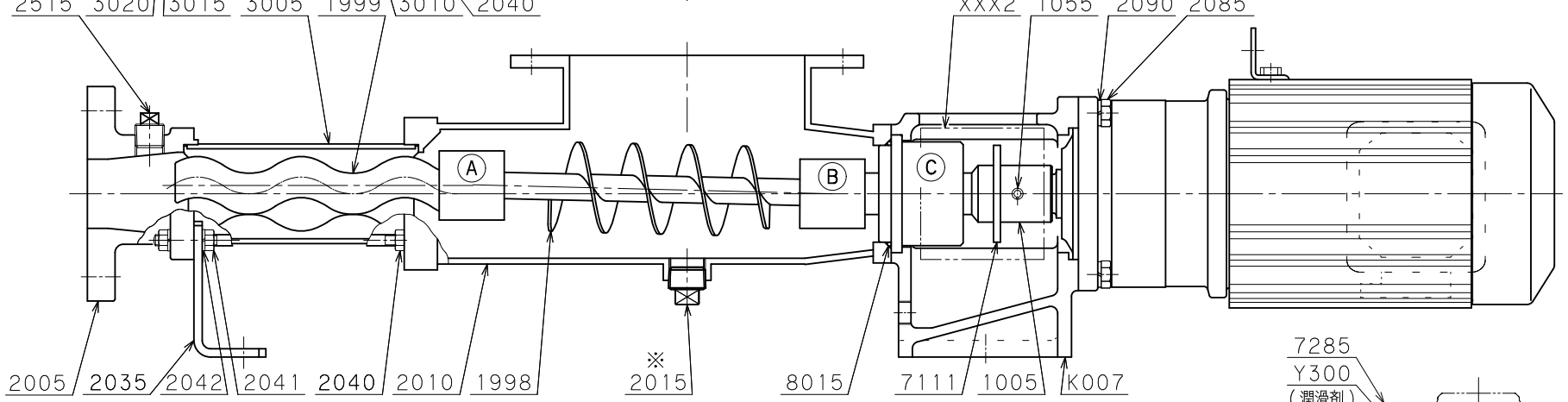

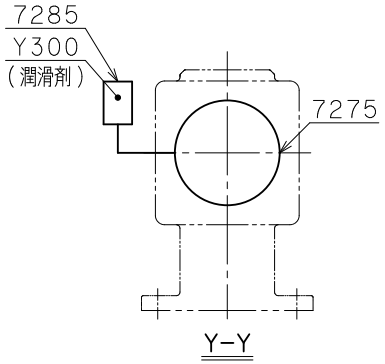

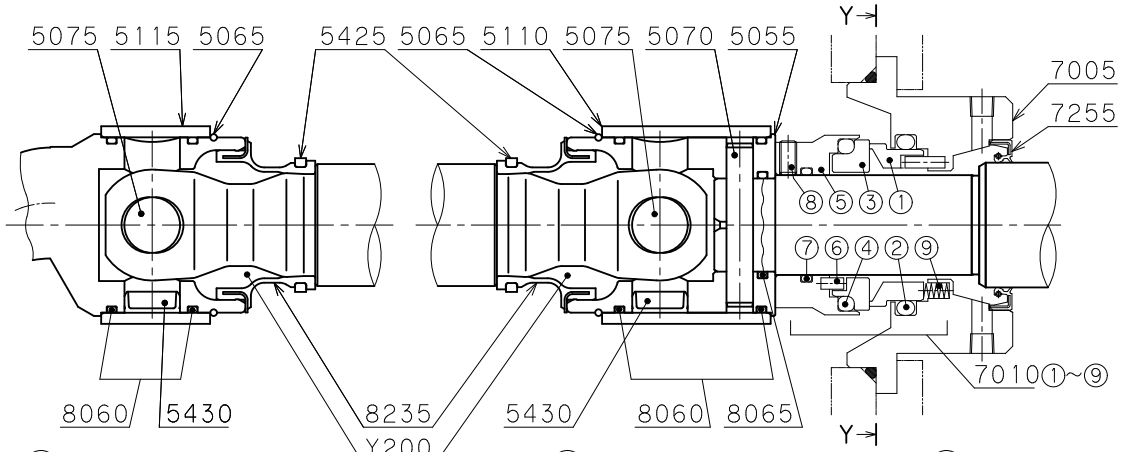

Ⓐ ジョイント部詳細　Ⓑ ジョイント部詳細　Ⓒ 軸封部詳細

承認	土田		
検図	乾		
作図	青木		
発行日	2002・2・6		
尺度	サイズ	投影法	
Non	A3	－	

組立断面図

兵神装備株式会社　図番 CCA03917　改訂 R2

HEISHIN

モーノポンプ®部品表

型式	主要部材質	参照図面	機械番号
2NYS30	SUS304/SUS304+HCr/NBR	CCA03917	288882

照合番号	名称	数量	材質	備考
1005	ドライブシャフト	1	SUS304+HCr	
1055	スプリングピン	1	SUS420J2	8x45
1998	カップリングロッド	1	SUS304	スクリュー付
1999	ローター	1	SUS304+HCr	
2005	エンドスタッド	1	SCS13	
2010	ケーシング	1	SUS304	
2015	プラグ	1	SUS304	R3/4
2020	スタッドボルト	4	SUS304	
2025	ばね座金	4	SUS304	呼び8
2030	六角ナット	4	SUS304	M8
2035	エンドサポート	1	SS400	
2040	六角ナット	4	SUS304	M8
2041	六角ナット	3	SUS304	M8
2042	ばね座金	2	SUS304	呼び8
2043	平座金	1	SUS304	呼び8
2085	六角ボルト	4	SUS304	M10x30
2090	ばね座金	4	SUS304	呼び10
2515	プラグ	1	SUS304	R1/2
3005	ステーター	1	NBR/ST	SB
3010	ステーボルト	4	SUS304	
3015	ばね座金	4	SUS304	呼び8
3020	六角ナット	4	SUS304	M8
5055	コネクチングスリーブ	1	SUS304	
5065	サークリップ	2	SUS316	
5070	シリンドリカルピン	1	SUS316	
5075	ジョイントピン	2	SUS316	
5110	セーフティースリーブ	1	SUS316	
5115	セーフティースリーブ	1	SUS316	
5425	クランプリング	2	SUS316	
5430	キャップ	2	NBR	
7005	サポートハウジング	1	SUS304	
7010	メカニカルシール ＊	1	SiC/SiC/NBR/SUS316	C-30
①	シールリング	1	SiC	
②	Oリング	1	NBR	P46
③	フローティングシート	1	SiC	
④	Oリング	1	NBR	P48
⑤	カラー	1	SUS316	
⑥	ピン	2	SUS316	
⑦	Oリング	1	NBR	G30
⑧	六角穴付き止めねじ	2	SUS316L	M5x8-くぼみ先
⑨	コイルスプリング	6	SUS316	
7111	水切りリング	1	EPDM	
7255	オイルシール	1	NBR/SUS304	タイプ4-045062/幅9
7275	六角穴付きプラグ	1	SUS304	R1/8
7285	オイルポット	1	PC	

※ 数量は、1台当たりを表示します。
※(*)印のメカニカルシールは、付番①～の構成からなる組立品です。
メンテナンス時の部品単位は組立品一式になります。

兵神装備株式会社

モーノポンプ®部品表

型式	主要部材質	参照図面	機械番号
2NYS30	SUS304/SUS304+HCr/NBR	CCA03917	288882

照合番号	名称	数量	材質	備考
8015	Oリング	1	NBR	AS568-232
8060	Oリング	4	NBR	G45
8065	Oリング	1	NBR	P28
8235	PAシール	2	NBR/SUS316	
K007	モーターブラケット	1	FC200	
X200	吊り金具	1	SS400+Zn	
XXX2	カバー	1	PC	
Y200	潤滑油	30 mL	シェル_オマラ_S4_WE_460	
Y300	潤滑油	160 mL	シェル_ターボオイルT32	

※ 数量は、1台当たりを表示します。

兵神装備株式会社

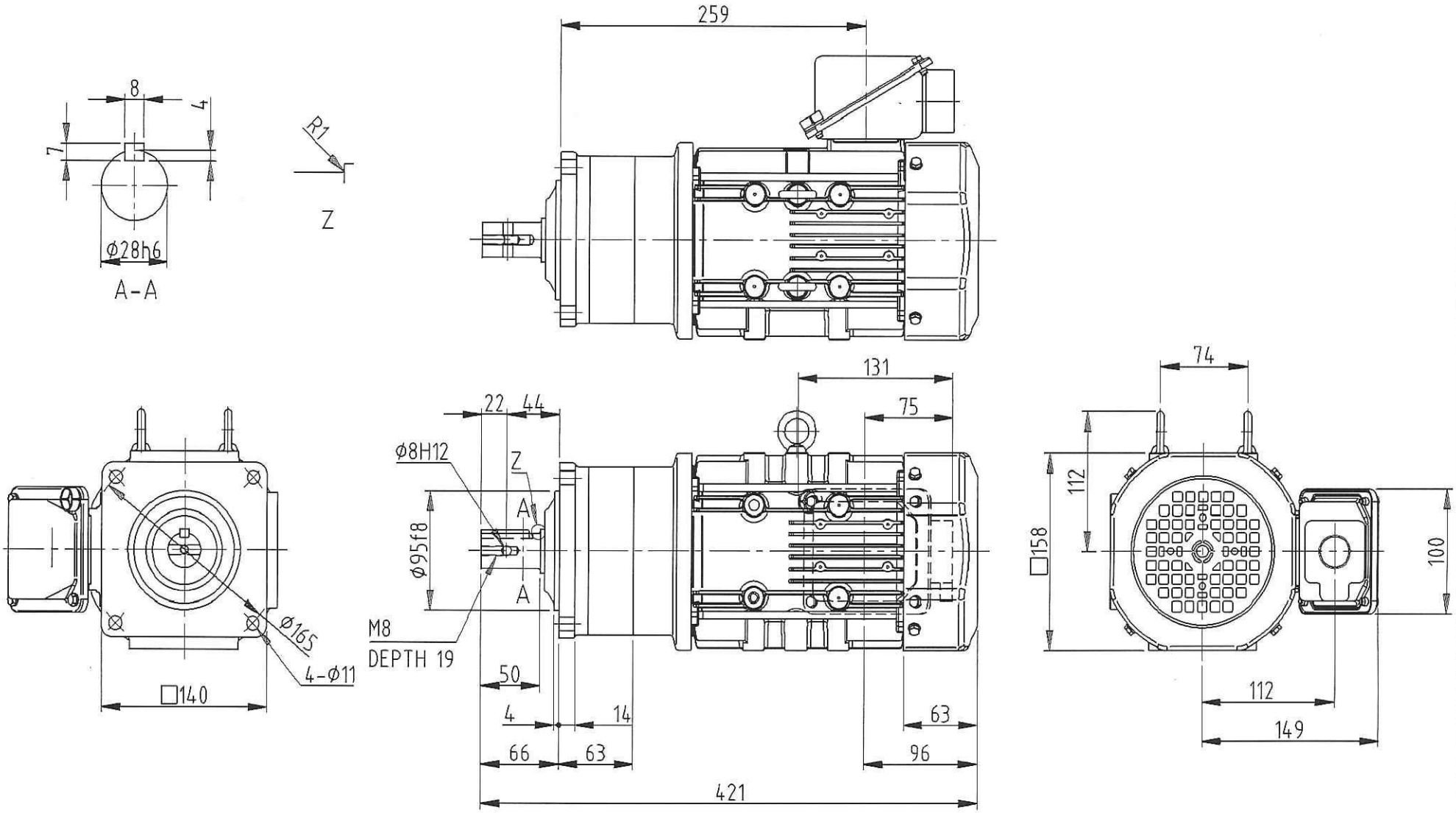

端子箱の取付位置およびケーブル引出口の向きは
外形寸法図をご参照ください。

Sumitomo Drive Technologies

Sumitomo Heavy Industries Gearmotors Co.,Ltd.

ALTAX DRIVE OUTLINE DRAWING

DWG.NO. CG99567G0

CNVMS1-5097-EP

1-5097

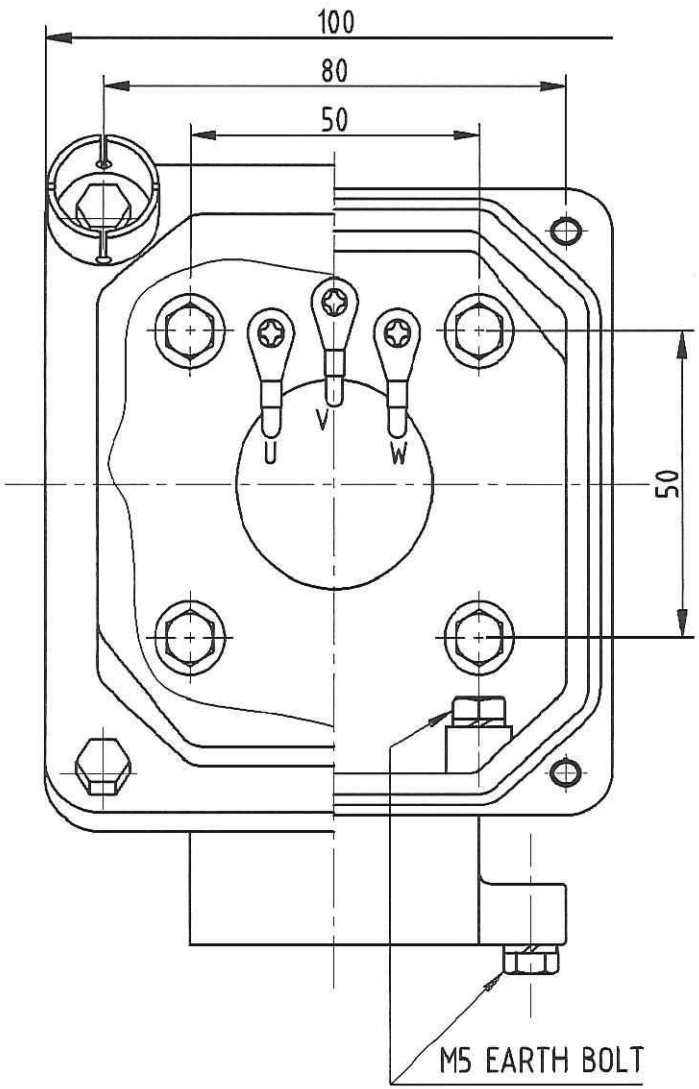

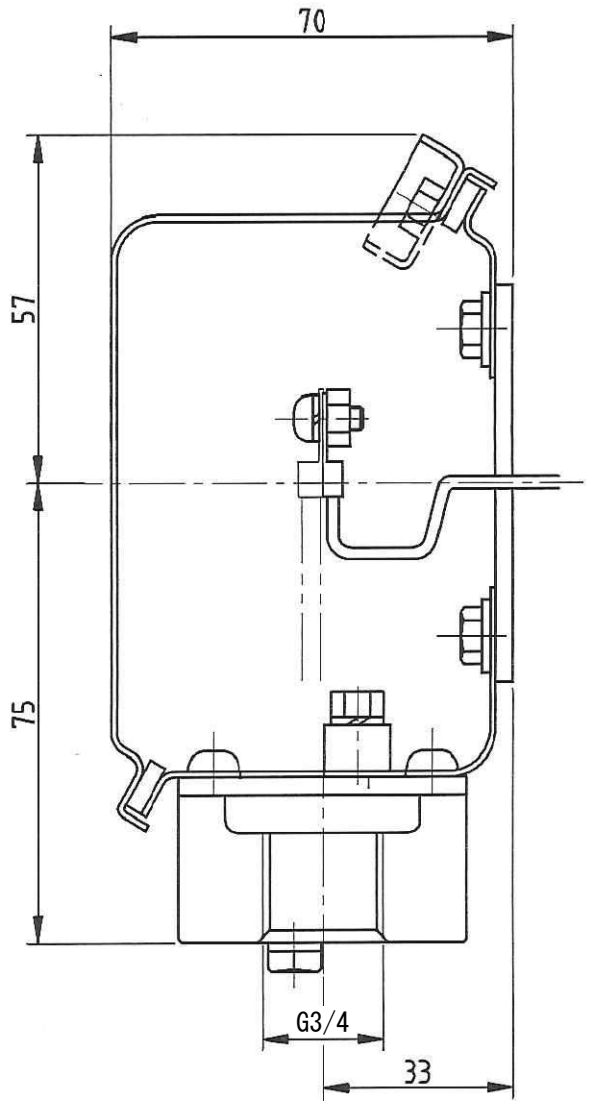

Sumitomo Drive Technologies

Sumitomo Heavy Industries Gearmotors Co.,Ltd.

TERMINAL BOX OUTLINE DRAWING

DWG.NO. MF03840W0

P050-A10-N20

工 具 リ ス ト

兵神装備株式会社

No.	名　　称	形 状 ・ 寸 法	備　　考
1	工具入	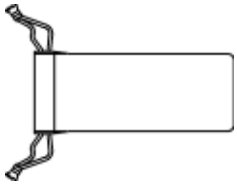	
2	スナップリングプライヤー	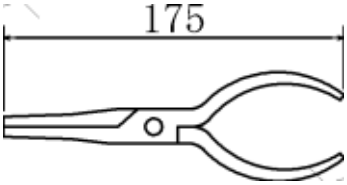	SS-175
3	引掛けスパナ	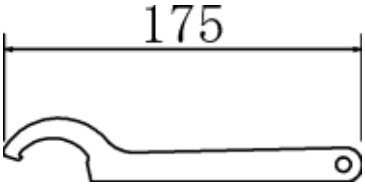	40-42
4	チェーンレンチ	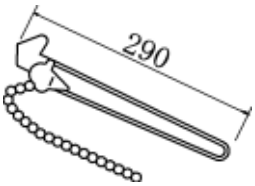	CW-3

A	機 械 番 号	288882

製品の保証

製品保証は下記のとおりとします。
なお、別途お客様と個別契約がある場合には、その内容が優先されます。

1. 保証期間

保証期間は、製品を御社のご指定場所に納入してから1年間とします。

2. 保証内容

1） 上記保証期間中に、弊社の責任により製品が故障した場合は、代替品との無償交換、または無償修理をします。

2） 日本国外に設置された製品が、弊社の責任により故障したことが弊社で確認された場合は、代替品を提供します。
代替品の輸送については、御社と協議することとします。
なお、製品の交換や修理のために弊社作業員の海外出張を希望される場合は、対応の可否、条件などについて協議し、合意できた内容で対応します。

3. 保証の対象外となる故障や損害

1） 当該保証期間内であっても、次のa.からk.に該当する場合は、保証の対象外とします。

a. 弊社の納入仕様書、完成図または取扱説明書に記載されていない使用方法（据付、使用条件、運転）に起因した故障
b. 御社のメンテナンスの不備に起因した故障
c. 弊社の純正部品以外を使用した、御社の改造または修理に起因した故障
d. 移送する流体や設置環境に起因する腐食、劣化、液漏れなど、御社の使用に起因した異常や故障
e. 空運転、閉塞運転、異物混入などの御社の誤使用に起因した故障
f. 消耗部品の摩耗または劣化に起因した故障
g. 御社からの支給品、御社指定の材質または機器類に起因した故障
h. 御社の装置やソフトウエアなど、弊社の製品以外に起因した故障
i. 弊社出荷時の科学水準、技術水準では予見不可能だった事由に起因した故障、または移送液への影響
j. 譲渡された製品、転売された製品、または中古品となった製品の故障
k. その他、天災地変、火災、異常電圧など、当社の責任ではない外部要因に起因した故障

2） 製品の故障に起因した二次損害（弊社製品以外の機器の故障・損傷、逸失利益など）は保証の対象外とします。