モーノポンプ®

納入仕様書

納入機器　再生油移送ポンプ

装置型式　CY10

⚠ 本製品は、納入仕様書に記載の条件でご使用ください。万が一、条件を変更してご使用される場合は、弊社までご連絡ください。特に移送液の温度や圧力、液性状の変更により、ポンプが故障するおそれがありますのでご注意ください。納入仕様書および取扱説明書の記載事項は本製品を使用していただくための品質条件ですので、必ず内容をご確認の上、ご使用ください。

受領印欄

ご返送用

本仕様書の内容をご確認いただき、受領印押印の上、本紙をご返送願います。

返送期日：　2025-10-27

兵神装備（株）の了解なしに本図書を複写したり、または第三者に貸与することはご遠慮ください。
納入した製品は機械番号で管理しています。仕様についてのお問い合わせや部品をご注文の際には、
機械番号をご連絡ください。最適なメンテナンスをご提案いたします。

兵神装備株式会社
江田 一輝　福岡営業所
（田中 一正　技術担当）
〒812-0025 福岡市博多区店屋町8-30
博多フコク生命ビル3F
TEL：092-281-5660
FAX：092-281-5670
E-mail：info@mohno-pump.co.jp
URL：http://www.mohno-pump.co.jp

機械番号	290898
作 成 日	2025-10-17

モーノポンプおよびモーノディスペンサーは兵神装備株式会社の登録商標です。
この冊子に記載されている企業名・商品名は、他社の商標・登録商標を含みます。

モーノポンプ®

納入仕様書

納入機器	再生油移送ポンプ
装置型式	CY10

⚠ 本製品は、納入仕様書に記載の条件でご使用ください。万が一、条件を変更してご使用される場合は、弊社までご連絡ください。特に移送液の温度や圧力、液性状の変更により、ポンプが故障するおそれがありますのでご注意ください。納入仕様書および取扱説明書の記載事項は本製品を使用していただくための品質条件ですので、必ず内容をご確認の上、ご使用ください。

兵神装備（株）の了解なしに本図書を複写したり、または第三者に貸与することはご遠慮ください。
納入した製品は機械番号で管理しています。仕様についてのお問い合わせや部品をご注文の際には、
機械番号をご連絡ください。最適なメンテナンスをご提案いたします。

兵神装備株式会社
江田 一輝　福岡営業所
（田中 一正　技術担当）
〒812-0025 福岡市博多区店屋町8-30
博多フコク生命ビル3F
TEL：092-281-5660
FAX：092-281-5670
E-mail：info@mohno-pump.co.jp
URL：http://www.mohno-pump.co.jp

機械番号	290898
作 成 日	2025-10-17

モーノポンプおよびモーノディスペンサーは兵神装備株式会社の登録商標です。
この冊子に記載されている企業名・商品名は、他社の商標・登録商標を含みます。

モーノポンプ

SPECIFICATION SHEET

装置型式	機械番号	装置数量		改訂
CY10	290898	1台		R0

移送液

液 名	再生油Bio
温 度	60 ℃
密 度	0.884 g/cm3
粘 度	21.6 cSt
pH	5.5

塗装

マンセル 5Y7/1
(駆動機のみ)

ポンプ仕様

ポンプ型式	CY10	台数	1 台
吐出量	73 ～ 1020 mL/min		
吐出圧	0.1 MPa		
吸込圧	0 MPa		
全圧力	0.1 MPa		
回転速度	61 ～ 1094 min-1		
周波数	6 ～ 110 Hz		

装置構成品(全台当たり)

No	品名	数量	材質	備考
1	共通ベース	1	SUS304	

予想性能線図

起動トルク 0.784 N･m

清水での性能です。

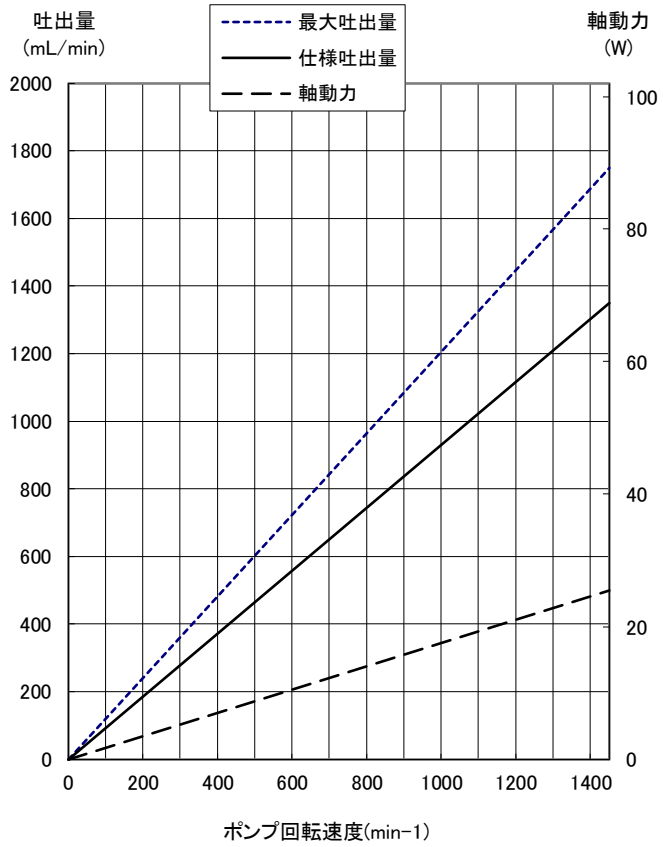

特記事項

※インバーター駆動
・インバーターは弊社所掌外です。
モーノポンプに適したインバーターの選定とパラメーターの設定が必要です。
詳細は、添付の「モーノポンプ用インバーターの選定について」を参照してください。
「インバーターパラメーター推奨設定値」を提出しますのでインバーター型式が決定次第、弊社に連絡してください。
・本モーターはマイクロサージに関して、絶縁耐圧が相間・対地間ともに1250Vです。マイクロサージ電圧が1250Vを超えると、モーターが焼損するおそれがあります。

駆動機

所 掌	当社	台数	1 台
仕 様	全閉外扇 屋外		
電 源	AC 400 V 60 Hz 三相		
出 力	0.2 kW	極数	4 P
型 式	PNVMS02-5081-3 ※		
メーカー	住友重機械工業㈱		
回転速度	600 min-1		

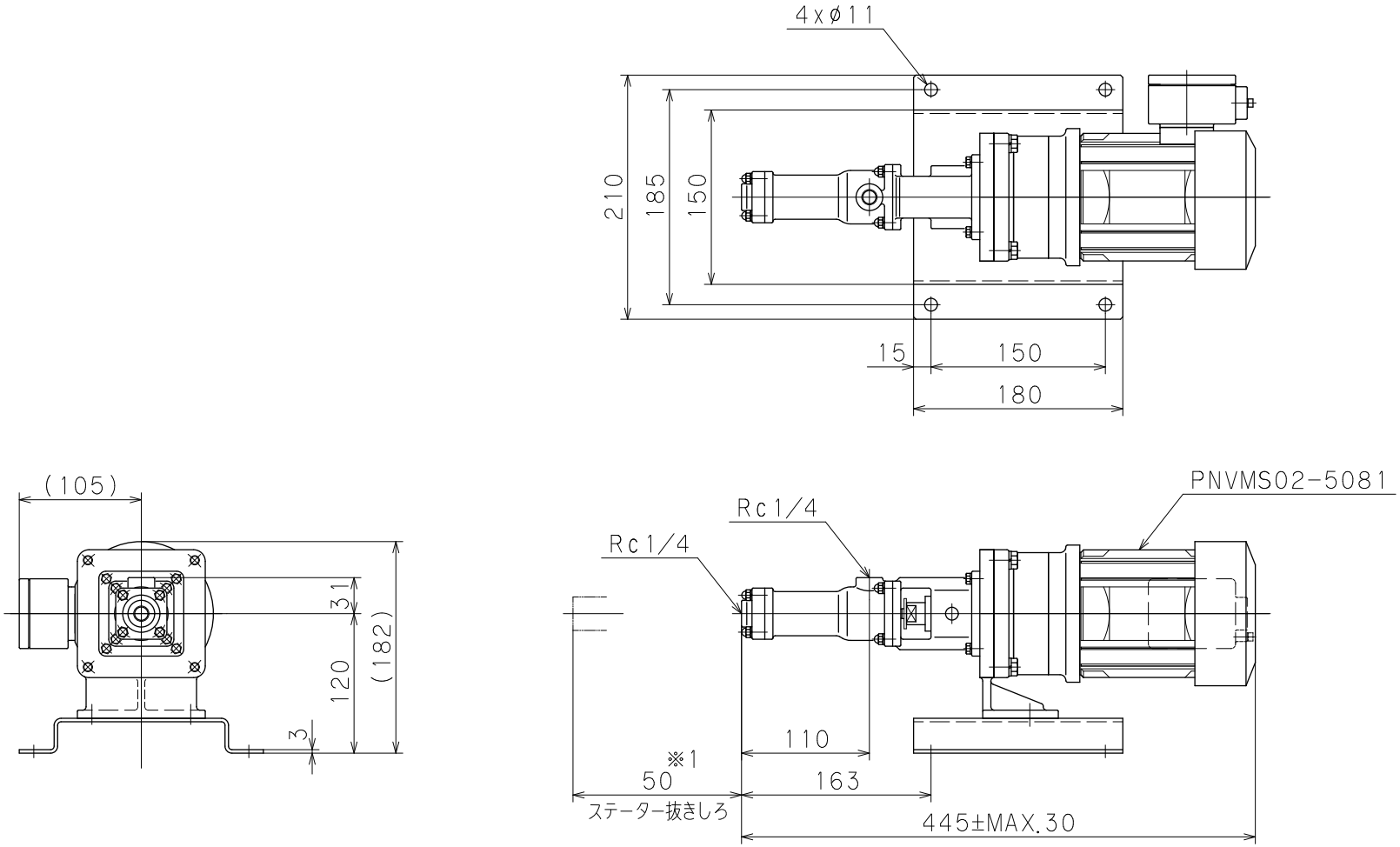

（注）
1）※1　ステーター交換のため、短管などで取り外しができるようにしてください。
2）　基礎または据付台は振動、ねじれが起こらない強固な構造にしてください。
3）　据付は、取扱説明書を参照してください。

吸込・吐出方向 ／ 回転方向 ／ ノズルの向きについては下図を確認してください。

台数	ケーシングノズル向き		回転方向	吸込・吐出方向
1	上	上 左 右		吐出 E.吸込
	右			
	左			

概算質量

CY10	12 kg
付属品	1 kg
合計	13 kg

承認	玉江	
検図	高山	
作図	楠田	
発行日	2001/10/ 3	
尺度	サイズ	投影法
1:4	A3	

CY10
PNVMS02-5081
外形寸法図

兵神装備株式会社　図番 ADA09313　改訂 R3

HEISHIN

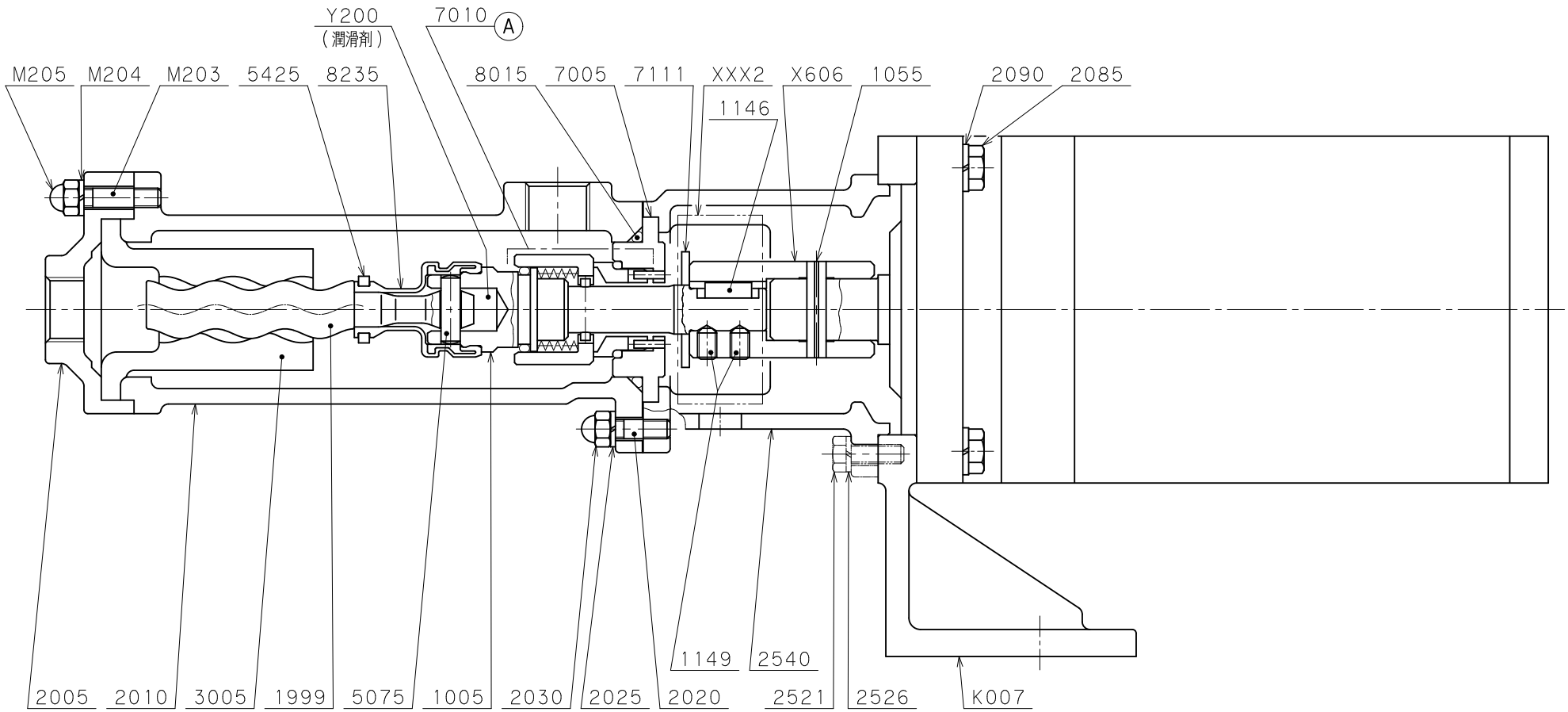

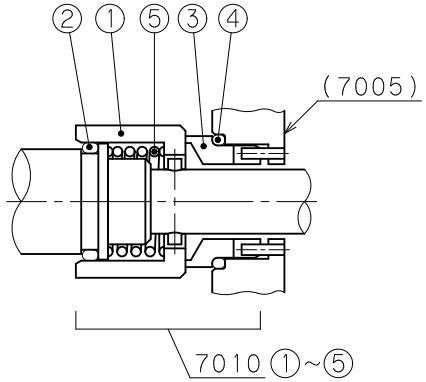

Ⓐ 軸封部詳細

承認	土田		
検図	森田		
作図	乾		
発行日	2001-04-11		
尺度	サイズ	投影法	
Non	A3		

組立断面図

兵神装備株式会社 図番 CCA03105 改訂 R2

モーノポンプ®部品表

型式	主要部材質	参照図面	機械番号
CY10	SCS14/SUS316+HCr/FKM	CCA03105	290898

照合番号	名称	数量	材質	備考
1005	ドライブシャフトA	1	SUS316	
1055	スプリングピン	1	SUS420J2	6x32
1146	平行キー	1	SUS304	両角型_2x2x12
1149	六角穴付き止めねじ	2	SUS304	M4x6-くぼみ先
1999	ローター	1	SUS316+HCr	
2005	エンドスタッド	1	SCS14	
2010	ケーシング	1	SCS14	
2020	スタッドボルト	4	SUS304	
2025	ばね座金	4	SUS304	呼び5
2030	六角袋ナット	4	SUS304	M5
2085	六角ボルト	4	SUS304	M8x25
2090	ばね座金	4	SUS304	呼び8
2521	六角ボルト	4	SUS304	M5x16
2526	ばね座金	4	SUS304	呼び5
2540	コネクチングハウジング	1	SCS13	
3005	ステーター	1	FKM	FF
5075	ジョイントピン	1	SUS303	
5425	クランプリング	1	SUS316	
7005	サポートハウジング	1	SUS316	
7010	メカニカルシール ＊	1	SiC/SiC/FKM	VZ-8
①	シールリング	1	SiC	
②	Oリング	1	FKM	P14(耐薬品・耐スチーム)
③	フローティングシート	1	SiC	
④	Oリング	1	FKM	P18(耐薬品・耐スチーム)
⑤	コイルスプリング	1	SUS316	
7111	水切りリング	1	EPDM	
8015	Oリング	1	FKM	G35(耐薬品・耐スチーム)
8235	PAシール	1	FKM/SUS420J2	
K007	モーターブラケット	1	SCS13	
M203	スタッドボルト	4	SUS304	
M204	ばね座金	4	SUS304	呼び5
M205	六角袋ナット	4	SUS304	M5
X606	カップリングスリーブ	1	SUS304	
XXX2	カバー	1	PC	
Y200	潤滑油	1 g	シェル_ガダス_S2_V125J_2(S)	

※ 数量は、1台当たりを表示します。
※(*)印のメカニカルシールは、付番①～の構成からなる組立品です。
メンテナンス時の部品単位は組立品一式になります。

兵神装備株式会社

製品の保証

製品保証は下記のとおりとします。
なお、別途お客様と個別契約がある場合には、その内容が優先されます。

1. 保証期間

保証期間は、製品を御社のご指定場所に納入してから1年間とします。

2. 保証内容

1） 上記保証期間中に、弊社の責任により製品が故障した場合は、代替品との無償交換、または無償修理をします。

2） 日本国外に設置された製品が、弊社の責任により故障したことが弊社で確認された場合は、代替品を提供します。
代替品の輸送については、御社と協議することとします。
なお、製品の交換や修理のために弊社作業員の海外出張を希望される場合は、対応の可否、条件などについて協議し、合意できた内容で対応します。

3. 保証の対象外となる故障や損害

1） 当該保証期間内であっても、次のa.からk.に該当する場合は、保証の対象外とします。

a. 弊社の納入仕様書、完成図または取扱説明書に記載されていない使用方法（据付、使用条件、運転）に起因した故障
b. 御社のメンテナンスの不備に起因した故障
c. 弊社の純正部品以外を使用した、御社の改造または修理に起因した故障
d. 移送する流体や設置環境に起因する腐食、劣化、液漏れなど、御社の使用に起因した異常や故障
e. 空運転、閉塞運転、異物混入などの御社の誤使用に起因した故障
f. 消耗部品の摩耗または劣化に起因した故障
g. 御社からの支給品、御社指定の材質または機器類に起因した故障
h. 御社の装置やソフトウエアなど、弊社の製品以外に起因した故障
i. 弊社出荷時の科学水準、技術水準では予見不可能だった事由に起因した故障、または移送液への影響
j. 譲渡された製品、転売された製品、または中古品となった製品の故障
k. その他、天災地変、火災、異常電圧など、当社の責任ではない外部要因に起因した故障

2） 製品の故障に起因した二次損害（弊社製品以外の機器の故障・損傷、逸失利益など）は保証の対象外とします。