No.　R7682603062

御注文主　　殿

納　入　仕　様　書

2026　年　3　月　6　日

受領印欄

※ 内容に問題がなければ受領印を捺印し弊社へ1部ご返却下さい。

	桑原
検　印	作　成

株式会社 アンレット

アンレット ルーツブロワ

D.No. R7682603062

御注文主　　殿

S.No.　BS32-WB-03

2026年3月6日

型式	BS32	台数	1 台	標準付属品	共通ベース	備考	防振架台(KA-30)
					ベルトカバー		
					吸込サイレンサ		
					安全弁		
					圧力計(短管, コック付)		
					基礎ボルト		
					本体プーリ		
					モータプーリ		
					Vベルト		

仕様	ブロワ			電動機	
空気量	0.47 m^3/min			型式	全閉外扇屋内型
圧力	40 kPa			出力	1.5 kW 4 極
回転速度	2200 min^{-1}			電源	3相 400 V 60 Hz
塗装色	マンセル 7.5BG5/2			製造社	日立
質量	標準付属共	73 kg		質量	19kg

外形寸法図

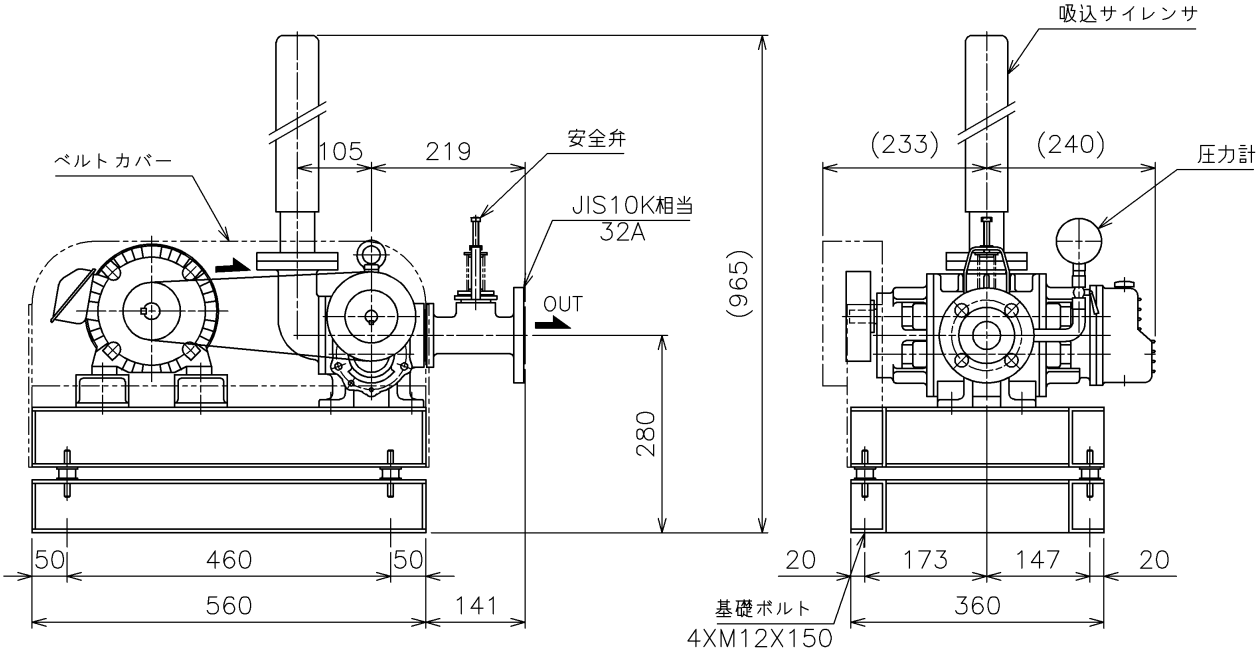

内部構造図

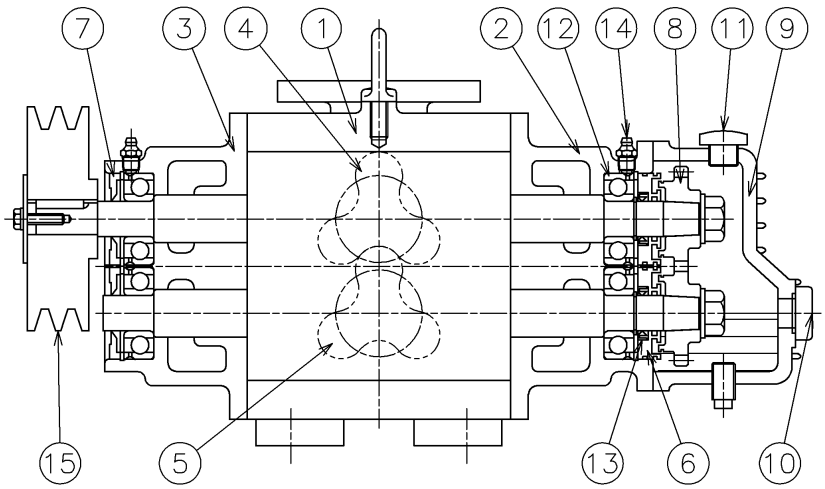

番号	部品名称	材質
1	ケーシング	FC200
2	ハウジングR	FC200
3	ハウジングL	FC200
4	ロータシャフトA	FCD500-7
5	ロータシャフトB	FCD500-7
6	カラーR	FC200
7	Vシール	SBR
8	タイミングギヤ	SCM415
9	ギヤカバー	FC200
10	オイルゲージ	樹脂
11	オイルキャップ	樹脂
12	ベアリング	SUJ2
13	オイルシール	NBR
14	グリスニップル	C3604
15	本体プーリ	FC200

2021.3

ANLET 株式会社 アンレット

担当

CHARACTERISTIC CURVE　　JIMS C-4001

特　性　曲　線

Date
令和8年3月6日

注文主　　殿

納入先　　殿

Type　　Root's type blower
型　　式　　ルーツ型ブロワ　　型式　BS32

用途

Specifications 仕　様	Capacity 空気量	Suc. pressure 吸込圧力	Dis . pressure 吐出圧力	Speed 回転速度	Out put 出力
	m^3/min	kPa	kPa	min^{-1}	kW
	0.47	大気圧	40	2200	1.5

No. 順番	Speed 回転速度	Pressure 圧　力 Suction 吸込圧力	Discharge 吐出圧力	Capacity 空気量	Out put 電動機 出力
	min^{-1}	kPa	kPa	m^3/min	kW
1	2200	大気圧	10	0.85	0.63
2			20	0.75	0.82
3			30	0.65	1.02
4			40	0.56	1.24
5			50	0.47	1.49
6					
7					
8					

Capacity are the suctioncapacity under standard conditions
圧力は静圧　　空気量は吸込側換算

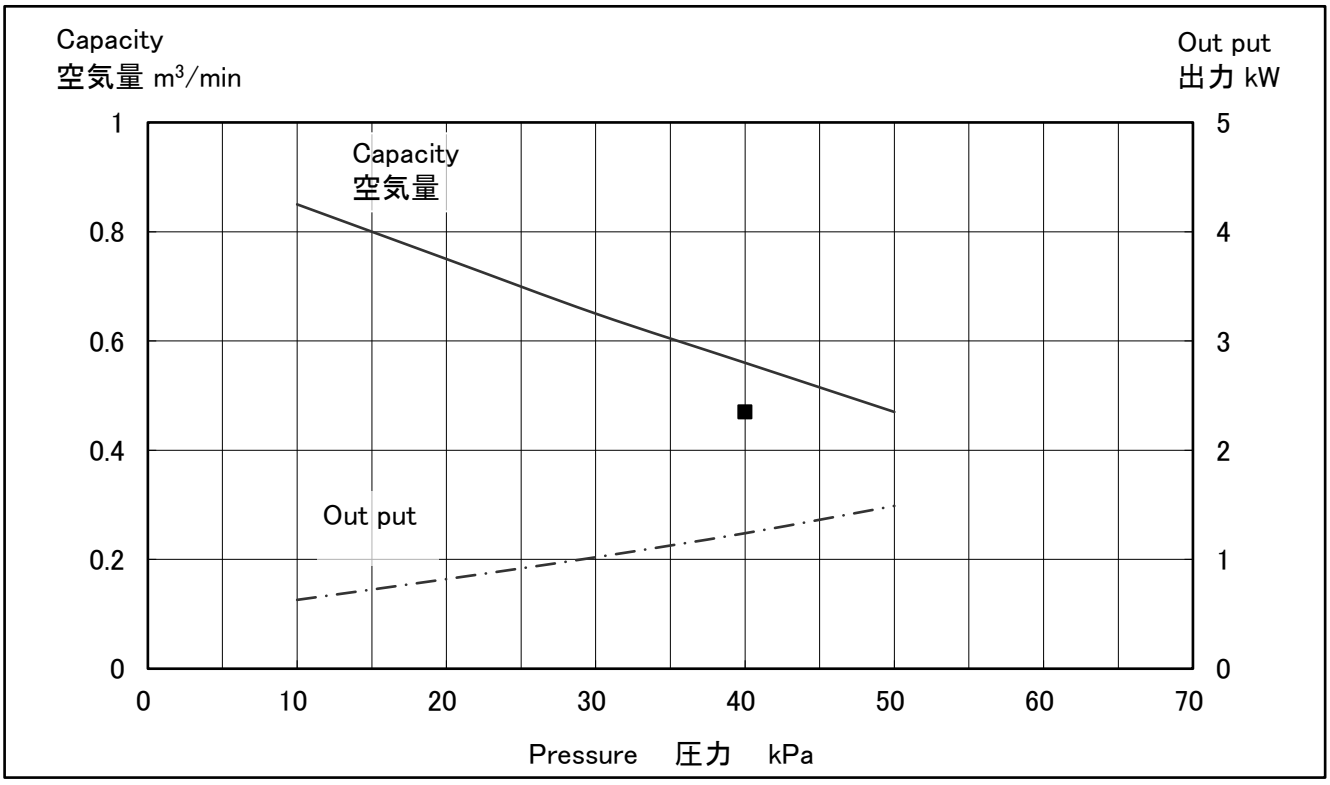

ANLET CO., LTD.　株式会社 アンレット

Charge
担当

Mar/2026