Parts List			
項目	数量	パーツ番号	マテリアル
1	1	FB_w75	鋼

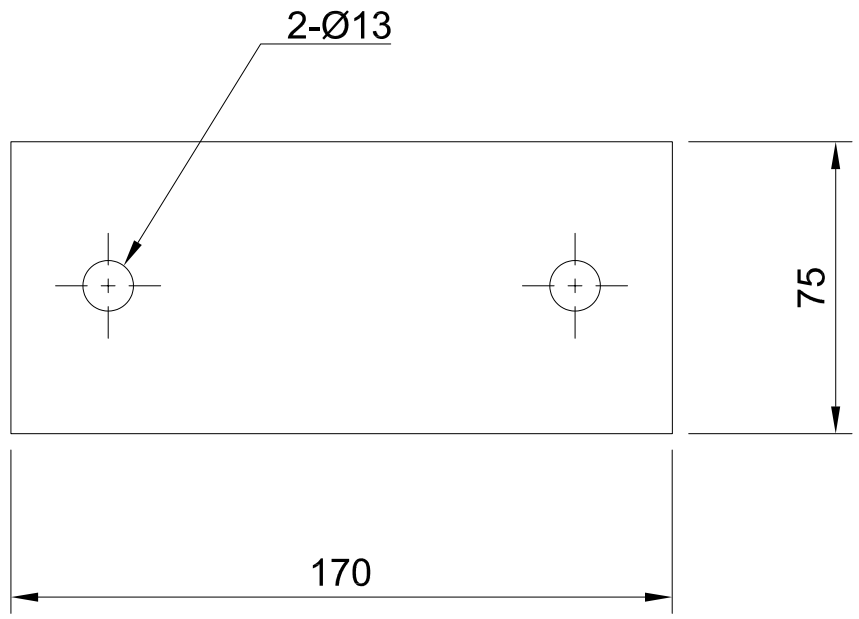

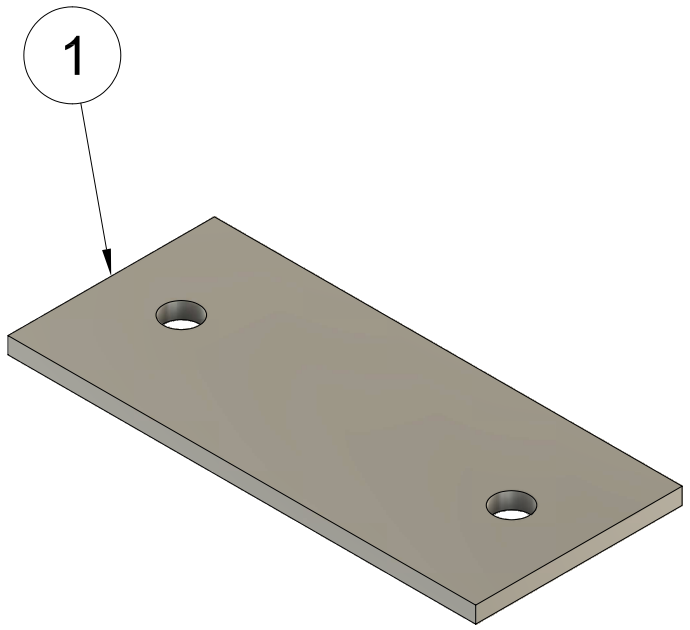

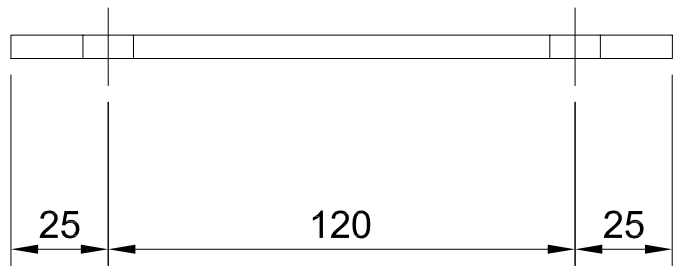

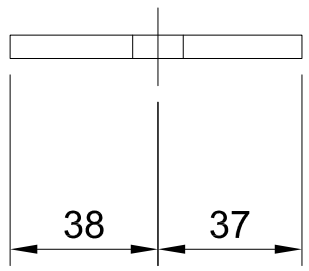

Dept.	Technical reference	Created by HIROYUKI OHIRA 2025/07/22	Approved by
製作数:11枚		Document type	Document status
		Title 共通_ベースプレート 部品図	DWG No.
		Rev. / Date of issue	Sheet 1/1