Parts List			
項目	数量	パーツ番号	マテリアル
1	1	Equal-angle-Steel_50x50-t6 v1	鋼
2	1	Equal-angle-Steel_50x50-t6 v1(ミラー)	鋼
3	1	Equal-angle-Steel_50x50-t6 v1 (1)	鋼
4	1	共通_ベースプレート	鋼
5	1	共通_ベースプレート v1(ミラー)	鋼

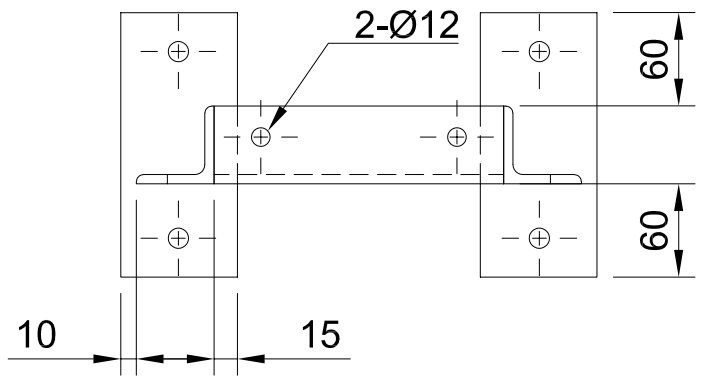

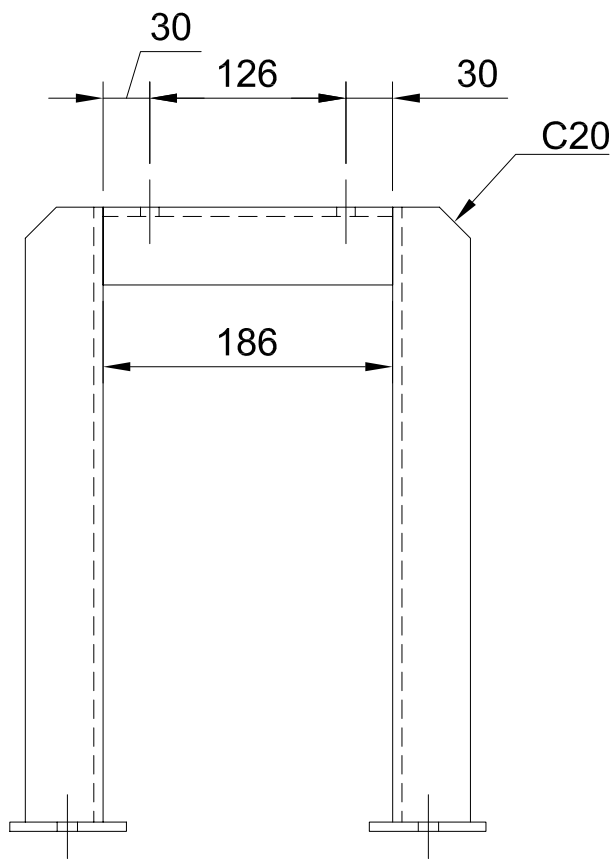

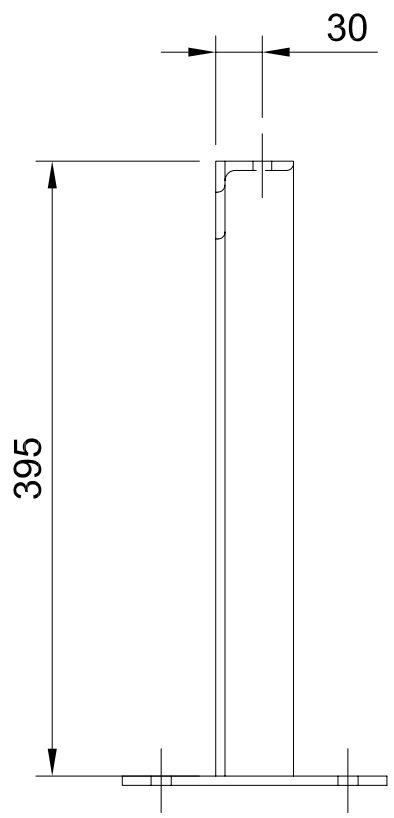

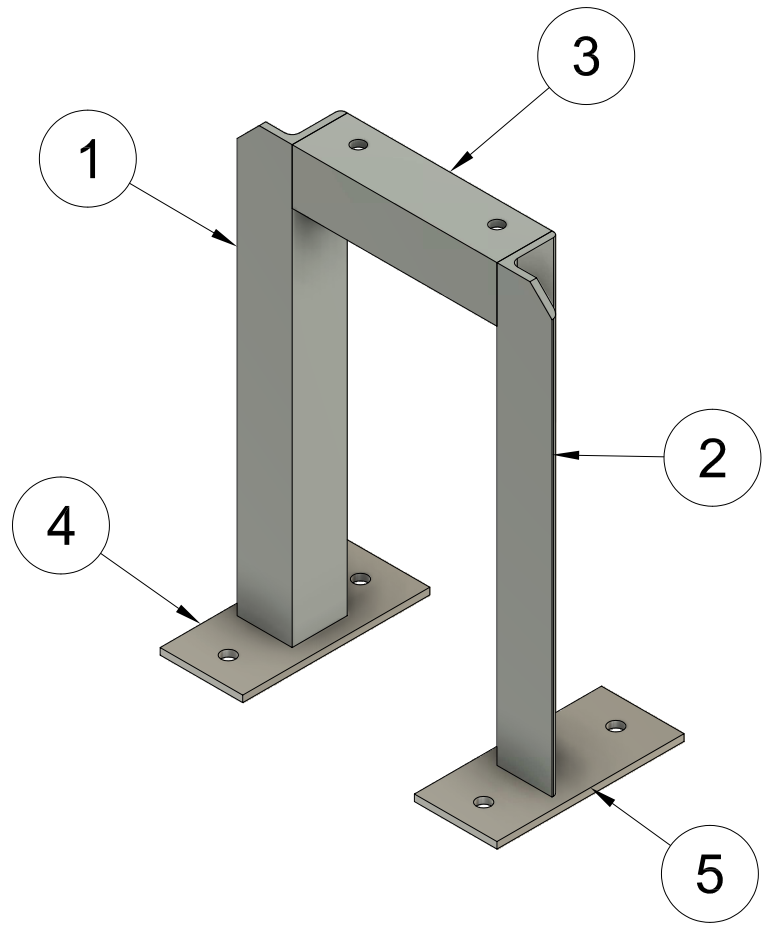

Dept.	Technical reference	Created by HIROYUKI OHIRA 2025/07/22	Approved by
製作数:1体		Document type	Document status
		Title カチオン添加配管サポートA 製作図	DWG No.
			Rev. / Date of issue / Sheet 1/1