| Parts List | | | |
|---|---|---|---|
| 項目 | 数量 | パーツ番号 | マテリアル |
| 1 | 1 | 共通_ベースプレート | 鋼 |
| 2 | 1 | Equal-angle-Steel_50x50-t6 v1 | 鋼 |
| 3 | 1 | Equal-angle-Steel_50x50-t6 v1 (1) | 鋼 |

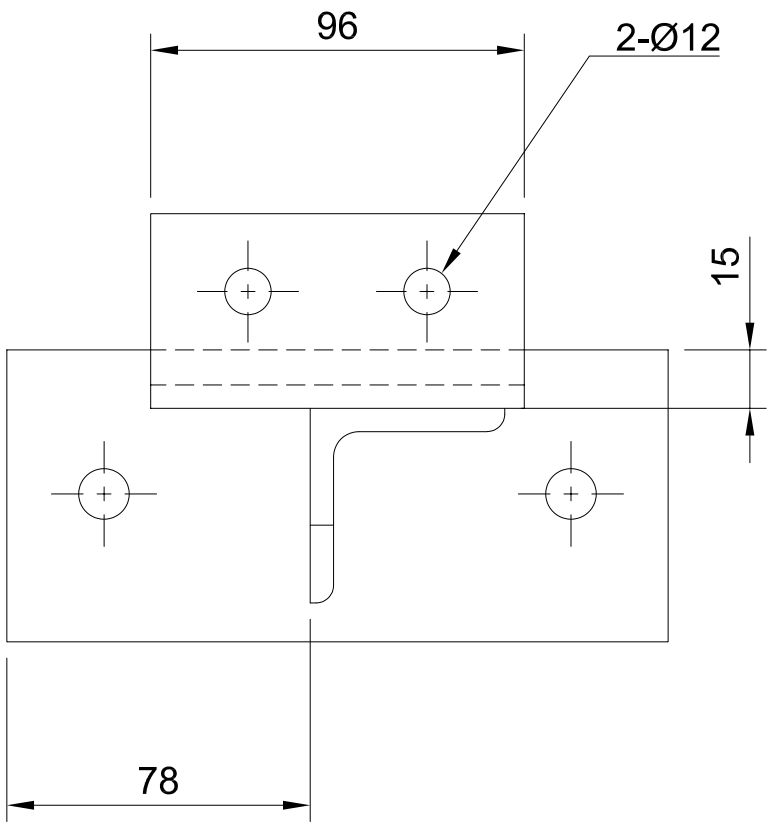


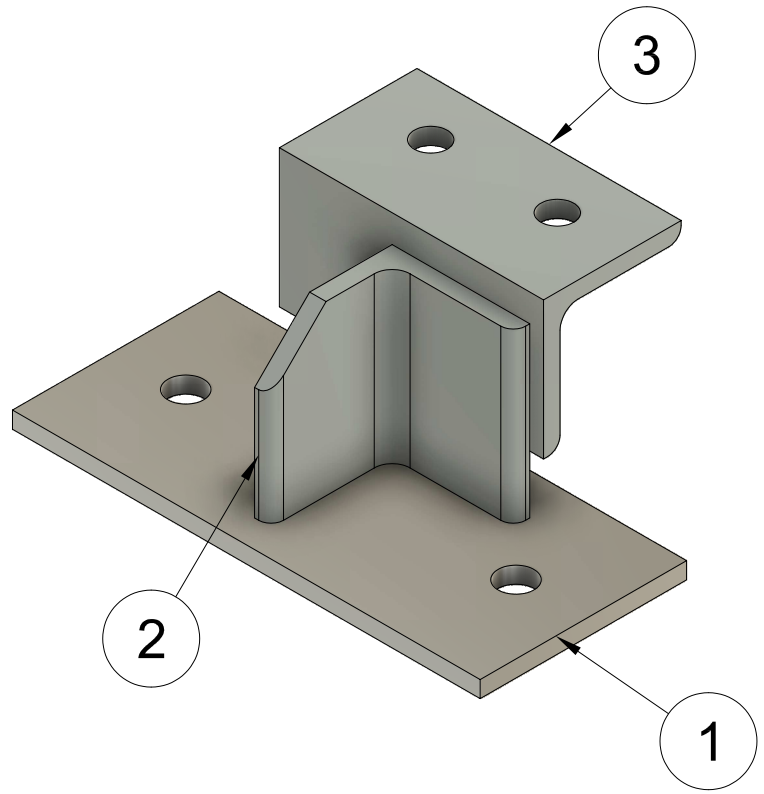


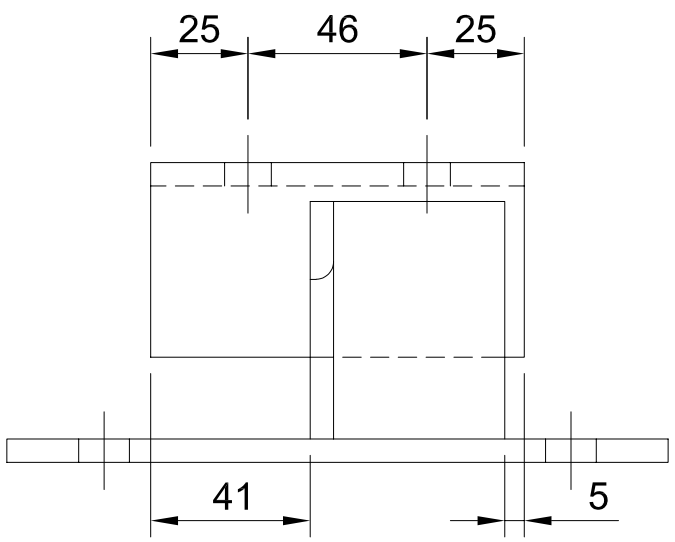


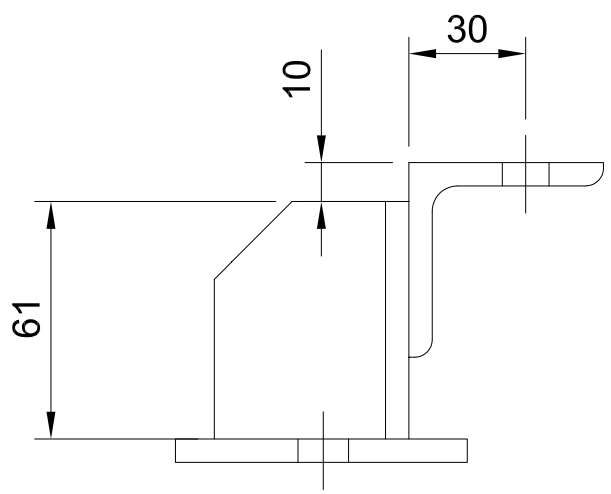


| | | | |
|---|---|---|---|
| Dept. | Technical reference | Created by<br>HIROYUKI OHIRA 2025/07/22 | Approved by |
| 製作数:1体 | | Document type | Document status |
| | | Title<br>カチオン添加配管サポートD<br>製作図 | DWG No. |
| | | | Rev. / Date of issue / Sheet 1/1 |