Parts List			
項目	数量	パーツ番号	マテリアル
3	1	Equal-angle-Steel_50x50-t6 v1 (1)	鋼

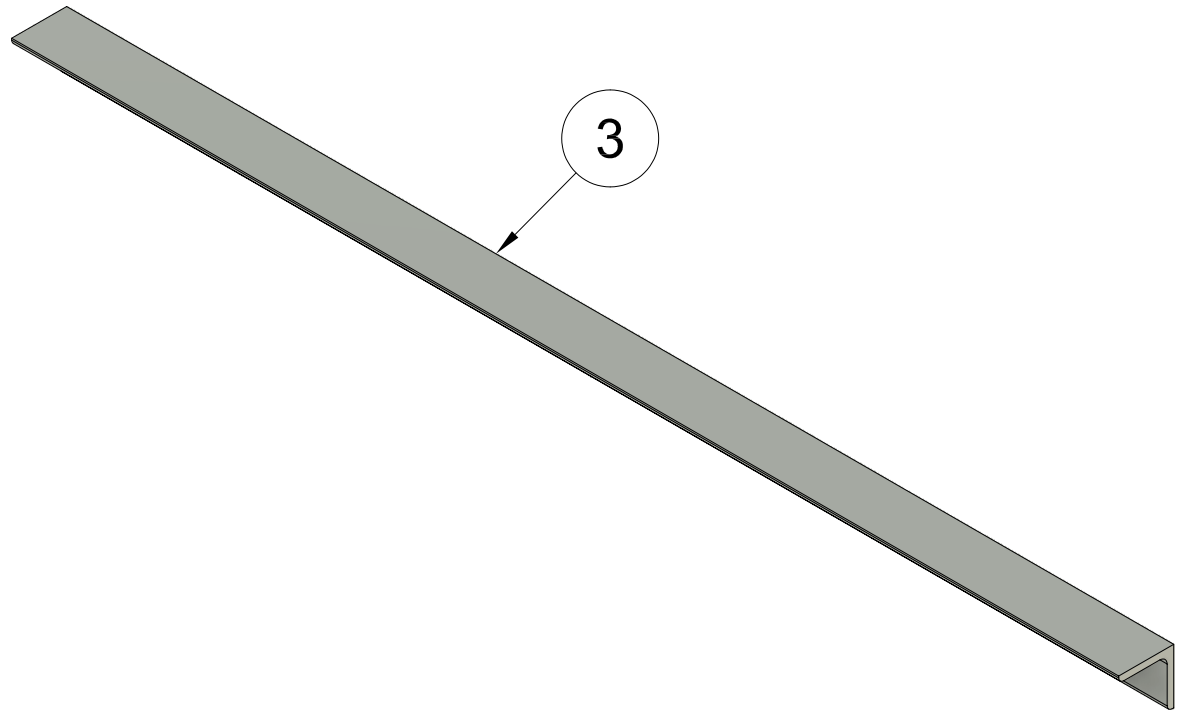

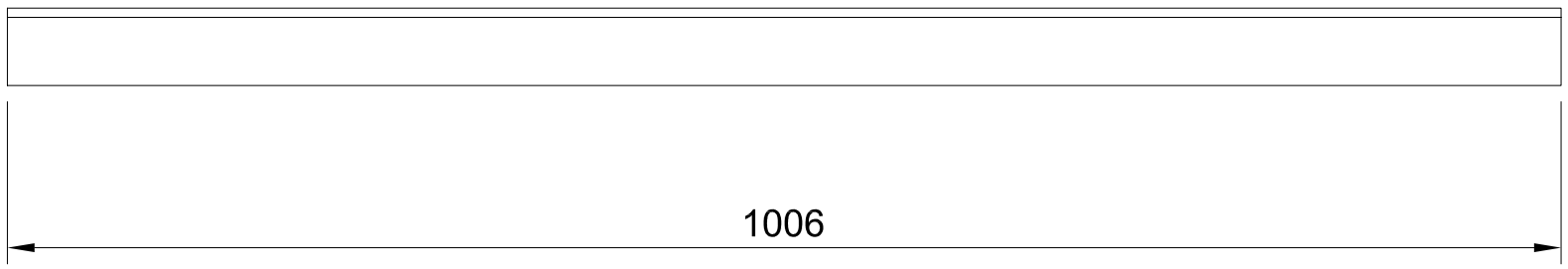

Dept.	Technical reference	Created by HIROYUKI OHIRA 2025/07/22	Approved by
製作数:1本		Document type	Document status
		Title カチオン添加配管サポートE パーツ3_部品図	DWG No.
			Rev. / Date of issue / Sheet 1/1