Parts List			
項目	数量	パーツ番号	マテリアル
4	1	Equal-angle-Steel_50x50-t6 v1 (2)	鋼

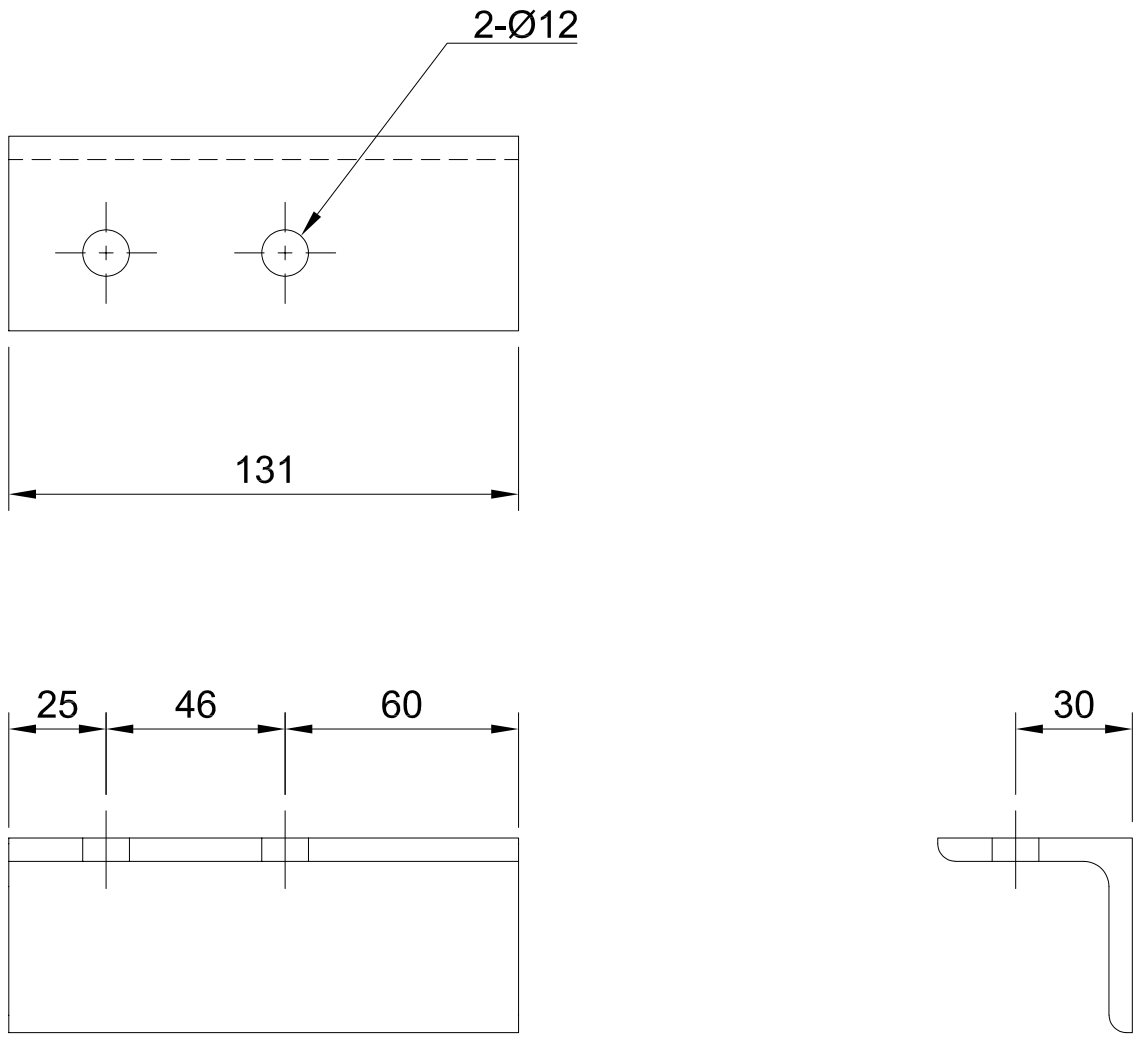

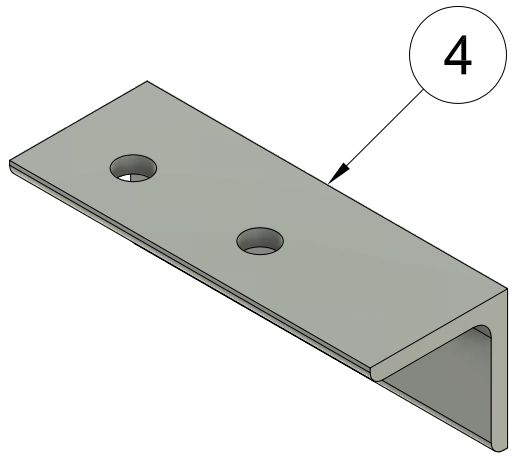

Dept.	Technical reference	Created by	Approved by
		HIROYUKI OHIRA 2025/07/22	
製作数:2本		Document type	Document status
		Title カチオン添加配管サポートE パーツ4_部品図	DWG No. Rev. / Date of issue / Sheet 1/1