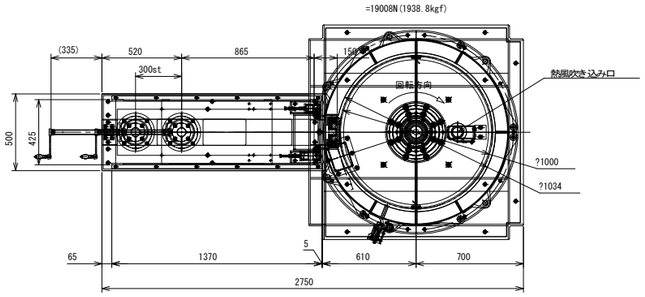

断面 A-A

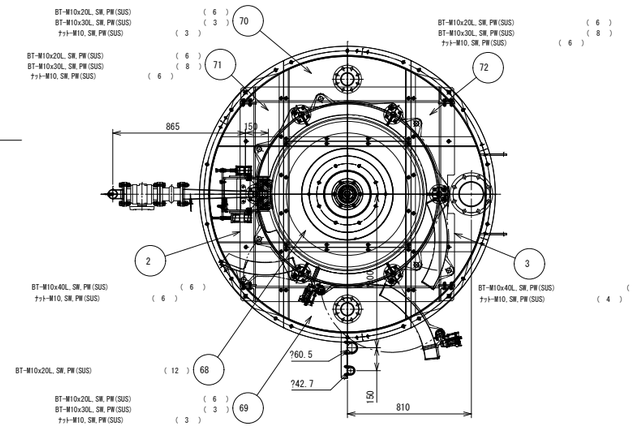

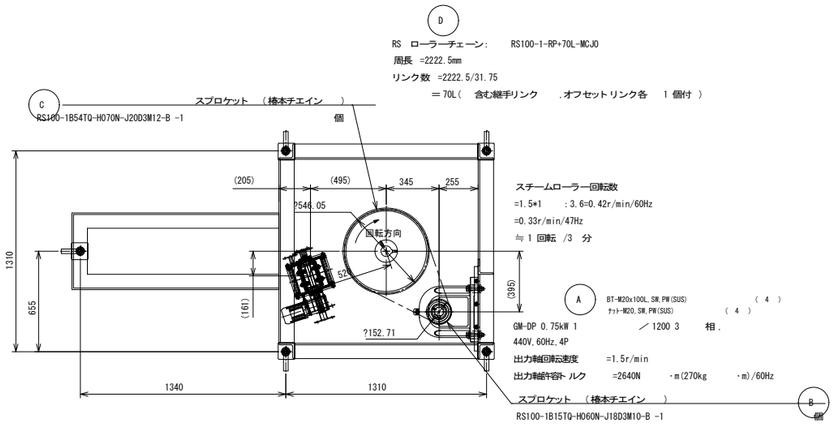

断面 B-B

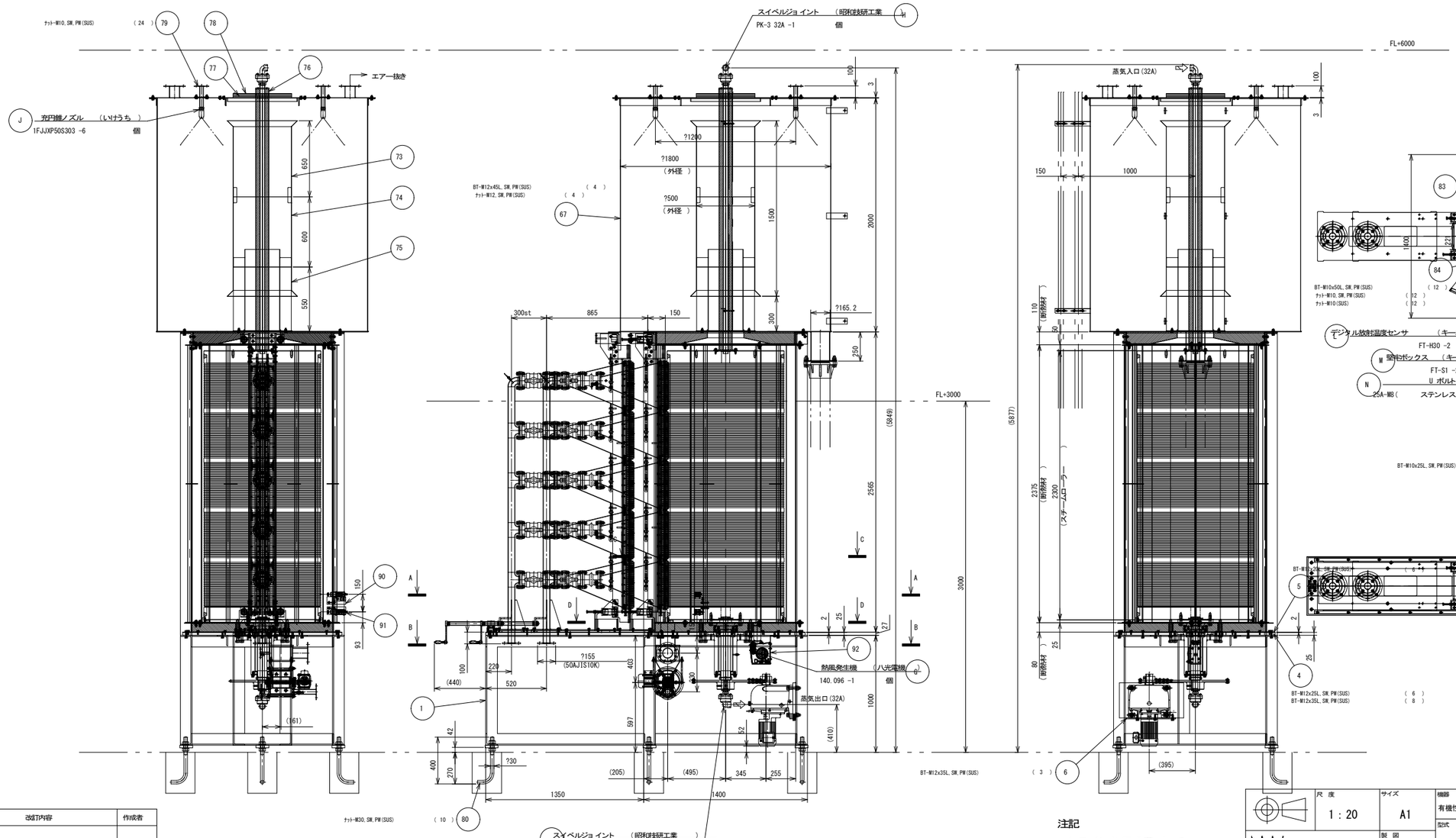

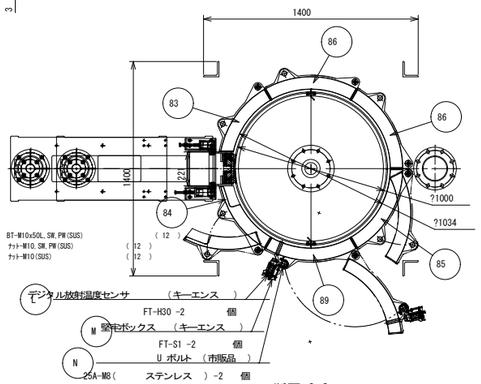

断面 C-C
(断熱材側面部)

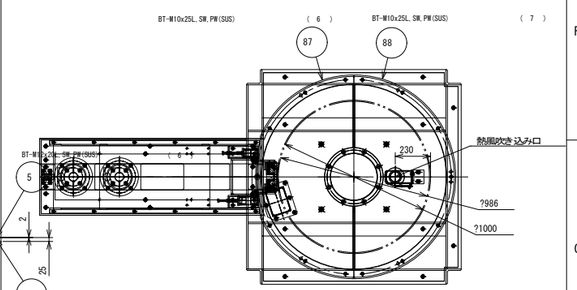

断面 D-D
(断熱材底面部)

注記

1 ライン先行設備として、

本図通り -1 台製作のこと。

記号	日付	改訂内容	作成者
1			
2			
3			

尺 度 1 : 20	サイズ A1	機器 有機性汚泥燃料施設	部品名 乾燥機・復水器 組立図
株式会社 アクアトリム	製 図 寺田	型式	図面番号 AT-221121-07-1
		作 成 日 2025.06.23	個数