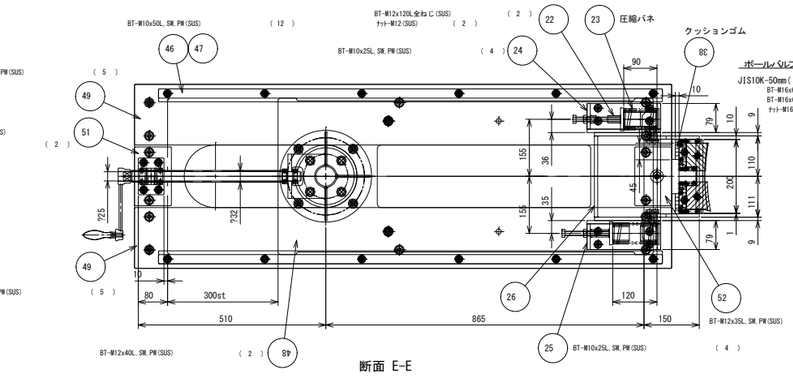

断面 E-E

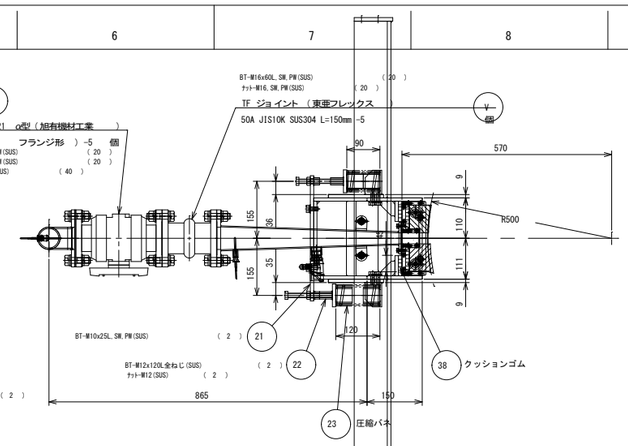

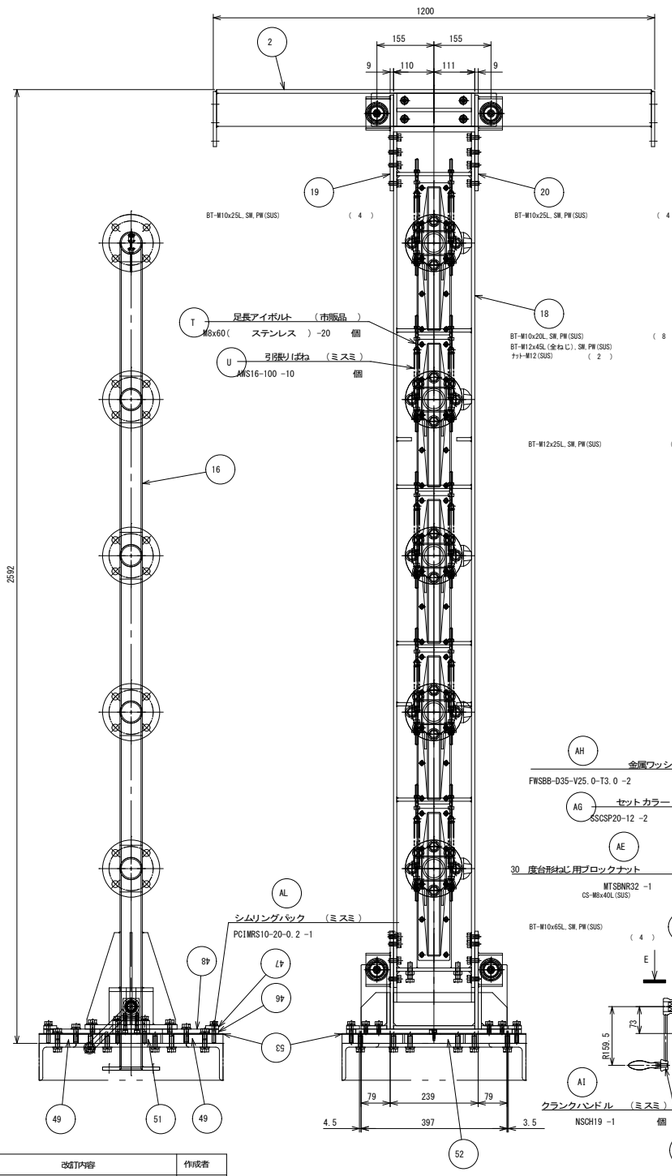

断面 F-F

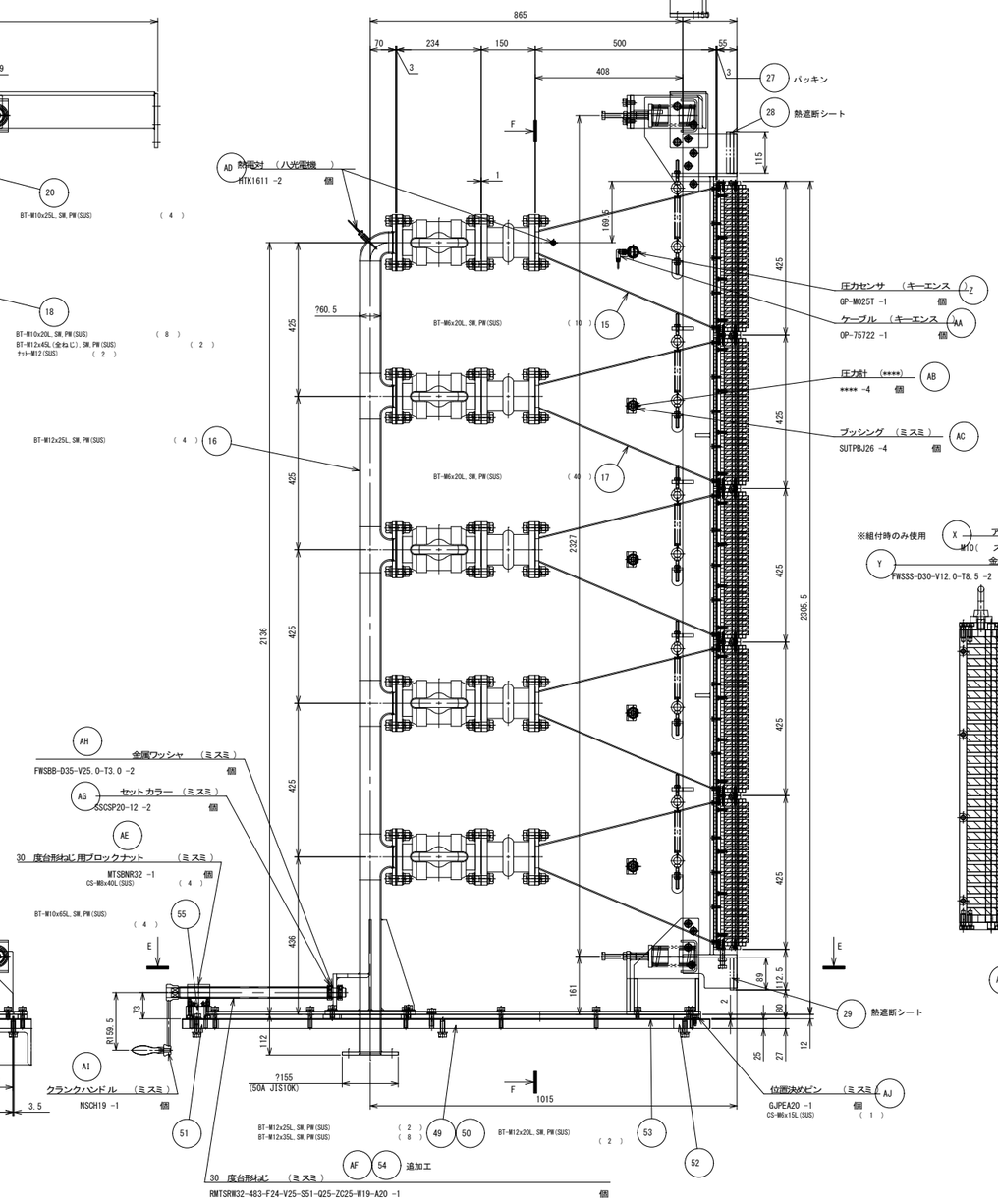

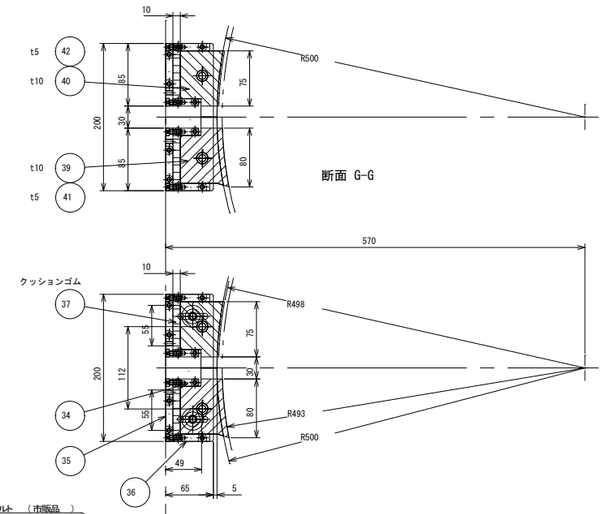

断面 G-G

※組付時のみ使用

アイボルト (市販品)
M10(ステンレス) -2 個

金属ワッシャ (ミスミ)
FWSSS-D30-V12.0-T8.5 -2 個

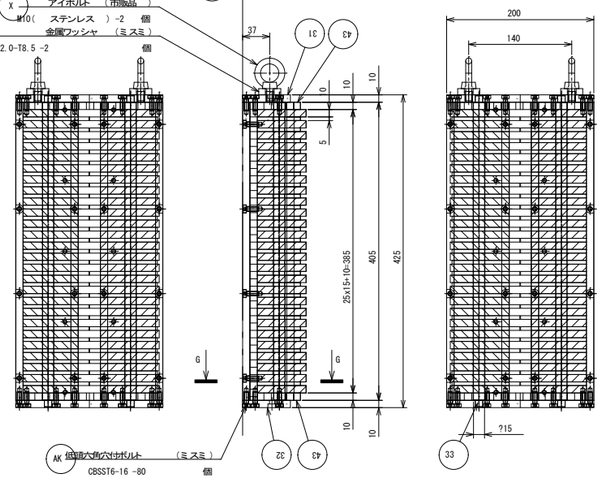

皿頭六角穴付ボルト (ミスミ)
CBSST6-16 -80 個

汚泥注入部詳細図 (S=1 : 4)

記号	日付	改訂内容	作成者
1			
2			
3			

尺度 1 : 8	サイズ A1	機器 有機性汚泥燃料施設	部品名 乾燥機・復水器 組立図
株式会社 アクアトリム	製図 寺田	型式	図面番号 AT-221121-07-3
		作成日 2025.06.23	個数

T～AL　　図番・15～29 31～43 46～55