＿＿＿＿＿＿＿＿＿＿様

客先提出図

全自動軟水装置

MS-F，FCLシリーズ

年　　月　　日

三　浦　工　業　株　式　会　社

No. D9073	
適用機種	
MS-22F	
MS-22FCL	

S785-080-0103

要目		単位	全自動軟水装置			
機種名		-	MS-22F, FCL			
樹脂量		L	22			
標準処理水量		L/h	750~1500			注1
圧力損失		MPa	0.02~0.04			注2
再生塩量		塩量設定	最小設定	中間設定	最大設定	
		kg/再生	1.3	2.6	5.3	注3
除去硬度質量		$gCaCO_3$/再生	580	850	1100	注4
最大塩貯蔵量		kg	28			
原水温度範囲		℃	4~40（凍結不可）			
原水圧力範囲		MPa	0.15~0.49			注5
再生排水	総排水量	L/再生	160~230			注6
	最大流量	L/min	5.2~7.8			注7
使用電源		-	AC100~200V 50/60Hz 単相			
設備電力		W	10			
電気容量		VA	20			
接続口径	出入口	A	25（おねじ）			
	排水口		Ø19×Ø15（ホース）			
外形寸法 (W×D×H)	樹脂筒	mm	265×390×1050			
	塩水タンク		Ø390×525			
	制御ボックス		150×80×225			注8
乾燥質量	樹脂筒	kg	33			注9
	塩水タンク		5			
	制御ボックス		1			
運転質量	樹脂筒	kg	49			
	塩水タンク		66			

注1．標準的な選定範囲を表します。
　　最大値は本機で流すことのできる最大処理水量です。
2．通常時の圧力損失です。
　　標準処理水量に応じた値です。（水温20℃）
3．1再生当たりの再生塩量です。設定変更可能です。
4．設定した再生塩量によって増減します。
5．最低圧力値は再生時に必要な水圧、最高圧力値は本体許容水圧を表します。
6．再生塩量を中間設定とした際の原水圧力範囲における値です。
7．原水圧力範囲における値です。
8．制御ボックスは壁掛けが標準仕様です。
　　制御ボックスとコントロールバルブとの接続配線長は5mです。
　　オプション品のポールスタンドへの取付けも可能です。
9．乾燥質量はイオン交換樹脂・ケイ石を含む質量です。
10．装置上面は樹脂、集水管交換等に必要なスペースです。
　　A：1100mm以上確保してください。

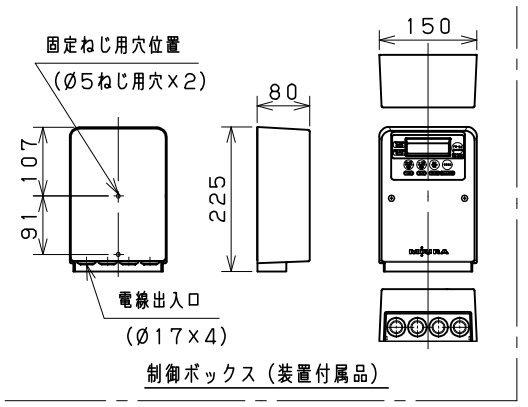

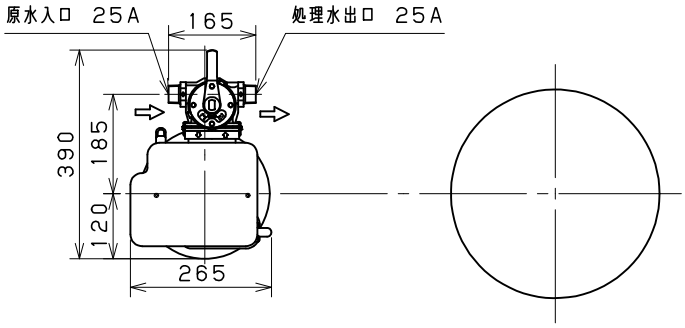

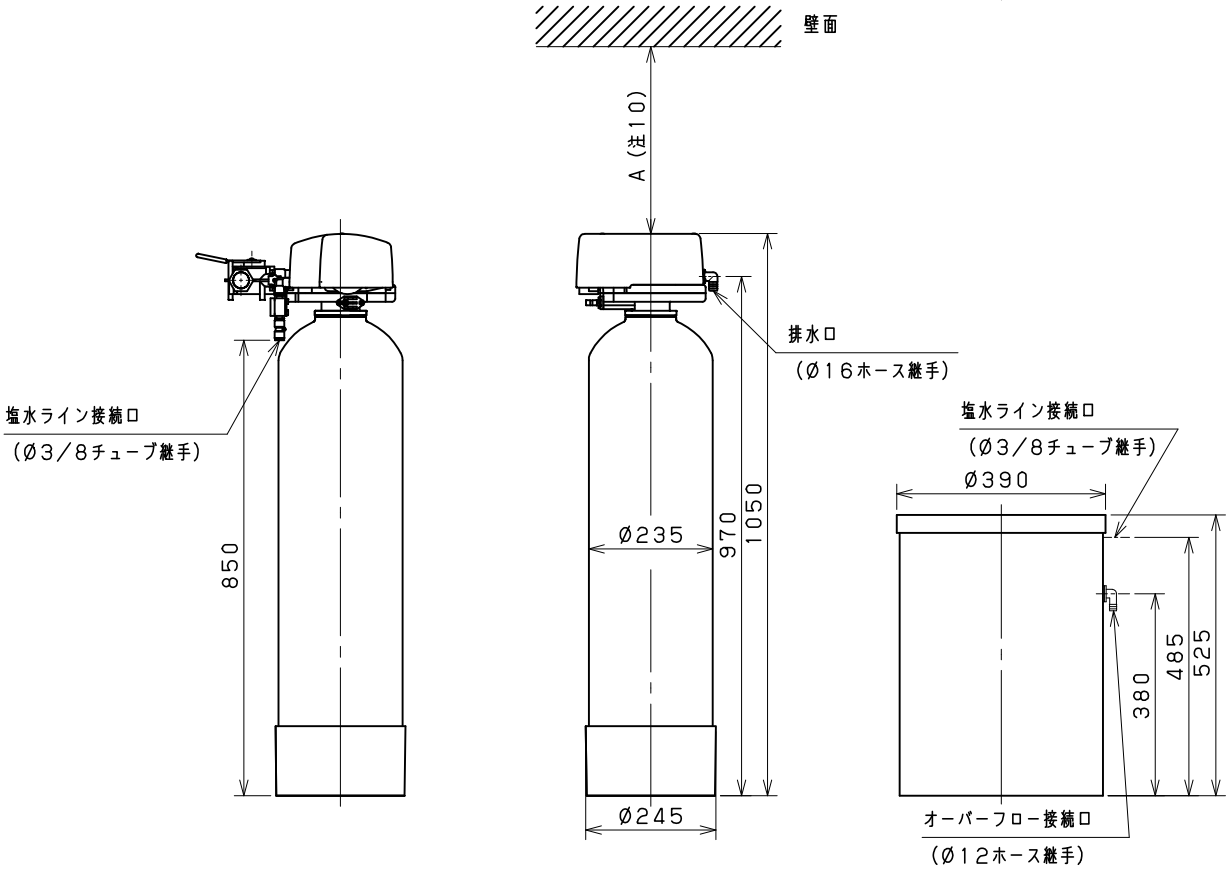

三浦工業株式会社
MIURA CO.,LTD.

図名	軟水装置外形図 (提)
図番	S785-080-0103

要　目		単　位	全自動軟水装置			
機　種　名		－	MS-35F, FCL			
樹　脂　量		L	35			
標準処理水量		L/h	1000~2000			注1
圧力損失		MPa	0.03~0.07			注2
再生塩量		塩量設定	最小設定	中間設定	最大設定	
		kg/再生	2.1	4.2	8.4	注3
除去硬度質量		$gCaCO_3$/再生	950	1450	1950	注4
最大塩貯蔵量		kg	50			
原水温度範囲		℃	4~40（凍結不可）			
原水圧力範囲		MPa	0.15~0.49			注5
再生排水	総排水量	L/再生	250~350			注6
	最大流量	L/min	5.2~7.8			注7
使用電源		－	AC100~200V 50/60Hz 単相			
設備電力		W	10			
電気容量		VA	20			
接続口径	出入口	A	25（おねじ）			
	排水口		Ø19×Ø15（ホース）			
外形寸法 (W×D×H)	樹脂筒	mm	275×405×1280			
	塩水タンク		Ø445×735			
	制御ボックス		150×80×225			注8
乾燥質量	樹脂筒	kg	48			注9
	塩水タンク		11			
	制御ボックス		1			
運転質量	樹脂筒	kg	73			
	塩水タンク		125			

注1．標準的な選定範囲を表します。
　　最大値は本機で流すことのできる最大処理水量です。
2．通常時の圧力損失です。
　　標準処理水量に応じた値です。（水温20℃）
3．1再生当たりの再生塩量です。設定変更可能です。
4．設定した再生塩量によって増減します。
5．最低圧力値は再生時に必要な水圧、最高圧力値は本体許容水圧を表します。
6．再生塩量を中間設定とした際の原水圧力範囲における値です。
7．原水圧力範囲における値です。
8．制御ボックスは壁掛けが標準仕様です。
　　制御ボックスとコントロールバルブとの接続配線長は5mです。
　　オプション品のポールスタンドへの取付けも可能です。
9．乾燥質量はイオン交換樹脂・ケイ石を含む質量です。
10．装置上面は樹脂、集水管交換等に必要なスペースです。
　　A：1100mm以上確保してください。

No. D9073	
適　用　機　種	
	MS-35F
	MS-35FCL

S785-080-0203

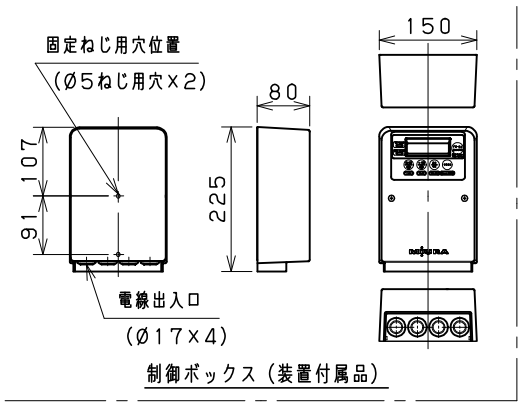

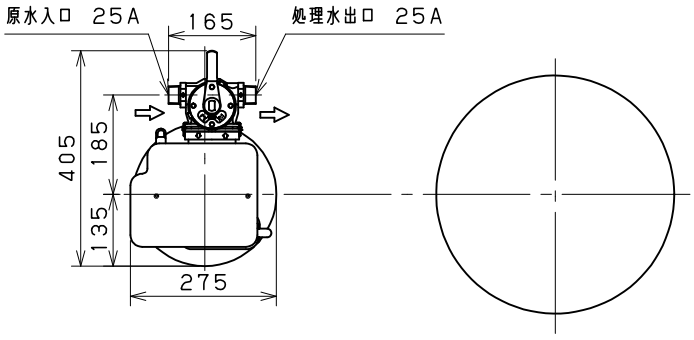

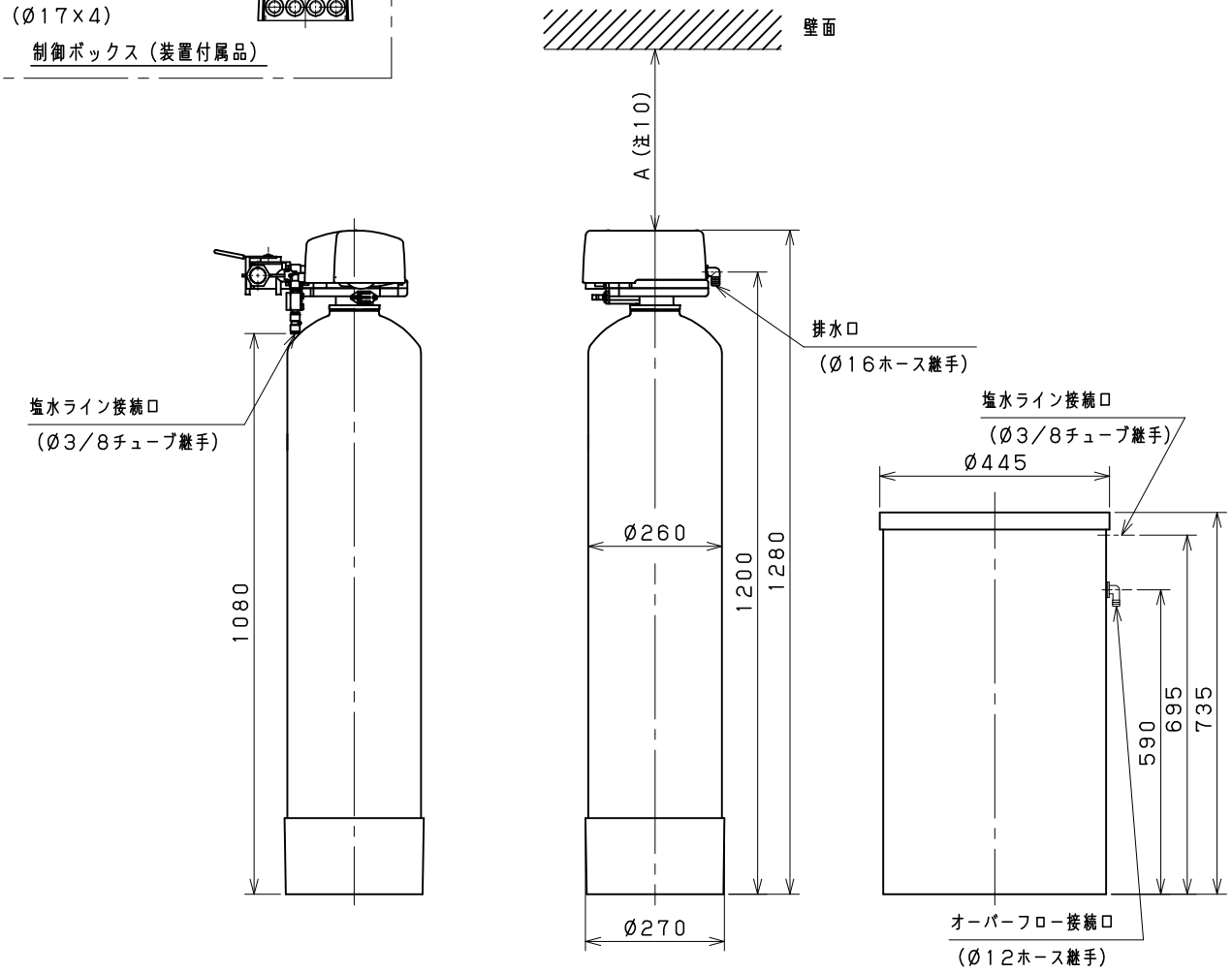

三浦工業株式会社
MIURA CO.,LTD.

図名	軟水装置外形図　提
図番	S785-080-0203

要　目		単　位	全自動軟水装置			
機　種　名		－	MS-50F, FCL			
樹　脂　量		L	50			
標準処理水量		L／h	1500~3000			注1
圧力損失		MPa	0.04~0.11			注2
再生塩量		塩量設定	最小設定	中間設定	最大設定	
		kg／再生	3.0	6.0	12.0	注3
除去硬度質量		$gCaCO_3$/再生	1400	2100	2850	注4
最大塩貯蔵量		kg	50			
原水温度範囲		℃	4~40（凍結不可）			
原水圧力範囲		MPa	0.15~0.49			注5
再生排水	総排水量	L／再生	360~580			注6
	最大流量	L／min	7.8~13.8			注7
使用電源		－	AC100~200V 50/60Hz 単相			
設備電力		W	10			
電気容量		VA	20			
接続口径	出入口	A	25（おねじ）			
	排水口		Ø19×Ø15（ホース）			
外形寸法 (W×D×H)	樹脂筒	mm	320×430×1390			
	塩水タンク		Ø445×735			
	制御ボックス		150×80×225			注8
乾燥質量	樹脂筒	kg	65			注9
	塩水タンク		11			
	制御ボックス		1			
運転質量	樹脂筒	kg	110			
	塩水タンク		125			

注1．標準的な選定範囲を表します。
　　最大値は本機で流すことのできる最大処理水量です。
2．通常時の圧力損失です。
　　標準処理水量に応じた値です。（水温20℃）
3．1再生当たりの再生塩量です。設定変更可能です。
4．設定した再生塩量によって増減します。
5．最低圧力値は再生時に必要な水圧、最高圧力値は本体許容水圧を表します。
6．再生塩量を中間設定とした際の原水圧力範囲における値です。
7．原水圧力範囲における値です。
8．制御ボックスは壁掛けが標準仕様です。
　　制御ボックスとコントロールバルブとの接続配線長は5mです。
　　オプション品のポールスタンドへの取付けも可能です。
9．乾燥質量はイオン交換樹脂・ケイ石を含む質量です。
10．装置上面は樹脂、集水管交換等に必要なスペースです。
　　A：1100mm以上確保してください。

No. D9073	
適　用　機　種	
	MS-50F
	MS-50FCL

S785-080-0303

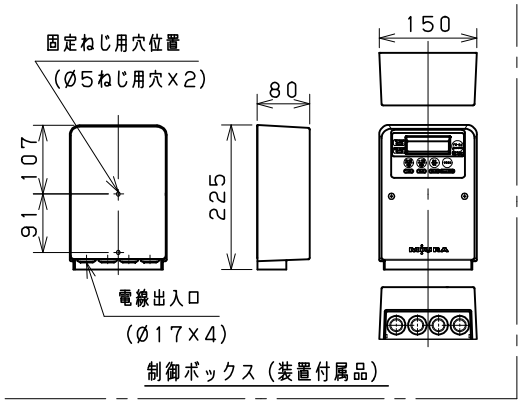

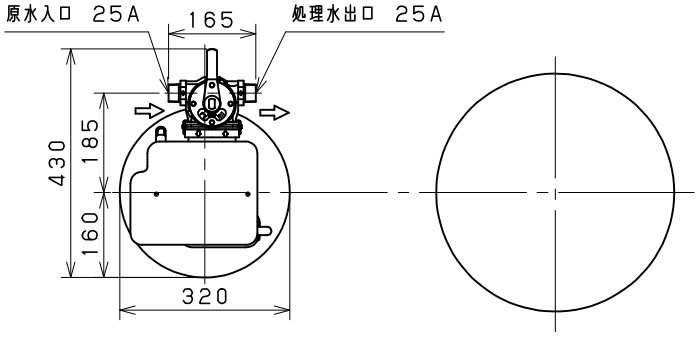

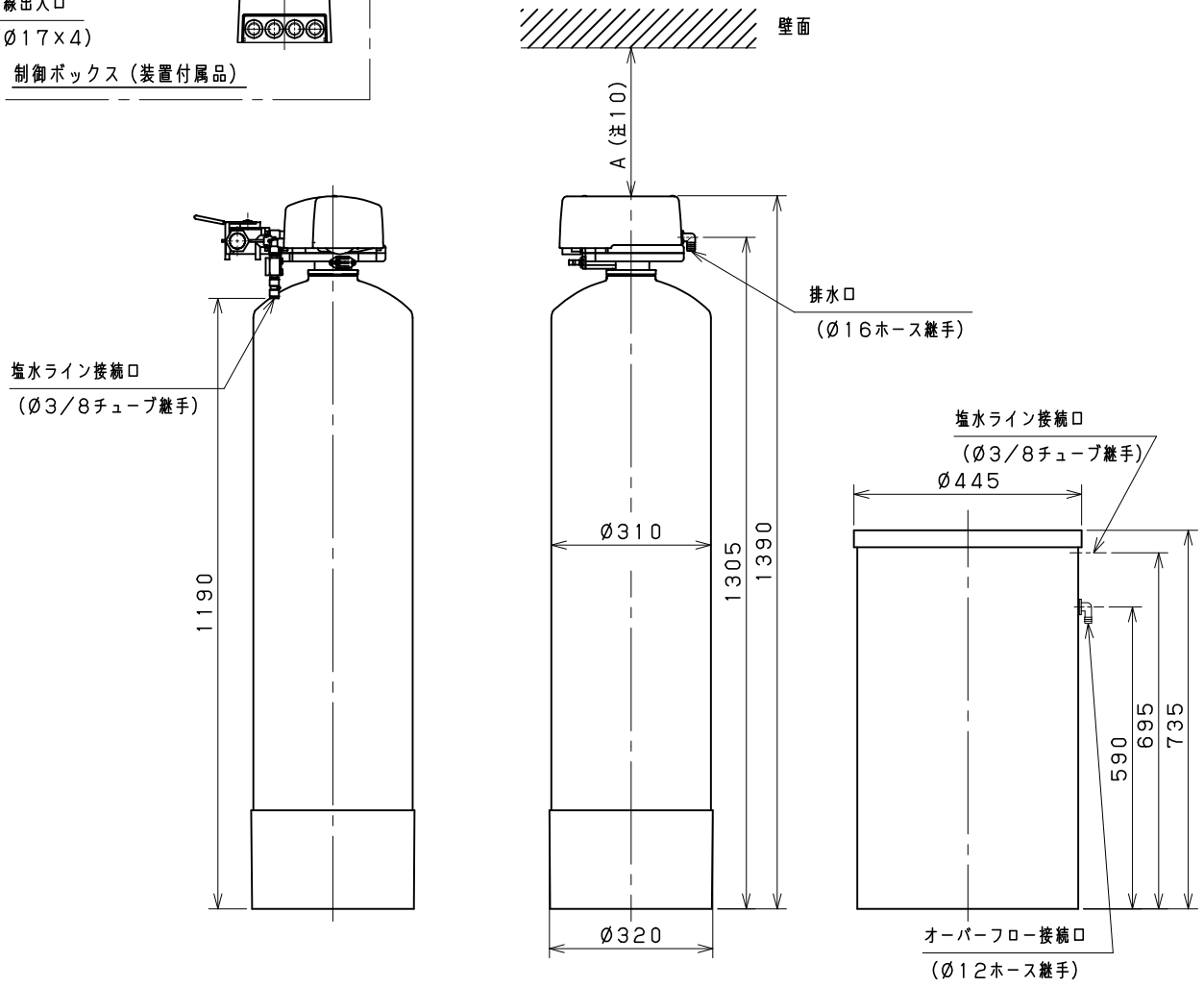

三浦工業株式会社
MIURA CO.,LTD.

図名	軟水装置外形図　㊞
図番	S785-080-0303

要　目		単　位	全自動軟水装置			
機　種　名		－	MS-65F, FCL			
樹　脂　量		L	65			
標準処理水量		L/h	2000~4000			注1
圧力損失		MPa	0.03~0.07			注2
再生塩量		塩量設定	最小設定	中間設定	最大設定	
		kg/再生	3.9	7.8	15.6	注3
除去硬度質量		$kgCaCO_3$/再生	1.72	2.84	3.70	注4
最大塩貯蔵量		kg	125			
原水温度範囲		℃	4~40（凍結不可）			
原水圧力範囲		MPa	0.15~0.49			注5
再生排水	総排水量	L/再生	470~900			注6
	最大流量	L/min	8.5~18.5			注7
使用電源		－	AC100~200V 50/60Hz 単相			
設備電力		W	10			
電気容量		VA	20			
接続口径	出入口	A	40 （PVCソケット）			
	排水口		25 （PVCソケット）			
外形寸法 (W×D×H)	樹脂筒	mm	410×420×1625			
	塩水タンク		Ø580×905			
	制御ボックス		150×80×225			注8
乾燥質量	樹脂筒	kg	90			注9
	塩水タンク		17			
	制御ボックス		1			
運転質量	樹脂筒	kg	152			
	塩水タンク		265			

注1．標準的な選定範囲を表します。
　　最大値は本機で流すことのできる最大処理水量です。
2．通常時の圧力損失です。
　　標準処理水量に応じた値です。（水温20℃）
3．1再生当たりの再生塩量です。設定変更可能です。
4．設定した再生塩量によって増減します。
5．最低圧力値は再生時に必要な水圧、最高圧力値は本体許容水圧を表します。
6．再生塩量を中間設定とした際の原水圧力範囲における値です。
7．原水圧力範囲における値です。
8．制御ボックスは壁掛けが標準仕様です。
　　制御ボックスとコントロールバルブとの接続配線長は5mです。
　　オプション品のポールスタンドへの取付けも可能です。
9．乾燥質量はイオン交換樹脂・ケイ石を含む質量です。
10．装置上面は樹脂、集水管交換等に必要なスペースです。
　　A：1500mm以上確保してください。

No. D8874	
適　用　機　種	
	MS-65F
	MS-65FCL

S785-080-0403

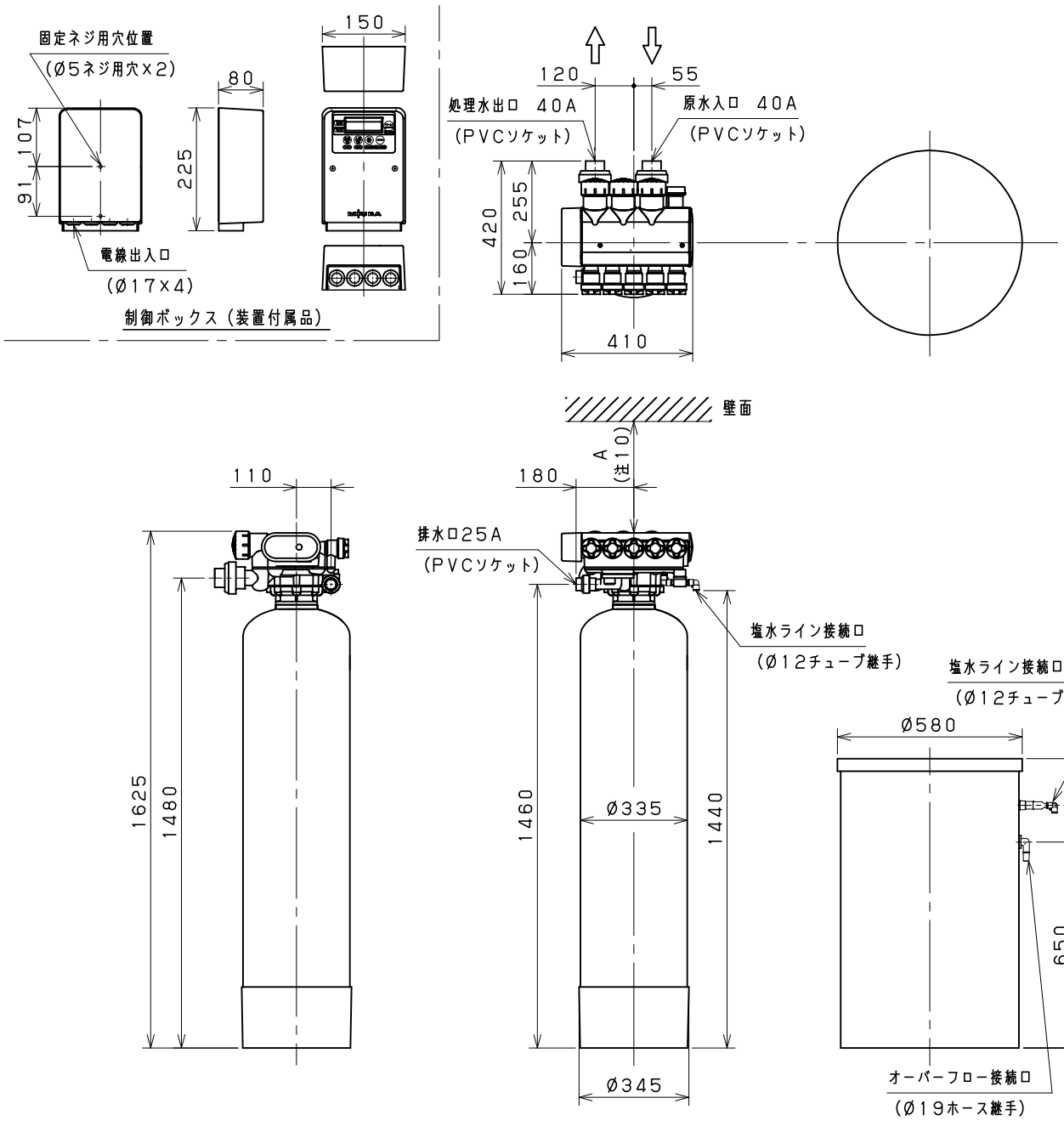

三浦工業株式会社
MIURA Co.,Ltd.

図名	軟水装置外形図　㊞
図番	S785-080-0403

要　目		単　位	全自動軟水装置			
機　種　名		－	MS-100F, FCL			
樹　脂　量		L	100			
標準処理水量		L/h	3000~6000			注1
圧力損失		MPa	0.04~0.10			注2
再生塩量		塩量設定	最小設定	中間設定	最大設定	
		kg/再生	6.0	12.0	24.0	注3
除去硬度質量		$kgCaCO_3$/再生	2.74	4.32	5.80	注4
最大塩貯蔵量		kg	125			
原水温度範囲		℃	4~40（凍結不可）			
原水圧力範囲		MPa	0.15~0.49			注5
再生排水	総排水量	L/再生	700~1300			注6
	最大流量	L/min	10.5~21.0			注7
使用電源		－	AC100~200V 50/60Hz 単相			
設備電力		W	10			
電気容量		VA	20			
接続口径	出入口	A	40 （PVCソケット）			
	排水口		25 （PVCソケット）			
外形寸法 (W×D×H)	樹脂筒	mm	410×445×1905			
	塩水タンク		Ø580×905			
	制御ボックス		150×80×225			注8
乾燥質量	樹脂筒	kg	128			注9
	塩水タンク		17			
	制御ボックス		1			
運転質量	樹脂筒	kg	209			
	塩水タンク		265			

注1．標準的な選定範囲を表します。
　　最大値は本機で流すことのできる最大処理水量です。
2．通常時の圧力損失です。
　　標準処理水量に応じた値です。（水温20℃）
3．1再生当たりの再生塩量です。設定変更可能です。
4．設定した再生塩量によって増減します。
5．最低圧力値は再生時に必要な水圧、最高圧力値は本体許容水圧を表します。
6．再生塩量を中間設定とした際の原水圧力範囲における値です。
7．原水圧力範囲における値です。
8．制御ボックスは壁掛けが標準仕様です。
　　制御ボックスとコントロールバルブとの接続配線長は5mです。
　　オプション品のポールスタンドへの取付けも可能です。
9．乾燥質量はイオン交換樹脂・ケイ石を含む質量です。
10．装置上面は樹脂、集水管交換等に必要なスペースです。
　　A：1500mm以上確保してください。

No. D8874	
適　用　機　種	
	MS-100F
	MS-100FCL

S785-080-0503

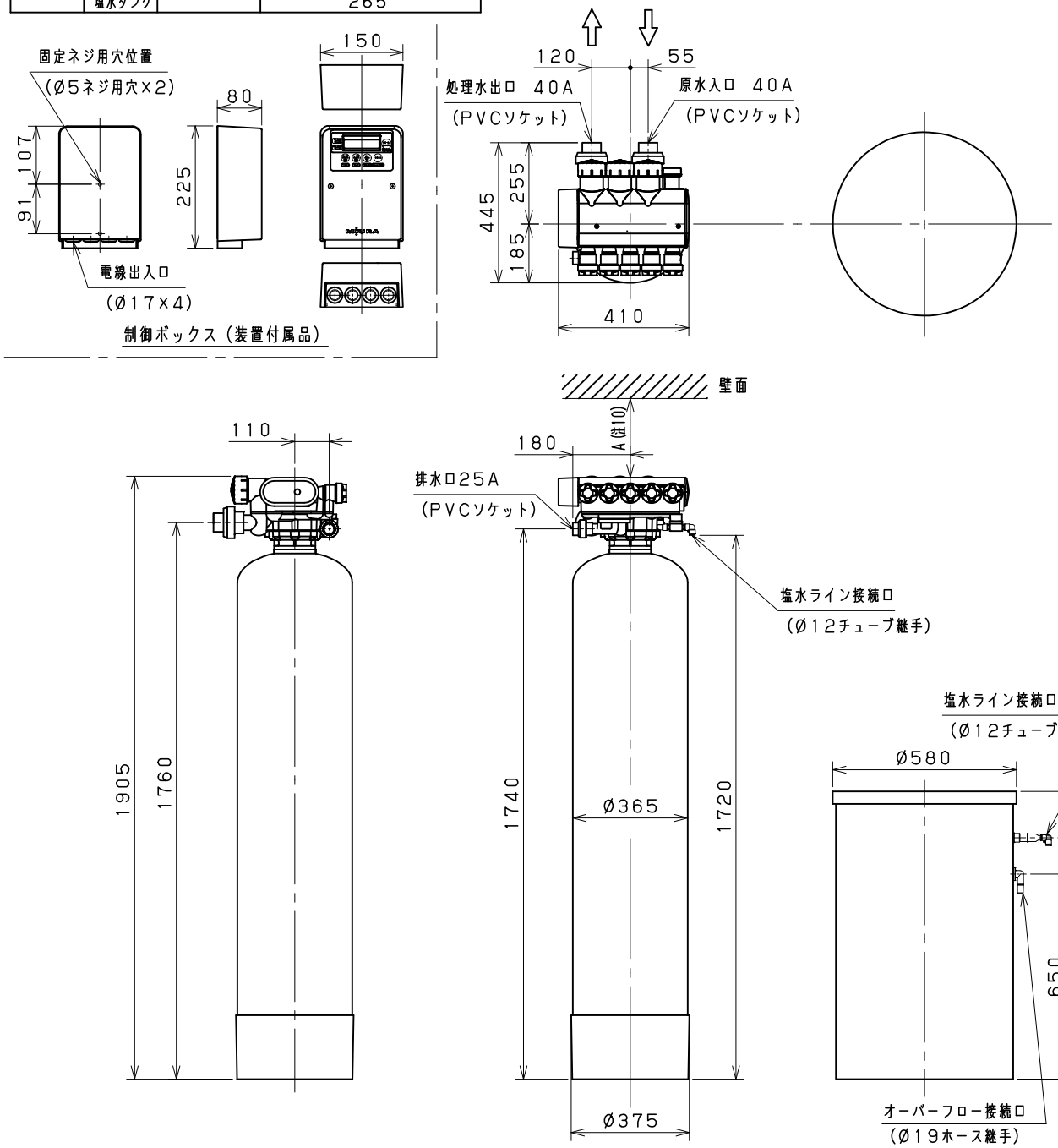

三浦工業株式会社
MIURA Co.,Ltd.

図名	軟水装置外形図　提
図番	S785-080-0503

要　目		単　位	全自動軟水装置			
機　種　名		－	MS-125F, FCL			
樹　脂　量		L	125			
標準処理水量		L/h	4000~7500			注1
圧力損失		MPa	0.06~0.13			注2
再生塩量		塩量設定	最小設定	中間設定	最大設定	
		kg/再生	7.5	15.0	30.0	注3
除去硬度質量		$kgCaCO_3$/再生	3.54	5.56	7.40	注4
最大塩貯蔵量		kg	190			
原水温度範囲		℃	4~40（凍結不可）			
原水圧力範囲		MPa	0.15~0.49			注5
再生排水	総排水量	L/再生	900~1500			注6
	最大流量	L/min	16.0~28.5			注7
使用電源		－	AC100~200V 50/60Hz 単相			
設備電力		W	10			
電気容量		VA	20			
接続口径	出入口	A	40 （PVCソケット）			
	排水口		25 （PVCソケット）			
外形寸法 (W×D×H)	樹脂筒	mm	440×470×1905			
	塩水タンク		Ø720×885			
	制御ボックス		150×80×225			注8
乾燥質量	樹脂筒	kg	158			注9
	塩水タンク		20			
	制御ボックス		1			
運転質量	樹脂筒	kg	267			
	塩水タンク		395			

注1．標準的な選定範囲を表します。
　　最大値は本機で流すことのできる最大処理水量です。
2．通常時の圧力損失です。
　　標準処理水量に応じた値です。（水温20℃）
3．1再生当たりの再生塩量です。設定変更可能です。
4．設定した再生塩量によって増減します。
5．最低圧力値は再生時に必要な水圧、最高圧力値は本体許容水圧を表します。
6．再生塩量を中間設定とした際の原水圧力範囲における値です。
7．原水圧力範囲における値です。
8．制御ボックスは壁掛けが標準仕様です。
　　制御ボックスとコントロールバルブとの接続配線長は5mです。
　　オプション品のポールスタンドへの取付けも可能です。
9．乾燥質量はイオン交換樹脂・ケイ石を含む質量です。
10．装置上面は樹脂、集水管交換等に必要なスペースです。
　　A：1500mm以上確保してください。

No. D8874	
適　用　機　種	
	MS-125F
	MS-125FCL

S785-080-0603

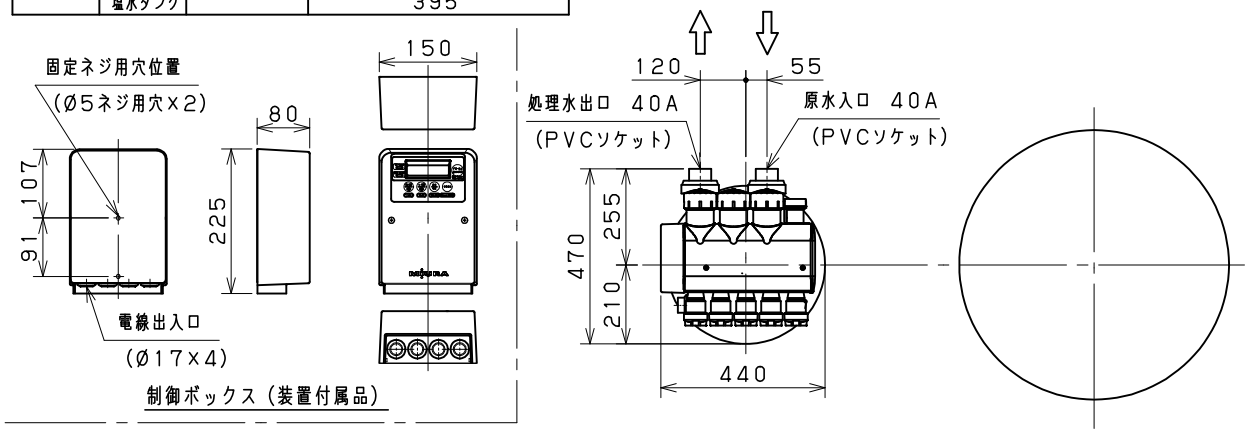

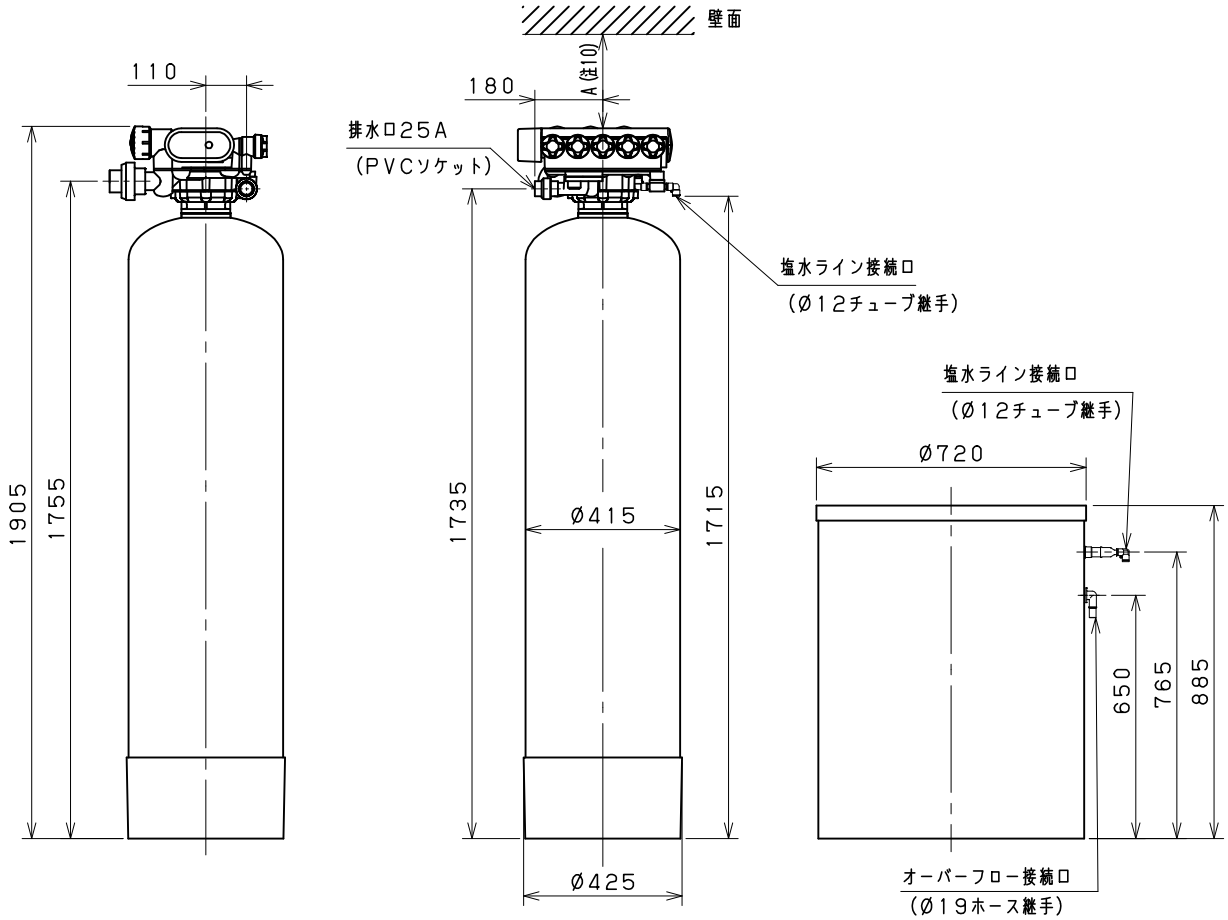

三浦工業株式会社
MIURA Co.,Ltd.

図名	軟水装置外形図　㊞
図番	S785-080-0603

要　目		単 位	全自動軟水装置			
機 種 名		－	MS-150F, FCL			
樹 脂 量		L	150			
標準処理水量		L/h	5000~9000			注1
圧力損失		MPa	0.05~0.11			注2
再生塩量		塩量設定	最小設定	中間設定	最大設定	
		kg/再生	9.0	18.0	36.0	注3
除去硬度質量		kgCaCO$_3$/再生	4.06	6.48	8.60	注4
最大塩貯蔵量		kg	190			
原水温度範囲		℃	4~40（凍結不可）			
原水圧力範囲		MPa	0.15~0.49			注5
再生排水	総排水量	L/再生	1000~1800			注6
	最大流量	L/min	17.5~33.0			注7
使用電源		－	AC100~200V 50/60Hz 単相			
設備電力		W	10			
電気容量		VA	20			
接続口径	出入口	A	40 （PVCソケット）			
	排水口		25 （PVCソケット）			
外形寸法 (W×D×H)	樹脂筒	mm	490×505×1955			
	塩水タンク		Ø720×885			
	制御ボックス		150×80×225			注8
乾燥質量	樹脂筒	kg	213			注9
	塩水タンク		20			
	制御ボックス		1			
運転質量	樹脂筒	kg	373			
	塩水タンク		395			

注1．標準的な選定範囲を表します。
　　最大値は本機で流すことのできる最大処理水量です。
2．通常時の圧力損失です。
　　標準処理水量に応じた値です。（水温20℃）
3．1再生当たりの再生塩量です。設定変更可能です。
4．設定した再生塩量によって増減します。
5．最低圧力値は再生時に必要な水圧、最高圧力値は本体許容水圧を表します。
6．再生塩量を中間設定とした際の原水圧力範囲における値です。
7．原水圧力範囲における値です。
8．制御ボックスは壁掛けが標準仕様です。
　　制御ボックスとコントロールバルブとの接続配線長は5mです。
　　オプション品のポールスタンドへの取付けも可能です。
9．乾燥質量はイオン交換樹脂・ケイ石を含む質量です。
10．装置上面は樹脂、集水管交換等に必要なスペースです。
　　A：1500mm以上確保してください。

No. D8874	
適 用 機 種	
	MS-150F
	MS-150FCL

S785-080-0703

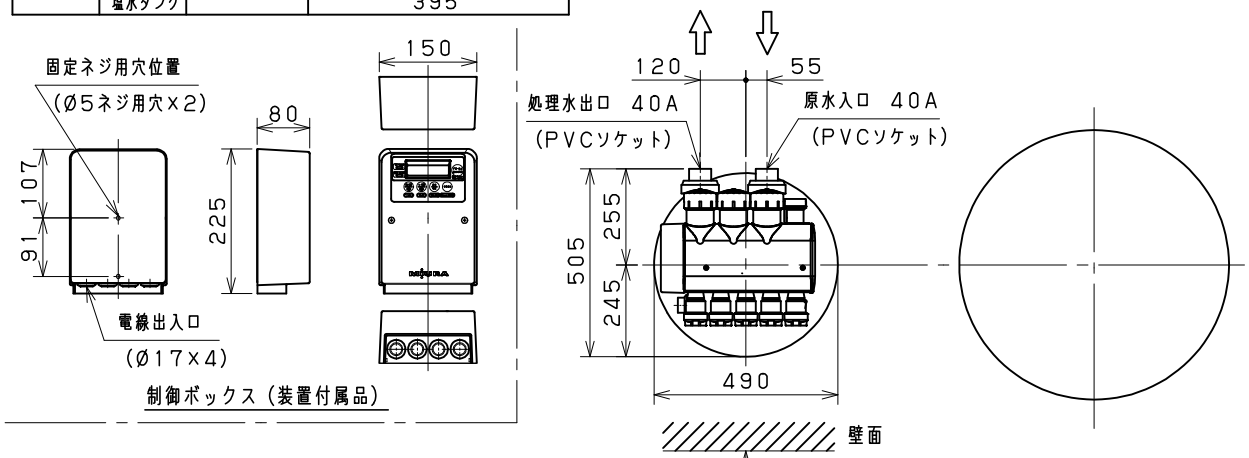

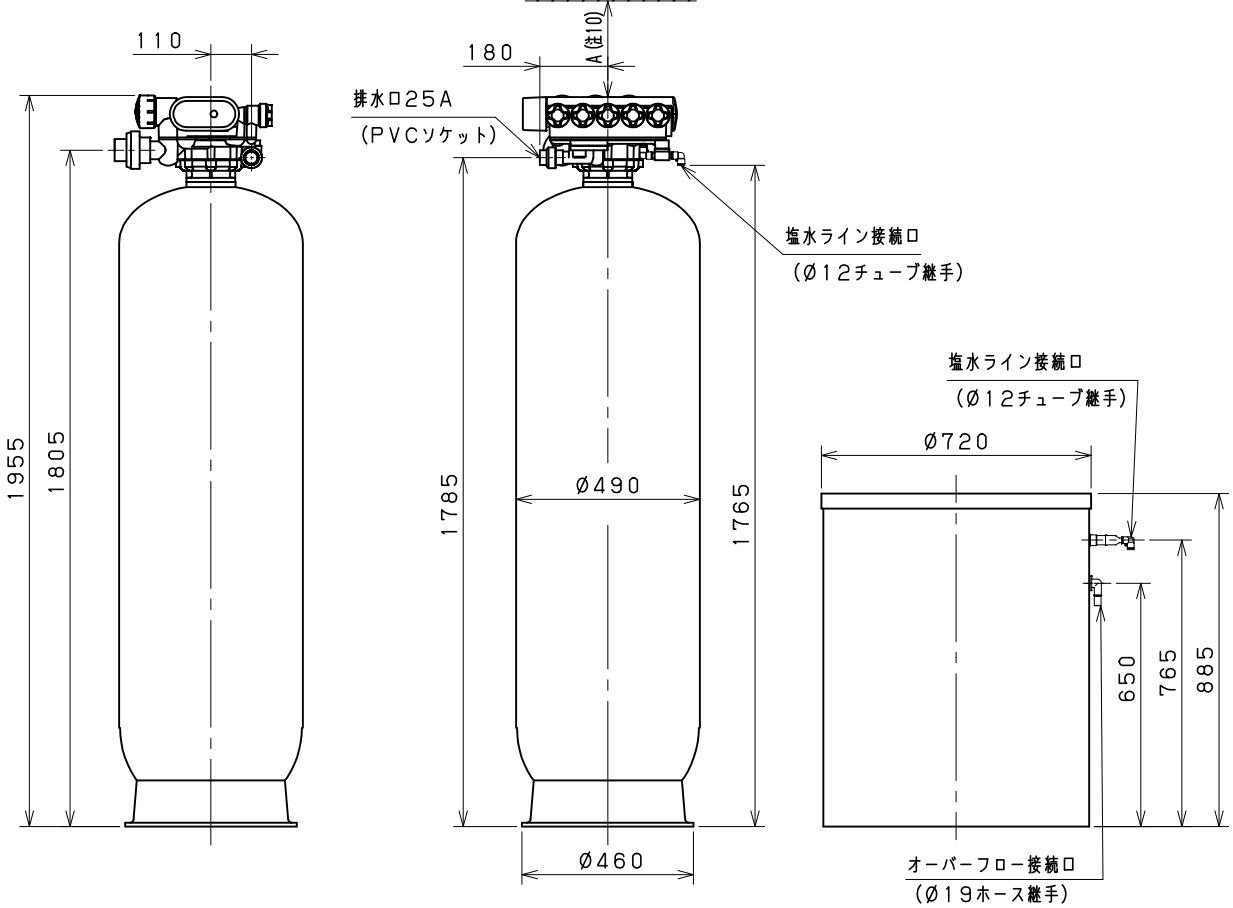

三浦工業株式会社
MIURA Co.,Ltd.

図名	軟水装置外形図 (提)
図番	S785-080-0703

要　目		単　位	全自動軟水装置			
機　種　名		－	MS-200F, FCL			
樹　脂　量		L	200			
標準処理水量		L/h	6000~12000			注1
圧力損失		MPa	0.05~0.14			注2
再生塩量		塩量設定	最小設定	中間設定	最大設定	
		kg/再生	12.0	24.0	48.0	注3
除去硬度質量		$kgCaCO_3$/再生	5.60	8.60	11.50	注4
最大塩貯蔵量		kg	150			
原水温度範囲		℃	4~40（凍結不可）			
原水圧力範囲		MPa	0.15~0.49			注5
再生排水	総排水量	L/再生	1400~2400			注6
	最大流量	L/min	26~49			注7
使用電源		－	AC100~200V 50/60Hz 単相			
設備電力		W	10			
電気容量		VA	20			
接続口径	出入口	A	50 （PVCソケット）			
	排水口		25 （PVCソケット）			
外形寸法 (W×D×H)	樹脂筒	mm	550×550×1955			
	塩水タンク		Ø720×885			
	制御ボックス		150×80×225			注8
乾燥質量	樹脂筒	kg	274			注9
	塩水タンク		20			
	制御ボックス		1			
運転質量	樹脂筒	kg	469			
	塩水タンク		395			

注1．標準的な選定範囲を表します。
　　最大値は本機で流すことのできる最大処理水量です。
2．通常時の圧力損失です。
　　標準処理水量に応じた値です。（水温20℃）
3．1再生当たりの再生塩量です。設定変更可能です。
4．設定した再生塩量によって増減します。
5．最低圧力値は再生時に必要な水圧、最高圧力値は本体許容水圧を表します。
6．再生塩量を中間設定とした際の原水圧力範囲における値です。
7．原水圧力範囲における値です。
8．制御ボックスは壁掛けが標準仕様です。
　　制御ボックスとコントロールバルブとの接続配線長は5mです。
　　オプション品のポールスタンドへの取付けも可能です。
9．乾燥質量はイオン交換樹脂・ケイ石を含む質量です。
10．異径ソケット（50A×40A）とエルボ（40A）は発送部品です。
11．装置上面は樹脂、集水管交換等に必要なスペースです。
　　A：1500mm以上確保してください。

No. D8874

適　用　機　種	
	MS-200F
	MS-200FCL

S785-080-0804

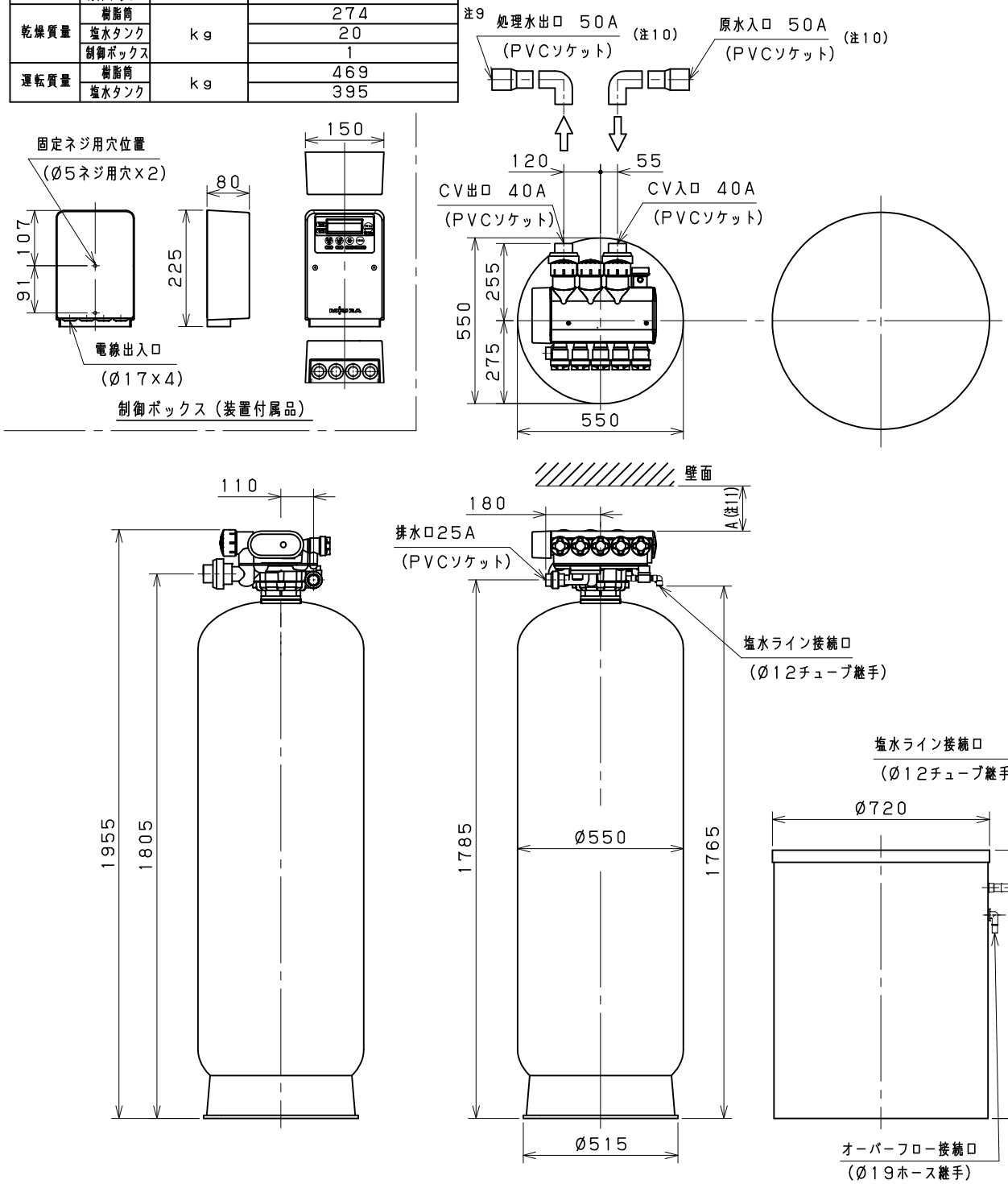

三浦工業株式会社
MIURA Co.,Ltd.

図名	軟水装置外形図 (提)
図番	S785-080-0804

No	品　　名	寸 法 規 格
1	コントロールバルブASSY	
2	樹脂筒	
3	塩水流量計	接続口：Ø3/8"（チューブ継手）
4	バイパスバルブ	25A（おねじ）
5	塩水タンクASSY	
6	塩水バルブASSY	接続口：Ø3/8"（チューブ継手）
7	給水ストレーナ	25A（おねじ），60#
8	圧力計	8A（おねじ）
9	検水弁	8A（おねじ）
10	入口側仕切弁	
11	出口側仕切弁	
12	減圧弁	
13	逆止弁	
14	通水流量計	25A（PVCソケット）
15	フロースイッチ	
16	流量調整弁	
17	Y型ストレーナ（処理水用）	25A（めねじ），120#

No. D9073	
適 用 機 種	
	MS-22F
	MS-35F
	MS-50F
	MS-22FCL
	MS-35FCL
	MS-50FCL

S785-080-0902

注1. ┌┐内（No．1～9）は、本体及び本体の付属品を示します。
　　No．17（処理水ストレーナ）は、MS-FCL（業務用）のみ本体に付属しています。
　2. No．12～16は、必要に応じて、別途手配してください。
　3. 原水圧が0．49MPaを超える場合、No．12（減圧弁）が必要です。
　4. 本装置の後段に熱回収タンクが設置されている場合、No．13（逆止弁）が必要です。
　5. 時刻流量再生を行う場合は、No．14～16が必要です。
　　No．15（フロースイッチ）はNo．14（通水流量計）の故障判定を行うために必要です。
　　但し、別の機器から接点信号で通水中信号が得られる場合は不要になります。

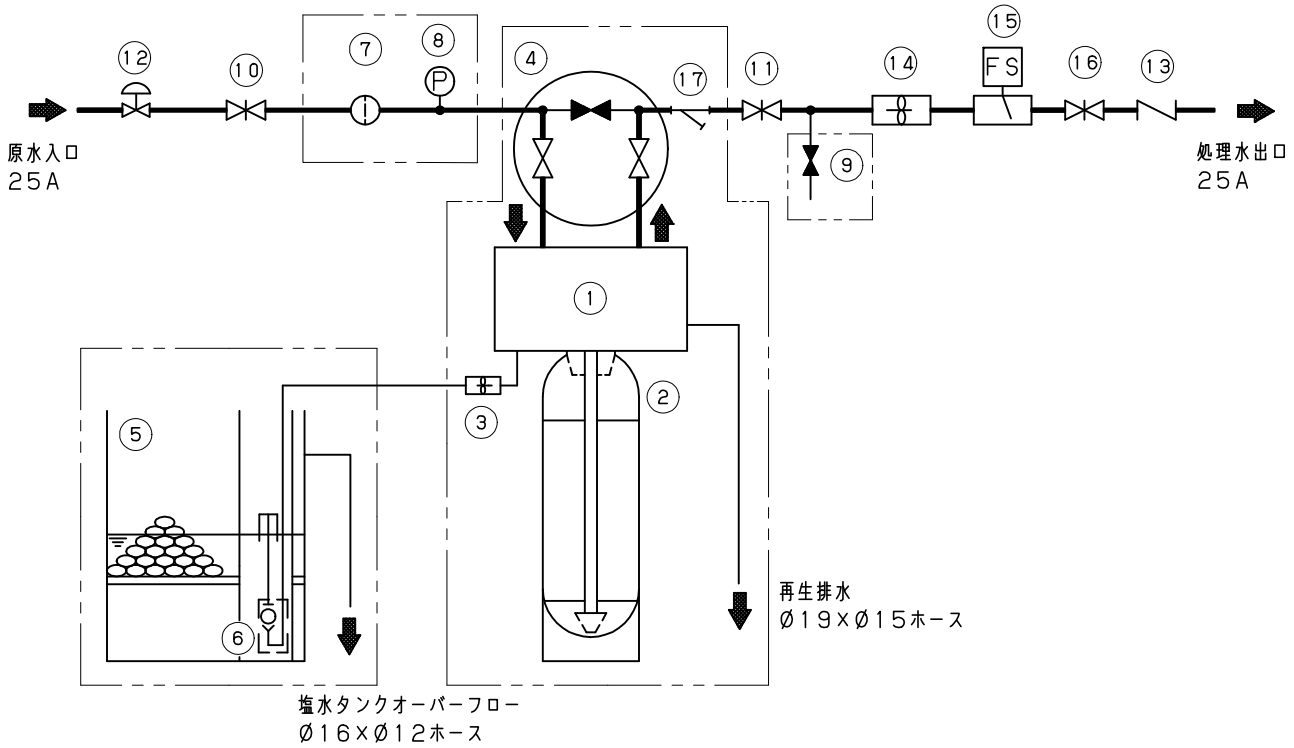

三浦工業株式会社
MIURA CO.,LTD.

図名	フローシート　提
図番	S785-080-0902

No	品　　名	寸 法 規 格
1	コントロールバルブASSY	出入口：40A（PVCソケット） 排水口：25A（PVCソケット）
2	樹脂筒	
3	塩水流量計	接続口：Ø12（チューブ継手）
4	塩水タンクASSY	
5	塩水バルブASSY	接続口：Ø12（チューブ継手）
6	Y型ストレーナ（給水用）	65/150F,FCL：40A（メネジ），60# 200F,FCL　：50A（メネジ），60#
7	圧力計	8A（オネジ）
8	検水弁	8A（オネジ）
9	入口側仕切弁	
10	出口側仕切弁	
11	バイパス仕切弁	
12	減圧弁	
13	逆止弁	
14	通水流量計	65/150F,FCL：40A（メネジ） 200F,FCL　：50A（オネジ）
15	フロースイッチ	
16	流量調整弁	
17	Y型ストレーナ（処理水用）	65/150FCL：40A（メネジ），120# 200FCL　：50A（メネジ），120#

No. D8008	
適 用 機 種	
	MS-65F
	MS-100F
	MS-125F
	MS-150F
	MS-200F
	MS-65FCL
	MS-100FCL
	MS-125FCL
	MS-150FCL
	MS-200FCL

S785-080-1001

注1．[　]内（No．1～8）は、本体及び本体の付属品を示します。
　　No．17（処理水ストレーナ）は、MS－FCL（業務用）のみ本体に付属しています。
　2．No．12～16は、必要に応じて、別途手配してください。
　3．原水圧が0．49MPaを超える場合、No．12（減圧弁）が必要です。
　4．本装置の後段に熱回収タンクが設置されている場合、No．13（逆止弁）が必要です。
　5．時刻流量再生を行う場合は、No．14～16が必要です。
　　No．15（フロースイッチ）はNo．14（通水流量計）の故障判定を行うために必要です。
　　但し、別の機器から接点信号で通水中信号が得られる場合は不要になります。
　6．No．1（コントロールバルブ）の出入口径は40Aです。
　　MS－200Fの場合、異径継手（50A×40A）が別途必要です。

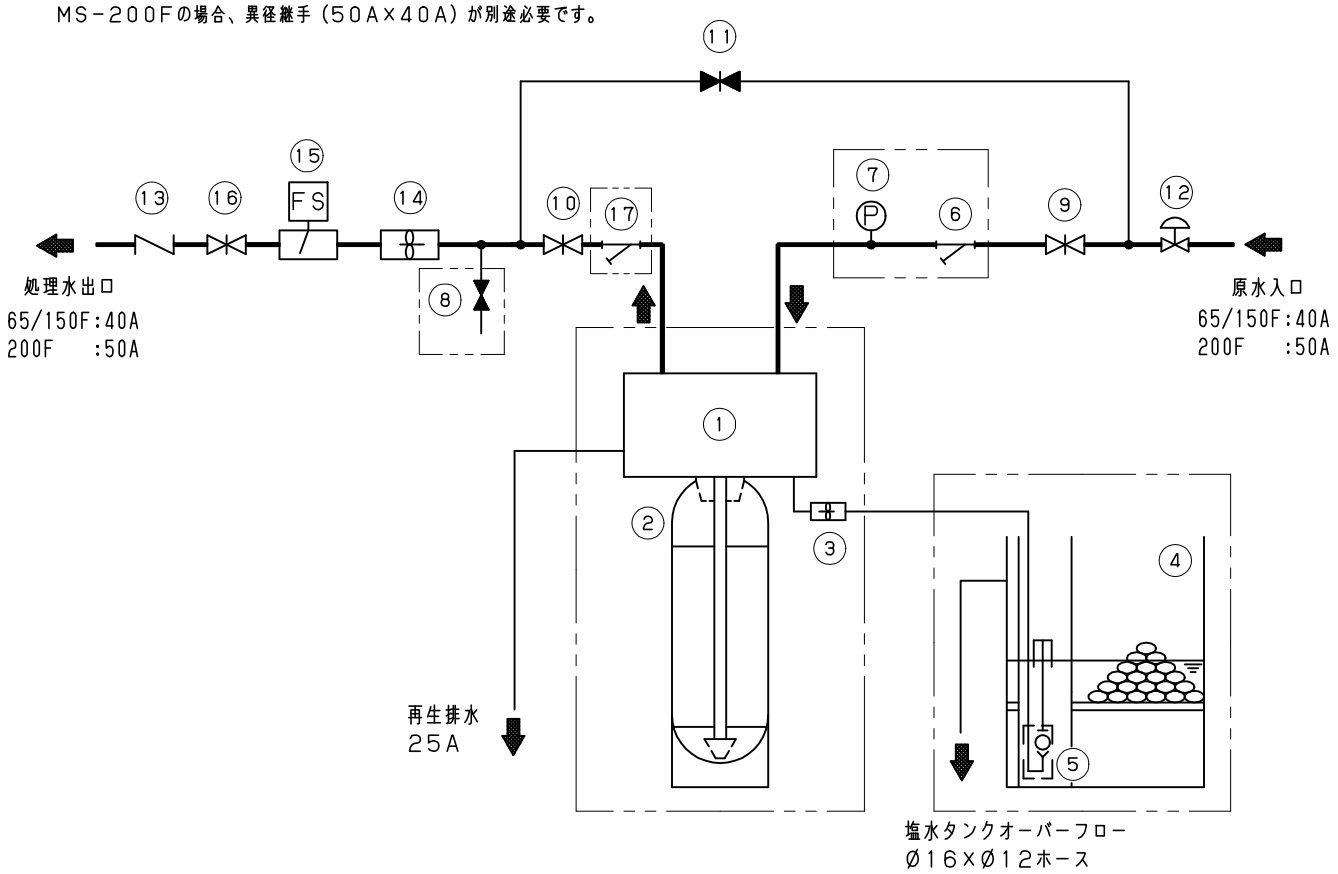

三浦工業株式会社
MIURA Co.,Ltd.

図名	フローシート　㊞
図番	S785-080-1001

注1．電気配線は指定の電線径で接続し、確実に接地工事（D種接地工事以上）を実施してください。
2．電源の接続は、電源の接地相をS相に接続してください。
3．専用電源として漏電遮断器（過電流保護装置付き）を使用してください。
4．無電圧接点入力です。外部からの信号を入力して再生を開始することができます。
時刻流量再生を行う場合は、通水流量計の故障判定を行うために、通水中に「閉」となる信号を接続します。
連携制御設定時はオプション部品からの配線接続のみとなります。
5．出力が必要な場合はDC24Vリレーを極性に注意して接続し、接点出力します。
6．逆洗開始から補水工程が完了がするまで間、接点出力します。
7．ブザー出力と連動して接点出力します。
8．CPU基板端子台への接続の信号線は0．75mm²のVCTケーブル（又は同等品）で配線してください。
9．——— は、出荷時施工済配線です。
- - - - は、現地施工配線です。
10．連携制御設定時は相手機からの通水中信号を入力します。
11．設定により出力信号が変わります。
通常は再生中信号を出力します。
連携制御設定時は通水中信号を出力します。
12．連携制御用のオプション部品を取り付けた場合です。

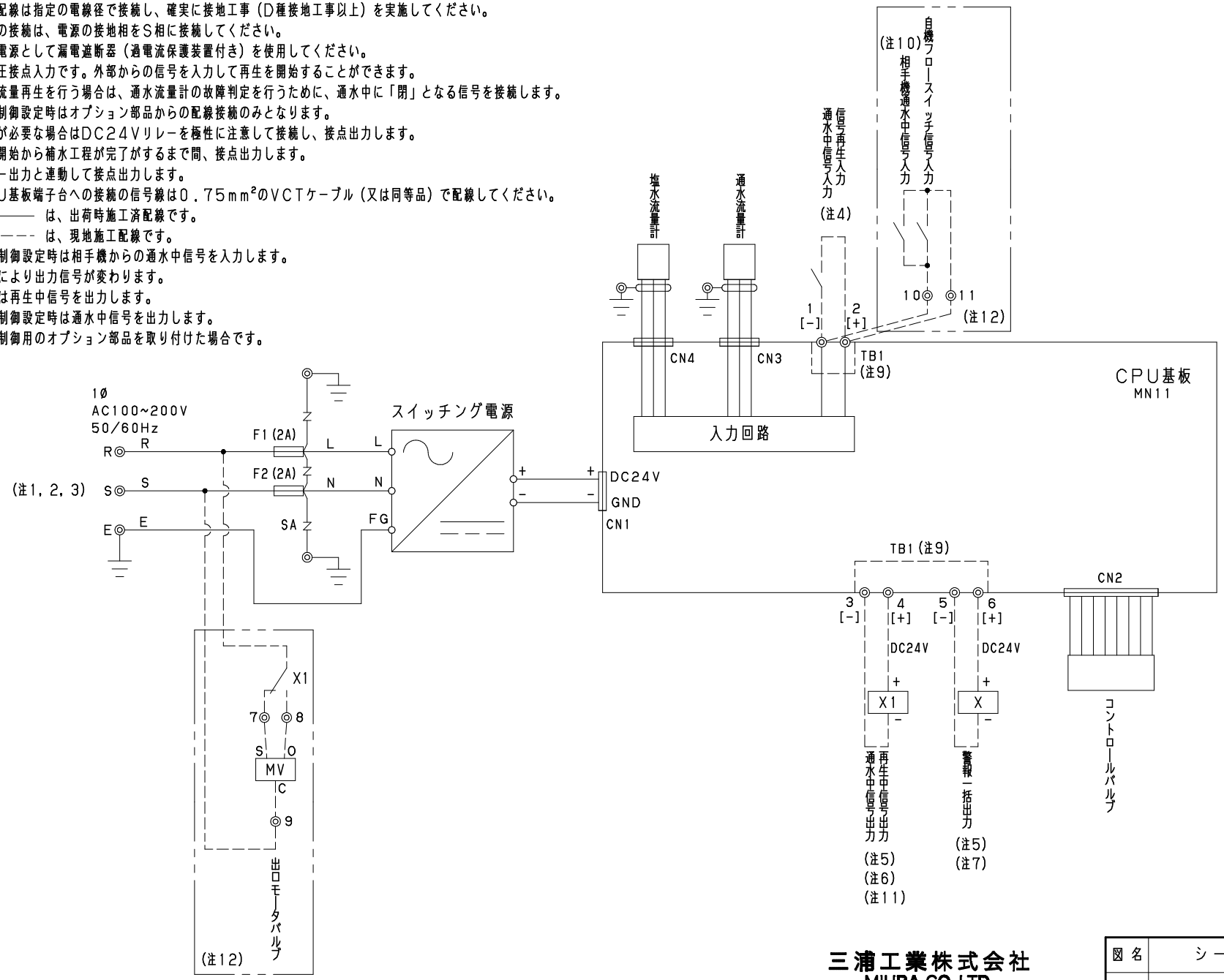

№DA255	
	適用機種
	MS-22F
	MS-35F
	MS-50F
	MS-65F
	MS-100F
	MS-125F
	MS-150F
	MS-200F
	MS-22FCL
	MS-35FCL
	MS-50FCL
	MS-65FCL
	MS-100FCL
	MS-125FCL
	MS-150FCL
	MS-200FCL

三浦工業株式会社
MIURA CO.,LTD.

図名	シーケンス　（提）
図番	S785-080-1103

№DA255	
適用機種	
	MS-22F
	MS-35F
	MS-50F
	MS-65F
	MS-100F
	MS-125F
	MS-150F
	MS-200F
	MS-22FCL
	MS-35FCL
	MS-50FCL
	MS-65FCL
	MS-100FCL
	MS-125FCL
	MS-150FCL
	MS-200FCL

S785-080-1203

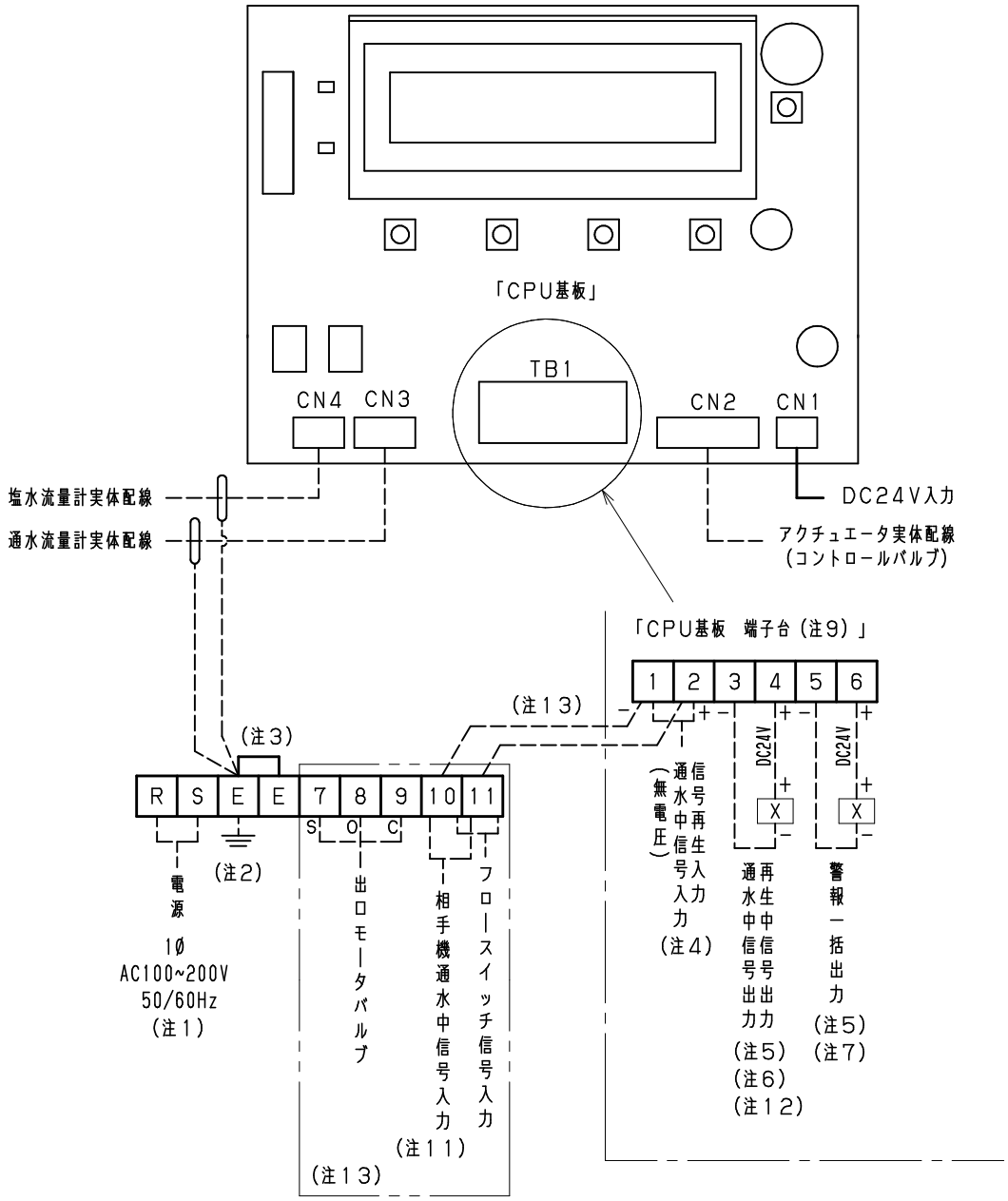

注1. 元電源には指定の漏電遮断器（過電流保護装置付き）を設置してください。（定格電流5A、定格感度電流30mA）
　　電源線は、2.0mm²以上のCV線を使用してください。
2. 端子台「E」に元電源線径以上のアース線を接続し接地工事を行ってください。（D種接地工事以上）
3. 「E」-「E」間は端子台内部で接続されています。
4. 無電圧接点入力です。外部からの信号を入力して再生を開始することができます。
　　時刻流量再生を行う場合は、通水流量計の故障判定を行うために、通水中に「閉」となる信号（無電圧）を接続します。
　　連携制御設定時はオプション部品からの配線接続のみとなります。
5. 出力が必要な場合はDC24Vリレーを極性に注意して接続し、リレー接点を使用します。
6. 逆洗開始から補水完了までの間、接点出力します。
7. ブザー出力と連動して接点出力します。
8. 端子台は棒端子（フェルール）用です。
9. CPU基盤端子台への接続の信号線は0.75mm²のVCTケーブル（又は同等品）で配線してください。
10. ———— は、出荷時施工済配線です。
　　－－－－ は、現地施工配線です。
11. 連携制御設定時は相手機からの通水中信号を入力します。
12. 設定により出力信号が変わります。
　　通常は再生中信号を出力します。
　　連携制御設定時は通水中信号を出力します。
13. 連携制御用のオプション部品を取り付けた場合です。

三浦工業株式会社
MIURA CO.,LTD.

図名	外部配線図　㊞
図番	S785-080-1203