様

熱・水・環境のベストパートナー

MIURA

客 先 提 出 図

給水タンク

100L

年　月　日

三浦工業株式会社

№20950
適用機種
100Lタンク

9914-000-902G

仕様

項目			数量
タンク容量	オーバーフロー出口位置で	L	104
	ボールタップ止水位置	L	92
ボールタップ吐出量（通水時0.098MPaで）		L/min	55
入口／出口　口径		A	20/25
給水タンク材質　SUS			
質量		kg	25

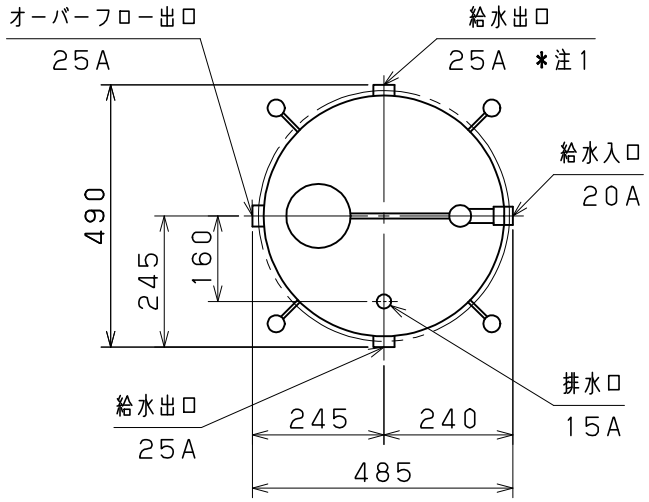

注1．MC－1000Nでは、給水出口は＊のソケットとなります。

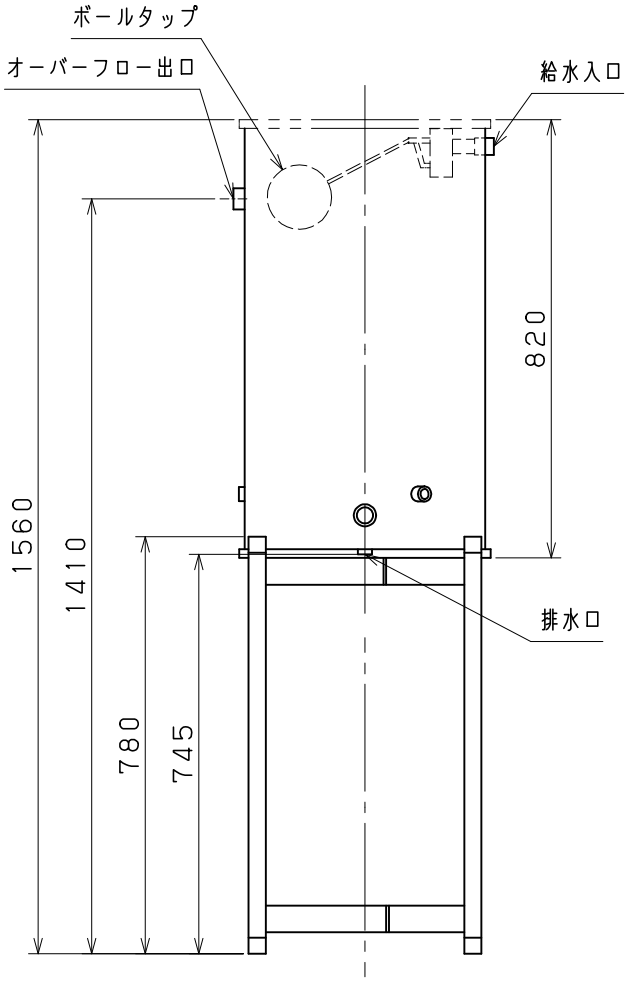

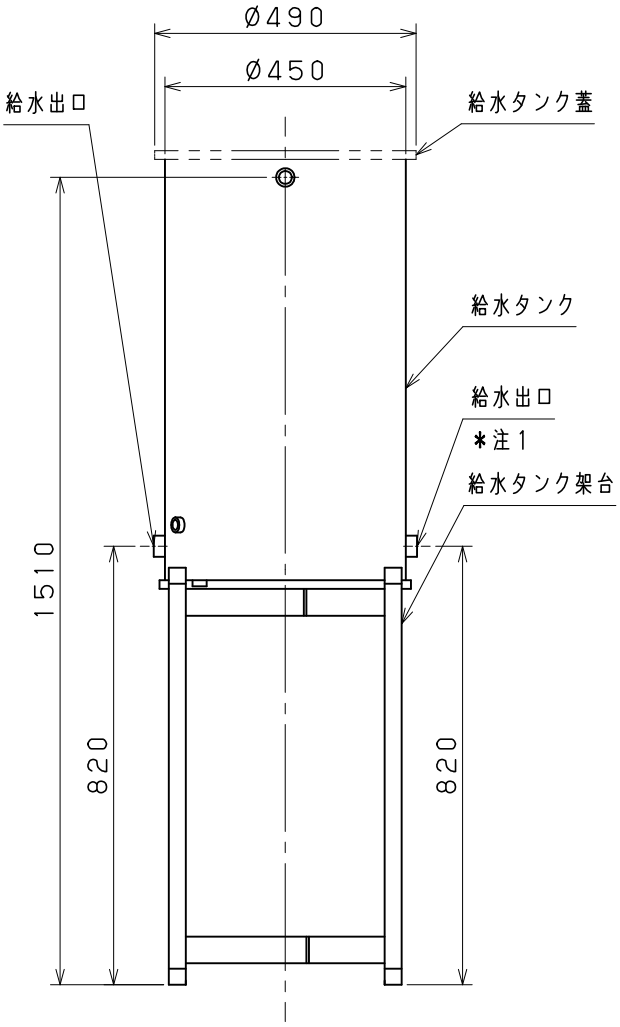

三浦工業株式会社
MIURA Co.,Ltd.

図名	給水タンク組立図 提
図番	9914-000-902G

No.22014
適用機種
100L (O_2) タンク

9914-000-907J

仕様

項目			
タンク容量	オーバーフロー出口位置で	L	104
	ボールタップ止水位置	L	92
ボールタップ吐出量（通水時0．098MPaで）		L/min	55
入口／出口　口径		A	20/25
給水タンク材質　SUS			
質量		kg	35

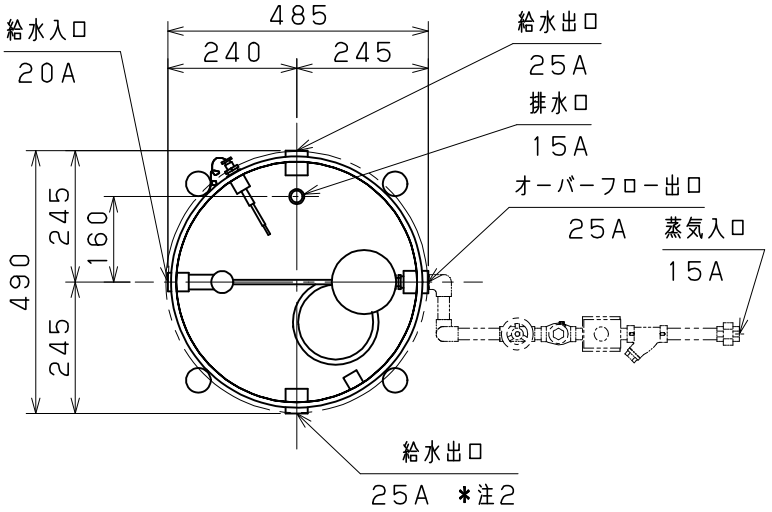

注1．MC－1000RNでは、前後が逆になります。
2．MC－1000RNでは、給水出口は＊のソケットとなります。
3．蒸気圧力は、0．5MPa以下としてください。
蒸気圧力が0．5MPaを超える場合は、減圧弁を使用してください。
4．2点鎖線は現地施工となります。
（Y型ストレーナ、電磁弁、逆止弁、玉形弁は同梱包）
5．蒸気配管は給水タンクオーバーフロー出口位置より高い位置へ施工してください。
（電磁弁へ水が逆流するのを防止する為です。）
6．蒸気配管施工時はオーバーフロー配管と蒸気配管が干渉しないように施工してください。

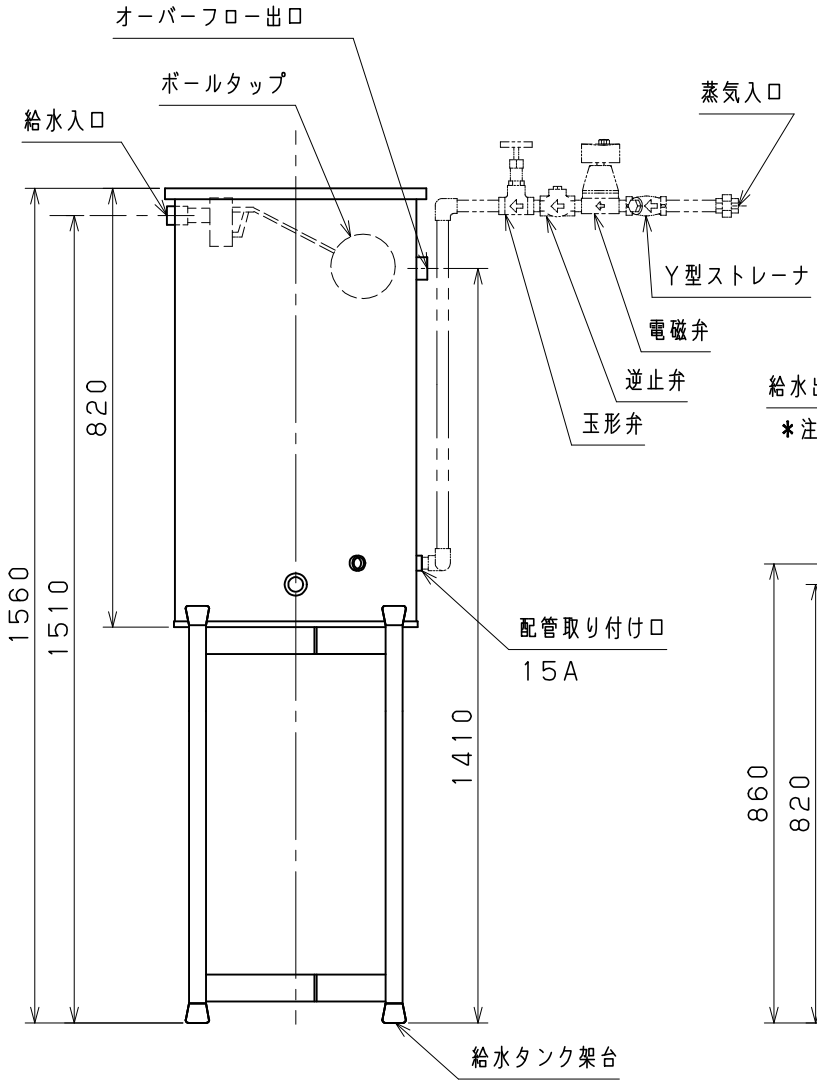

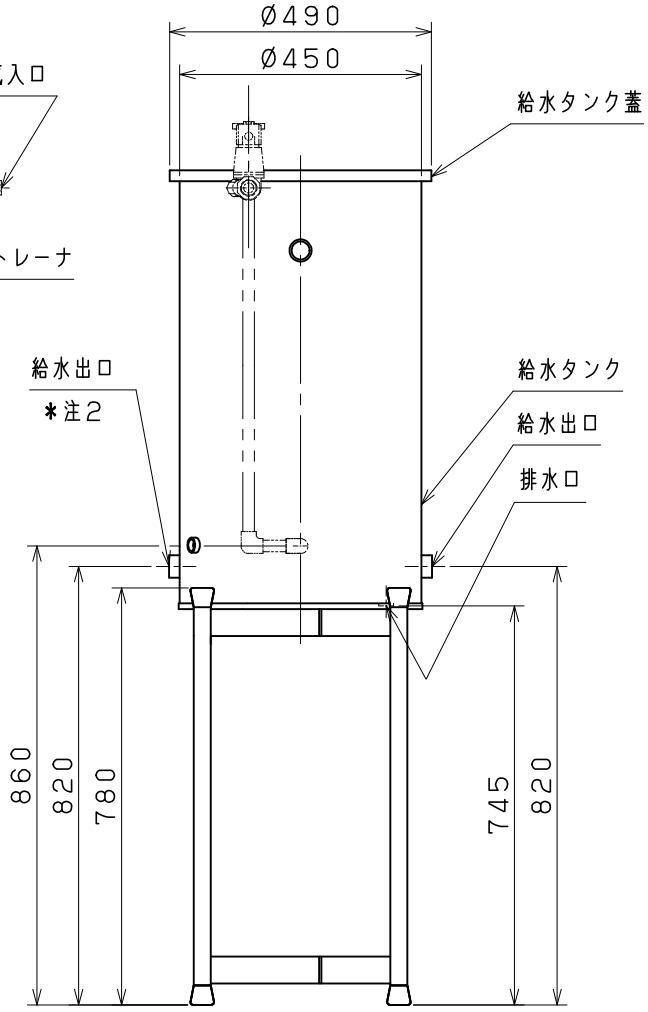

三浦工業株式会社
MIURA Co.,Ltd.

図名	給水タンク組立図 (提)
図番	9914-000-907J