パーツ一覧			
項目	数量	パーツ番号	マテリアル
1	1	Equal-angle-Steel_50x50-t6 v1	鋼

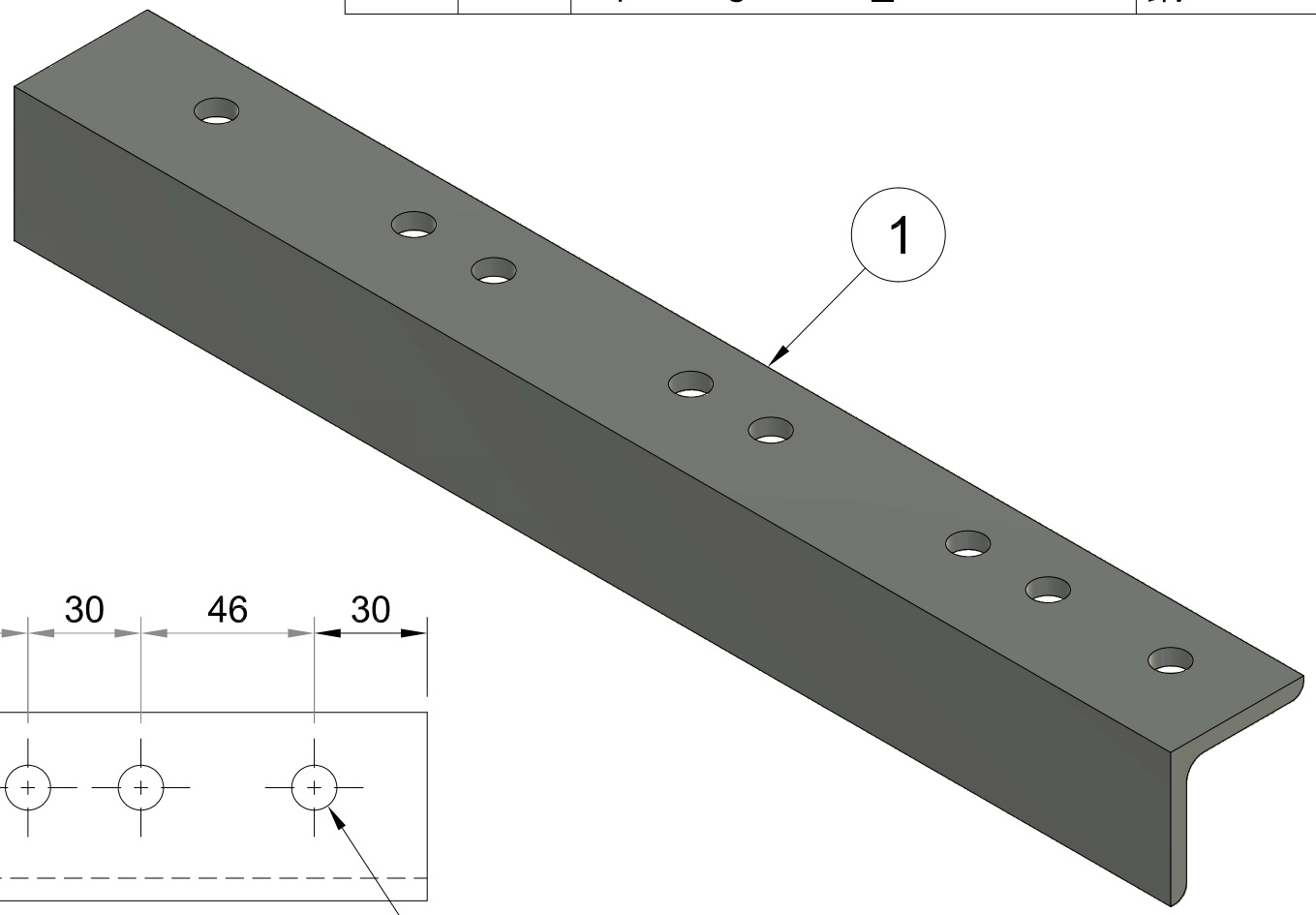

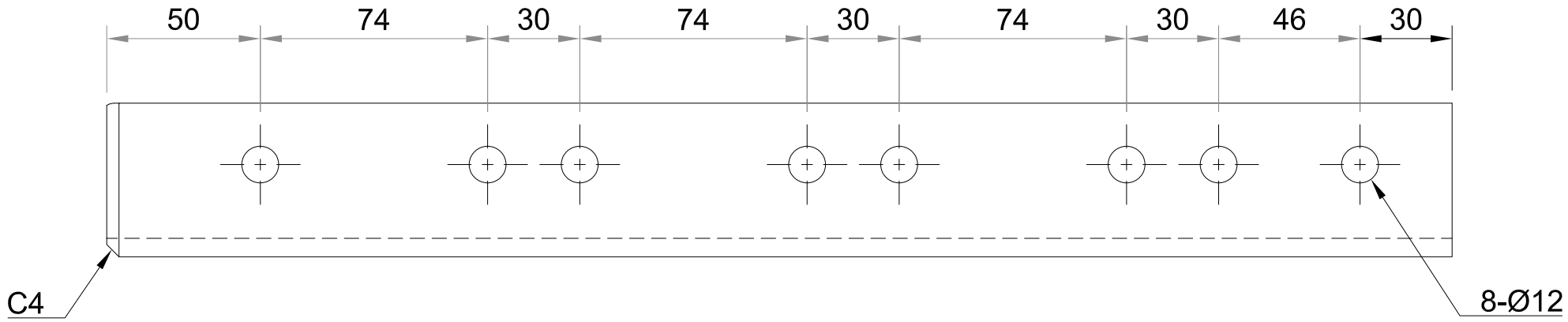

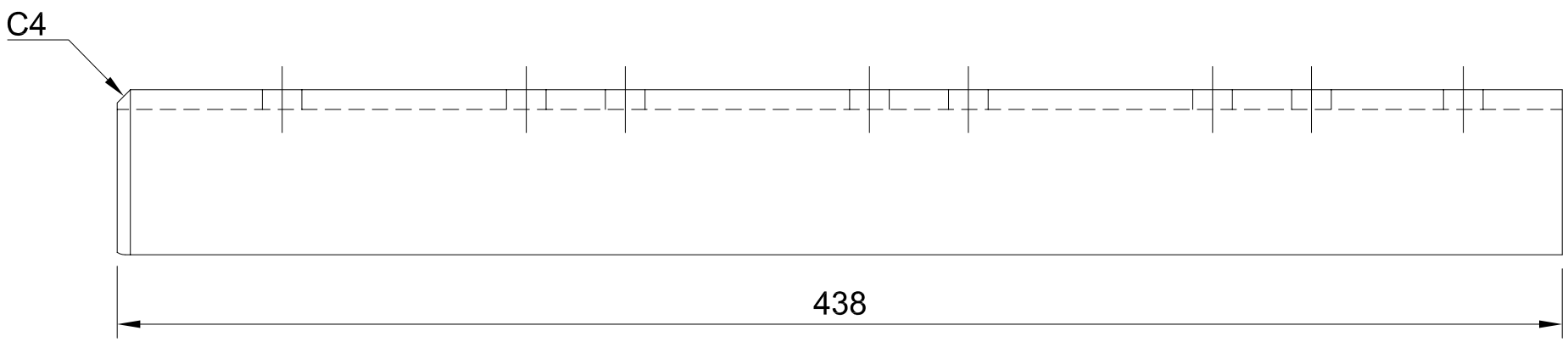

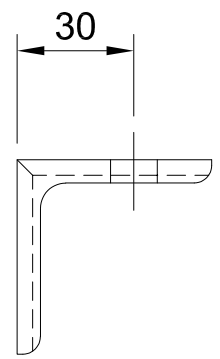

Dept.	Technical reference	Created by	Approved by
		HIROYUKI OHIRA 2025/04/23	
製作数:15本		Document type	Document status
		Title テント倉庫ー薬品ヤード間配管ラックサポートA 部品図	DWG No.
			Rev. / Date of issue / Sheet 1/1