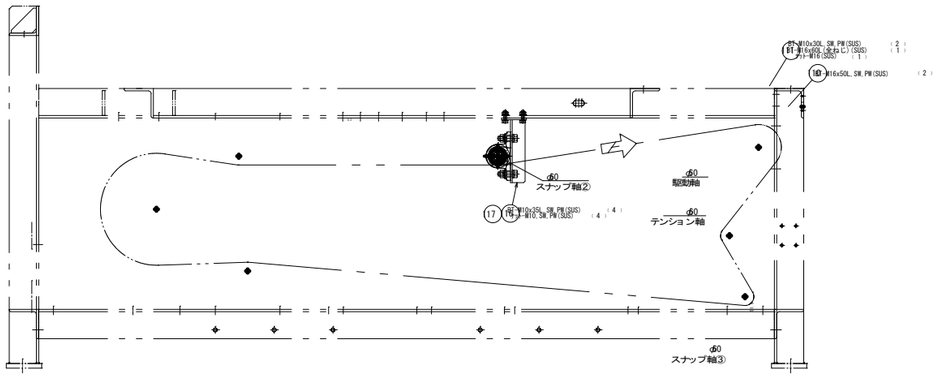

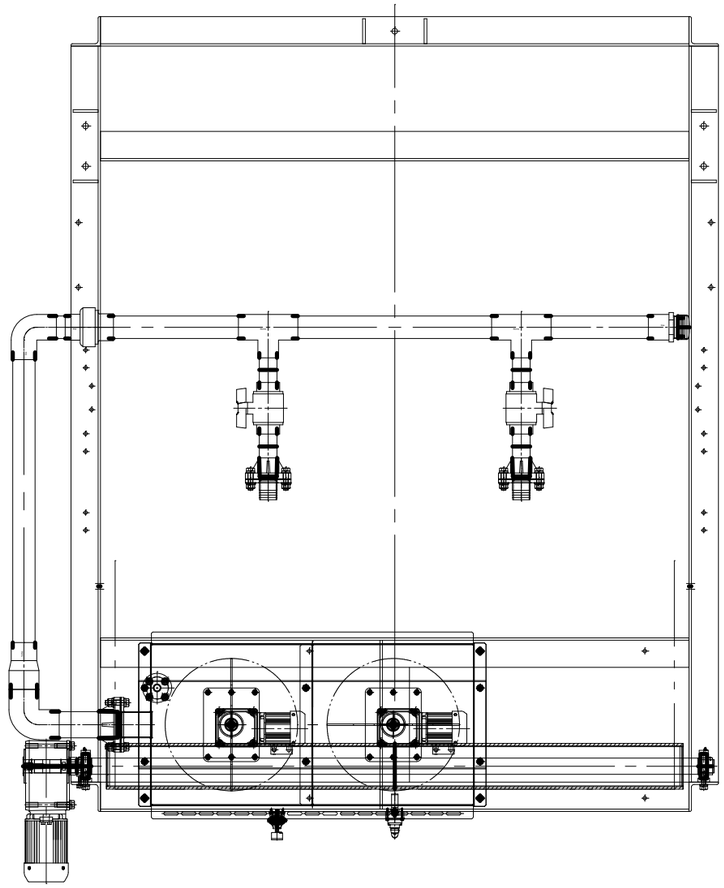

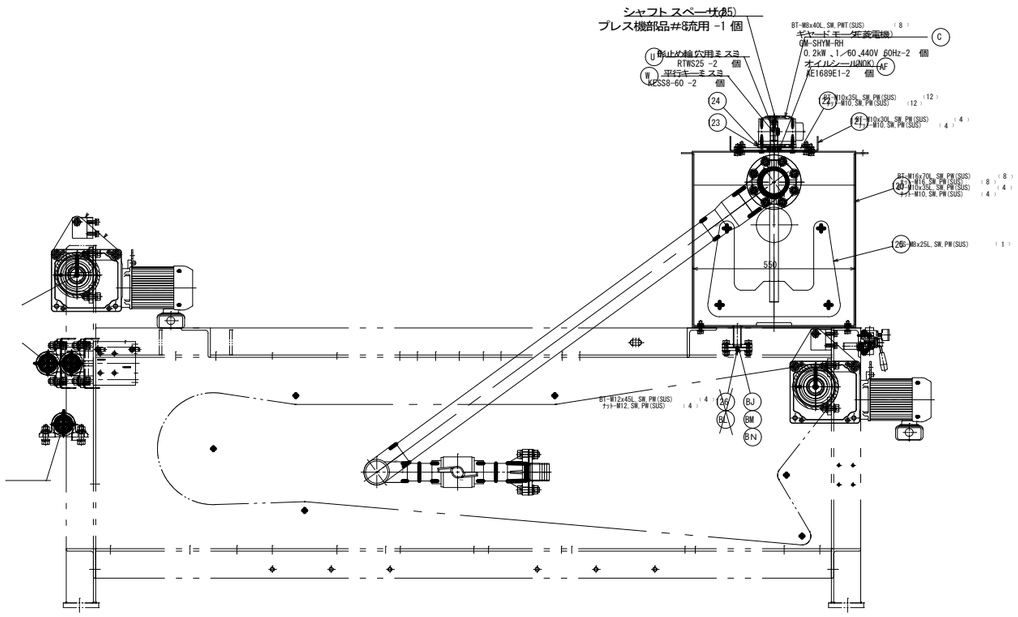

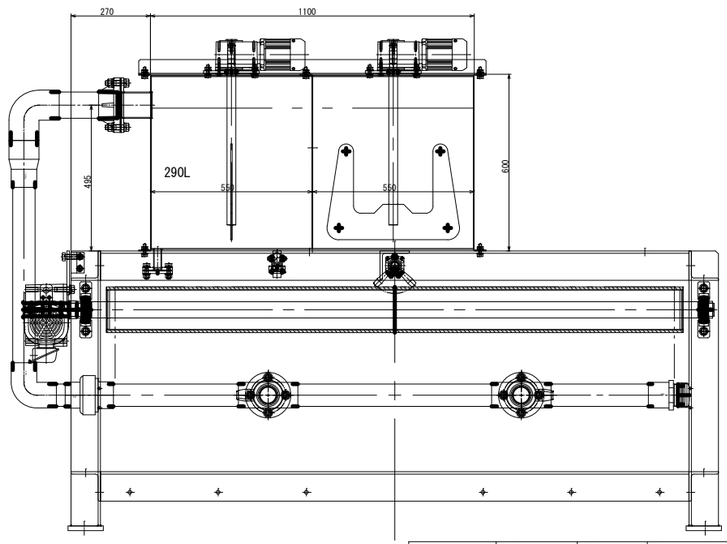

記号	日付	改訂内容	作成者
1			
2			
3			

尺度 1：6	サイズ A1	機器 有機性汚泥燃料施設	部品名 1ライン先行設備 脱水機 組立図
株式会社 アクアトリム	製図 寺田	型式	図面番号 AT-221121-04-7
		作成日 2025.03.28	個数