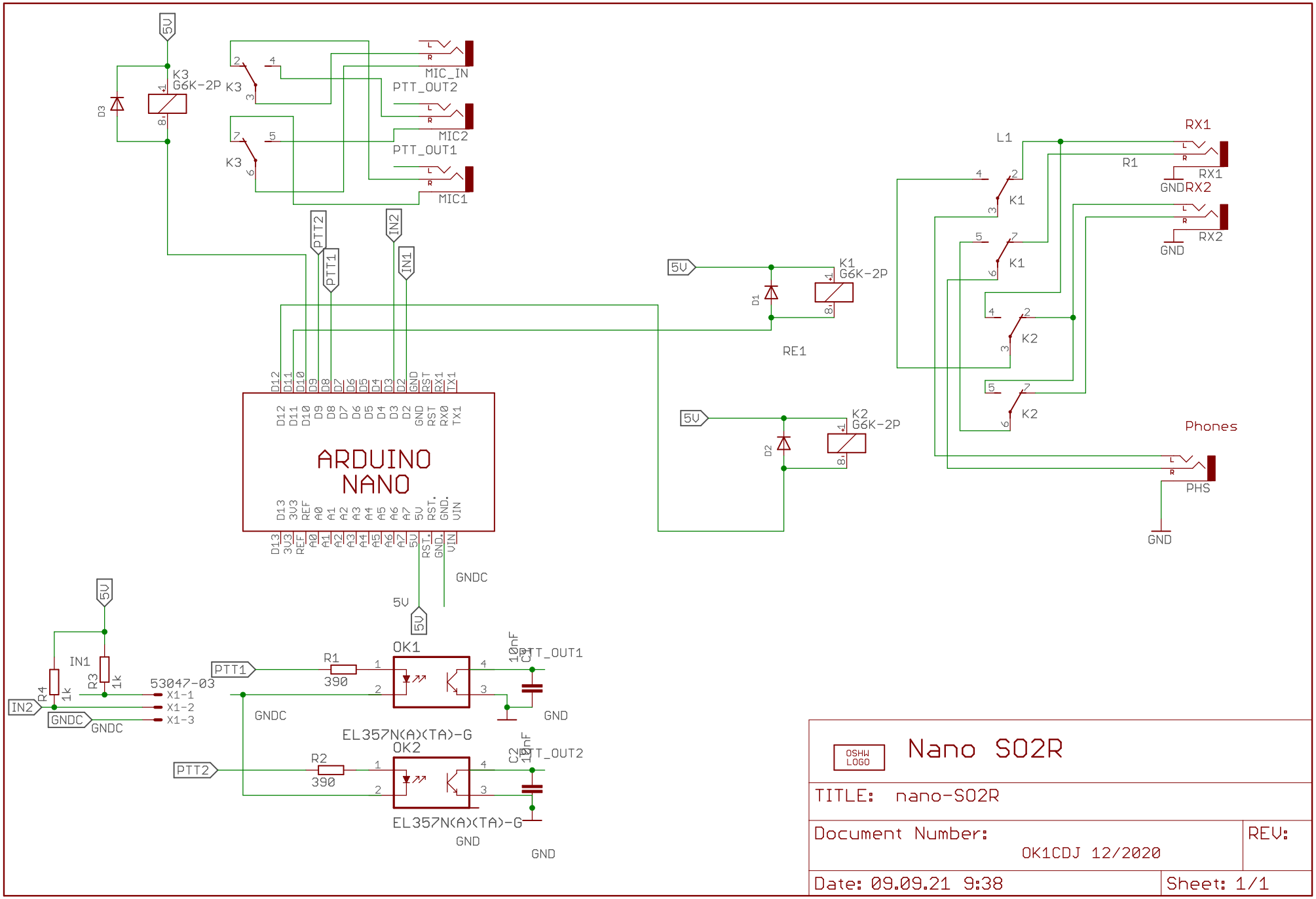
5V
K3
G6K-2P
D3
MIC_IN
PTT_OUT2
MIC2
PTT_OUT1
MIC1
PTT2
PTT1
IN2
IN1
ARDUINO
NANO
D12 D11 D10 D9 D8 D7 D6 D5 D4 D3 D2 GND RST RX1 TX1
D13 3V3 REF A0 A1 A2 A3 A4 A5 A6 A7 5V RST. GND. VIN
GNDC
K1
G6K-2P
D1
RE1
K2
G6K-2P
D2
L1
R1
RX1
GND
RX2
K1
K2
Phones
PHS
IN1
R3
1k
R4
1k
53047-03
X1-1
X1-2
X1-3
R1
390
R2
390
OK1
OK2
EL357N(A)(TA)-G
C1
C2
10nF
PTT_OUT1
PTT_OUT2
OSHW LOGO
Nano S02R
TITLE: nano-S02R
Document Number:
OK1CDJ 12/2020
REV:
Date: 09.09.21 9:38
Sheet: 1/1