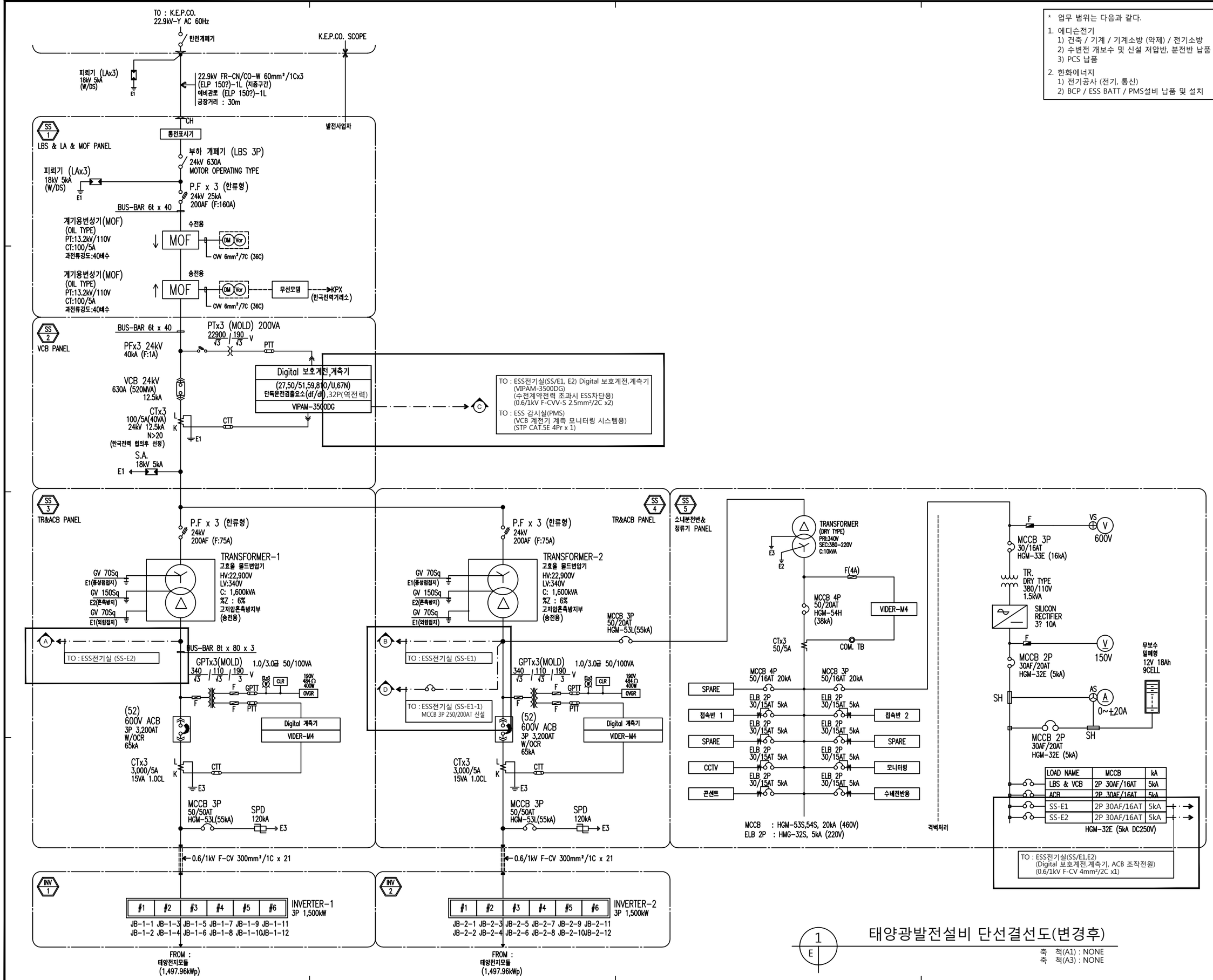

* 업무 범위는 다음과 같다.

1. 에디슨전기
   1) 건축 / 기계 / 기계소방 (약제) / 전기소방
   2) 수변전 개보수 및 신설 저압반, 분전반 납품
   3) PCS 납품
2. 한화에너지
   1) 전기공사 (전기, 통신)
   2) BCP / ESS BATT / PMS설비 납품 및 설치

발주사

(주)한교 태양광발전소

설계

EDiSON (주)에디슨전기
EDiSON Electrical Engineering CO., LTD

PROJECT TITLE

한교 태양광 발전소
연계 ESS 설비 공사

NOTE

전기 설비 용어

L B S	부하개폐기 (LOAD BREAKER SWITCH)
A S S	고장구간자동개폐기 (AUTO SECTION SWITCH)
L A	피뢰기 (LIGHTNING ARRESTER)
S A	서지흡수기 (SURGE ABSORBOR)
C T	계기용변류기 (CURRENT TRANSFORMER)
V T	계기용변압기(VOLTAGE TRANSFORMER)
P F	전력퓨즈(POWER FUSE)
D M	최대수요전력계(DEMEND METER)
MOF	계기용변성기(METERING OUT FIT)
T R	전력용변압기(TRANSFORMER)
VCB	진공차단기(VACUUM CIRCUIT BREAKER)
ACB	기중차단기(AIR CIRCUIT BREAKER)
MCCB	부하개폐기 (MOLDED CASE CIRCUIT BREAKER)
CLR	한류계전기(CURRENT LIMITING RELAY)
OPR	결상계전기(OPEN PHASE RELAY)

보호계전기 용어

OCR (50/51)	과전류계전기	OVR (59)	과전압계전기
OCGR (50/51N)	지락 과전류계전기	OVGR (64G)	지락 과전압계전기
DOCR (67P)	방향 과전류계전기	SGR (67G)	선택 지락계전기
DOCGR (67N)	방향지락 과전류계전기	UFR (81U)	저주파수계전기
OPR (32P)	정,역방향 유효과전력계전기	OFR (81O)	과주파수계전기
UVR (27)	저전압계전기	ROCOF (df/dt,81R)	주파수 변화율계전기

NO.	DESCRIPTION			DATE
	DRAWN	CHECK 1	CHECK 2	APPR
5	-	-	-	
4	-	-	-	
3	-	-	-	
2	-	-	-	
1	REFERENCE DRAWING			
	-	-	-	

ISSUES & REVISIONS

DRAWING TITLE

태양광발전설비
단선결선도(변경후)

DRAWN	SCALE A1 : NONE A3 : NONE
CHECK 1	
CHECK 2	DATE 2019. 01.
APPR	

DRAWING NO.

ESS - 102

1
E

태양광발전설비 단선결선도(변경후)

축 척(A1) : NONE
축 척(A3) : NONE