* 업무 범위는 다음과 같다.

1. 에디슨전기
   1) 건축 / 기계 / 기계소방 (약제) / 전기소방
   2) 수변전 개보수 및 신설 저압반, 분전반 납품
   3) PCS 납품
2. 한화에너지
   1) 전기공사 (전기, 통신)
   2) BCP / ESS BATT / PMS설비 납품 및 설치

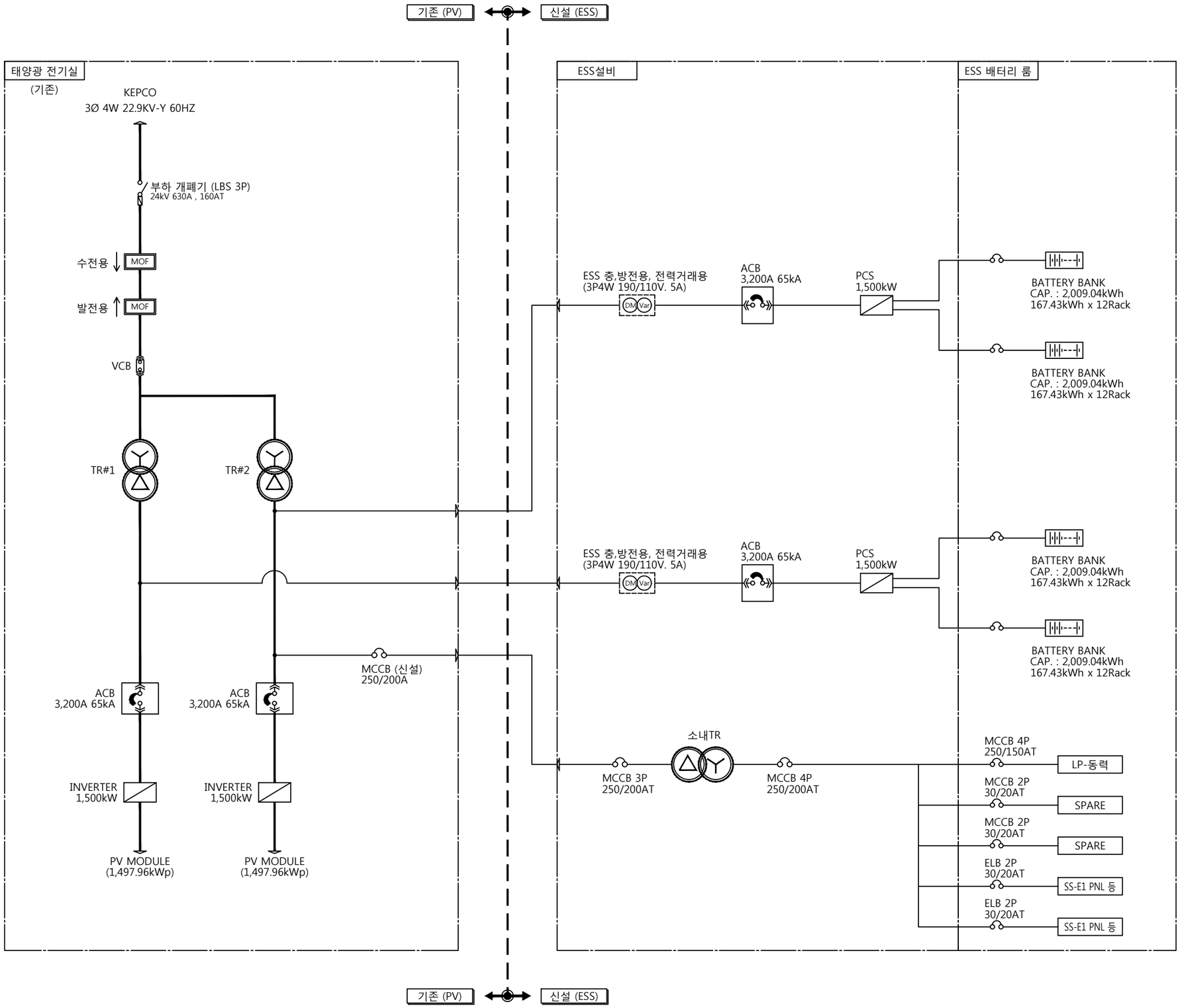

1 E

ESS 설비 SYSTEM 구성도

축 척(A1) : NONE
축 척(A3) : NONE

발주사

(주)한교 태양광발전소

설계

EDiSON (주)에디슨전기
EDiSON Electrical Engineering CO., LTD

PROJECT TITLE

한교 태양광 발전소
연계 ESS 설비 공사

NOTE

NO.	DESCRIPTION			DATE
	DRAWN	CHECK 1	CHECK 2	APPR
5				
	-	-	-	
4				
	-	-	-	
3				
	-	-	-	
2				
	-	-	-	
1	REFERENCE DRAWING			
	-	-	-	

ISSUES & REVISIONS

DRAWING TITLE

ESS 설비 SYSTEM 구성도

DRAWN	SCALE A1 : NONE A3 : NONE
CHECK 1	
CHECK 2	DATE 2019. 01.
APPR	

DRAWING NO.

ESS - 105