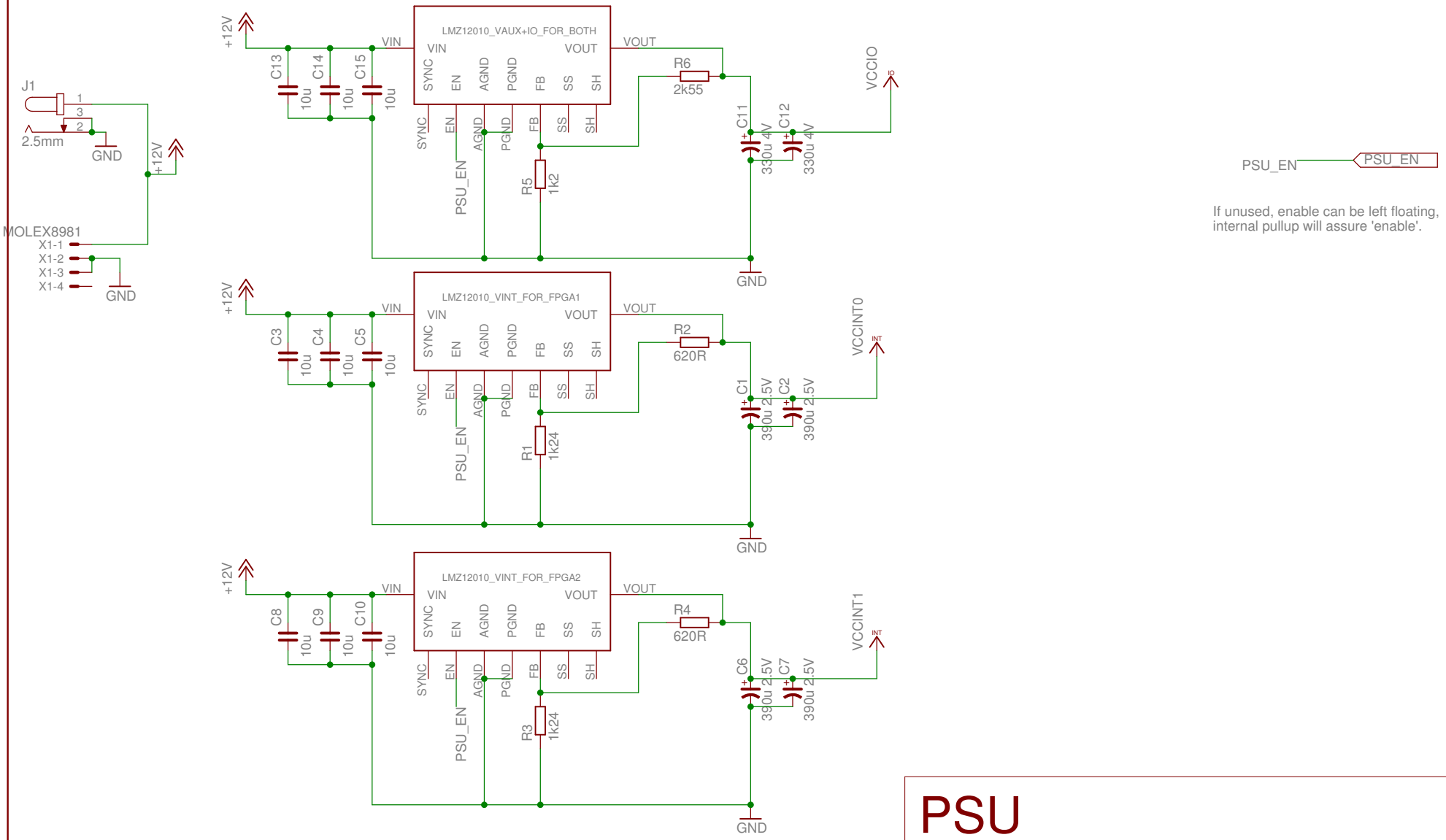

PSU

TITLE: PSU

Document Number:

REV: 0

Date: 27.07.11 13:35

Sheet: 1/1

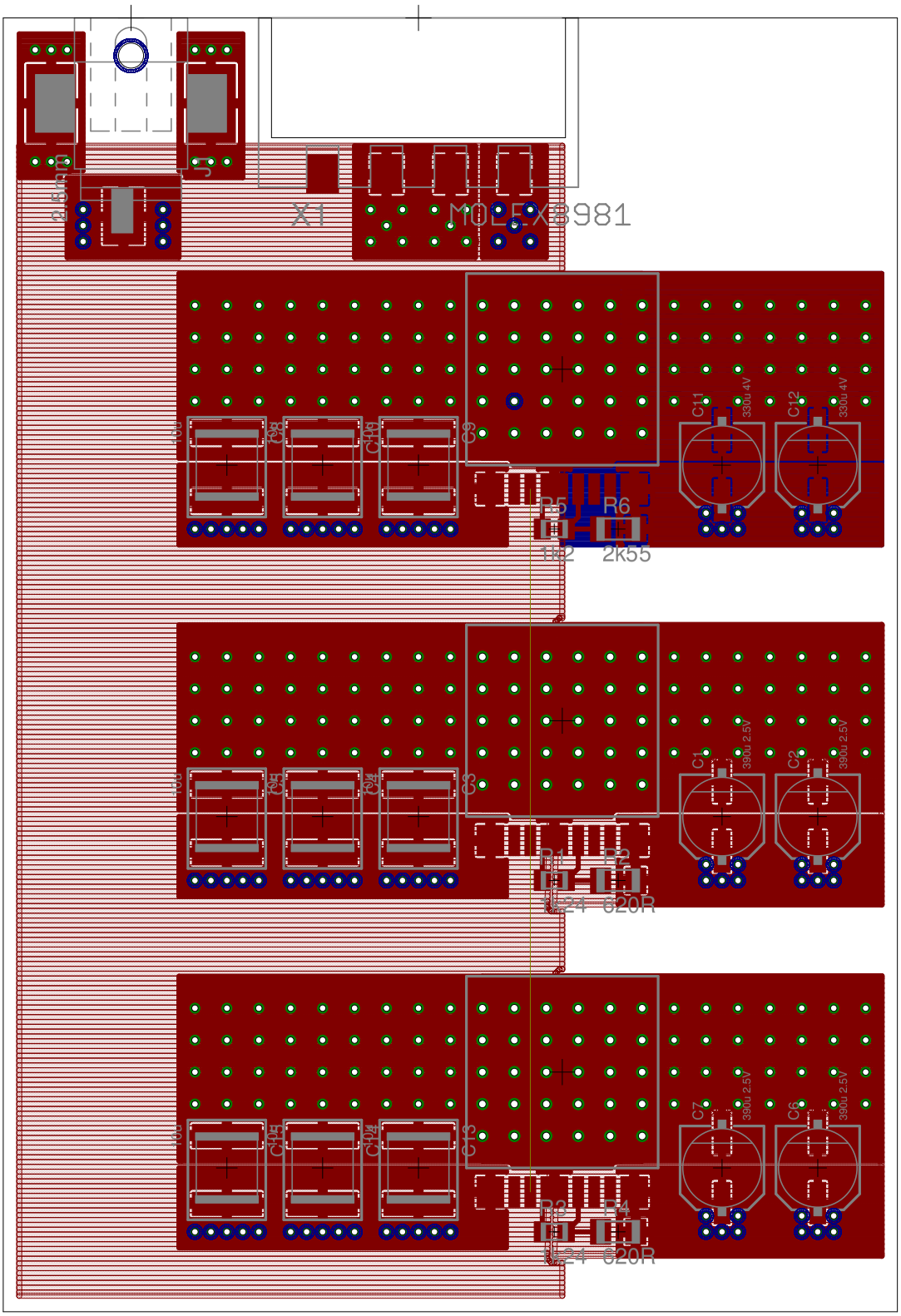
X1
MOLEX3981
C11
330u 4V
C12
330u 4V
R5
R6
1k2
2k55
C1
390u 2.5V
C2
390u 2.5V
R1
R2
1k24
620R
C7
390u 2.5V
C6
390u 2.5V
R3
R4
1k24
620R

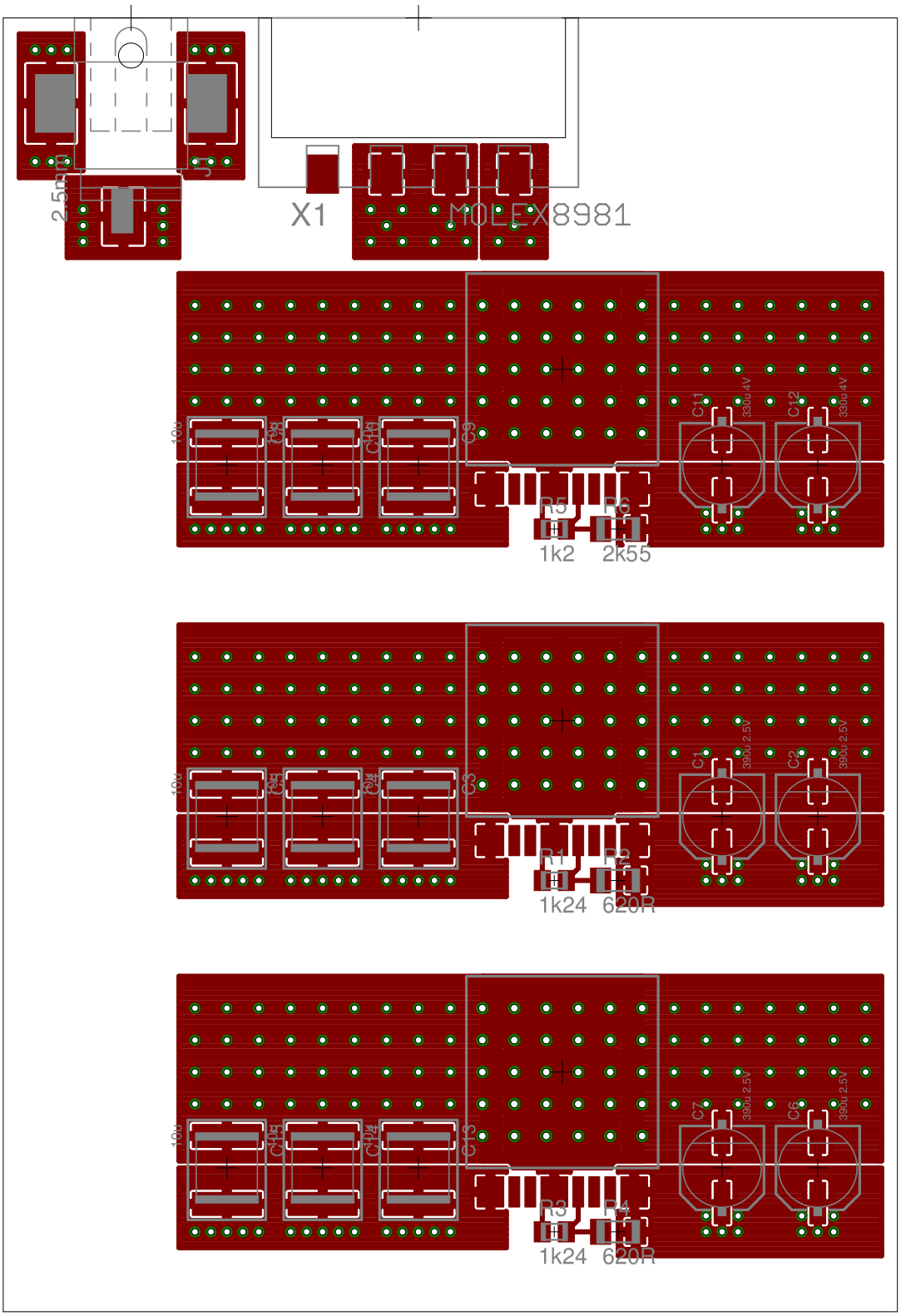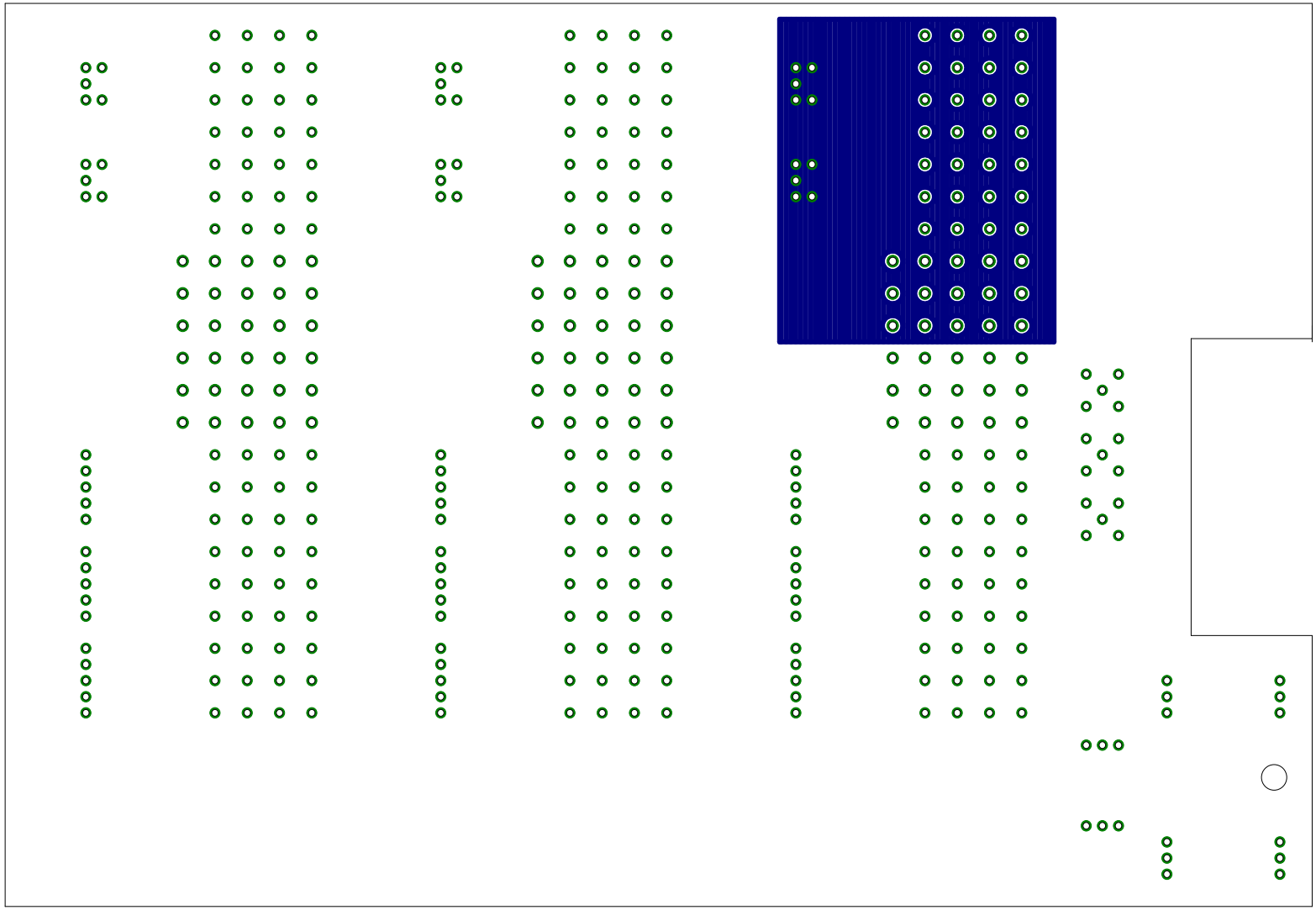
2.5mm
X1
MOLEX8981
C11
330u 4V
C12
330u 4V
R5
R6
1k2
2k55
C1
390u 2.5V
C2
390u 2.5V
R1
R2
1k24
620R
C7
390u 2.5V
C6
390u 2.5V
R3
R4
1k24
620R