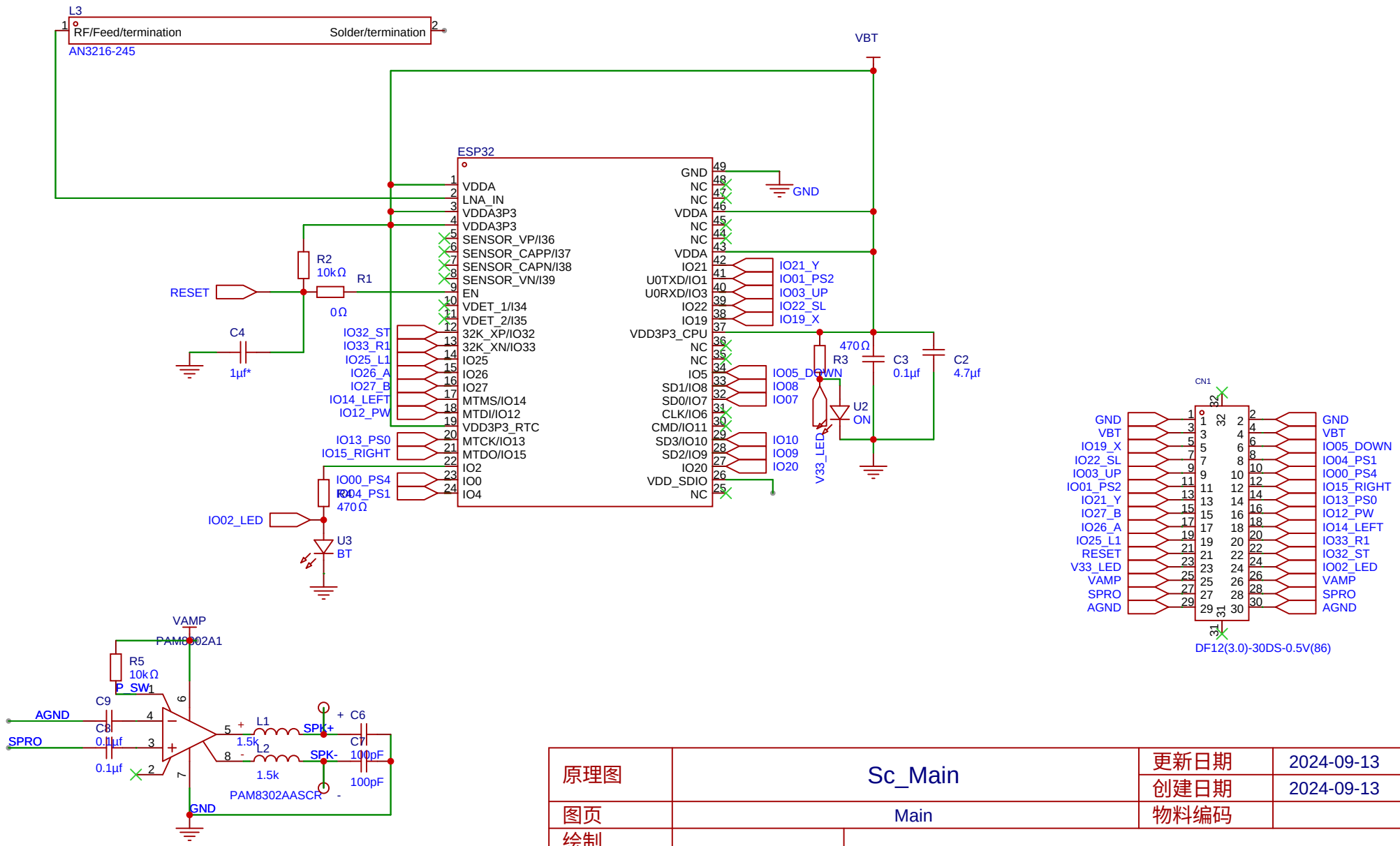

原理图	Sc_Main	更新日期	2024-09-13
		创建日期	2024-09-13
图页	Main	物料编码	
绘制		NDSL_BlueRetro	
审阅			
		版本	尺寸
		V1.0	A4
		页 1	共 1

嘉立创EDA