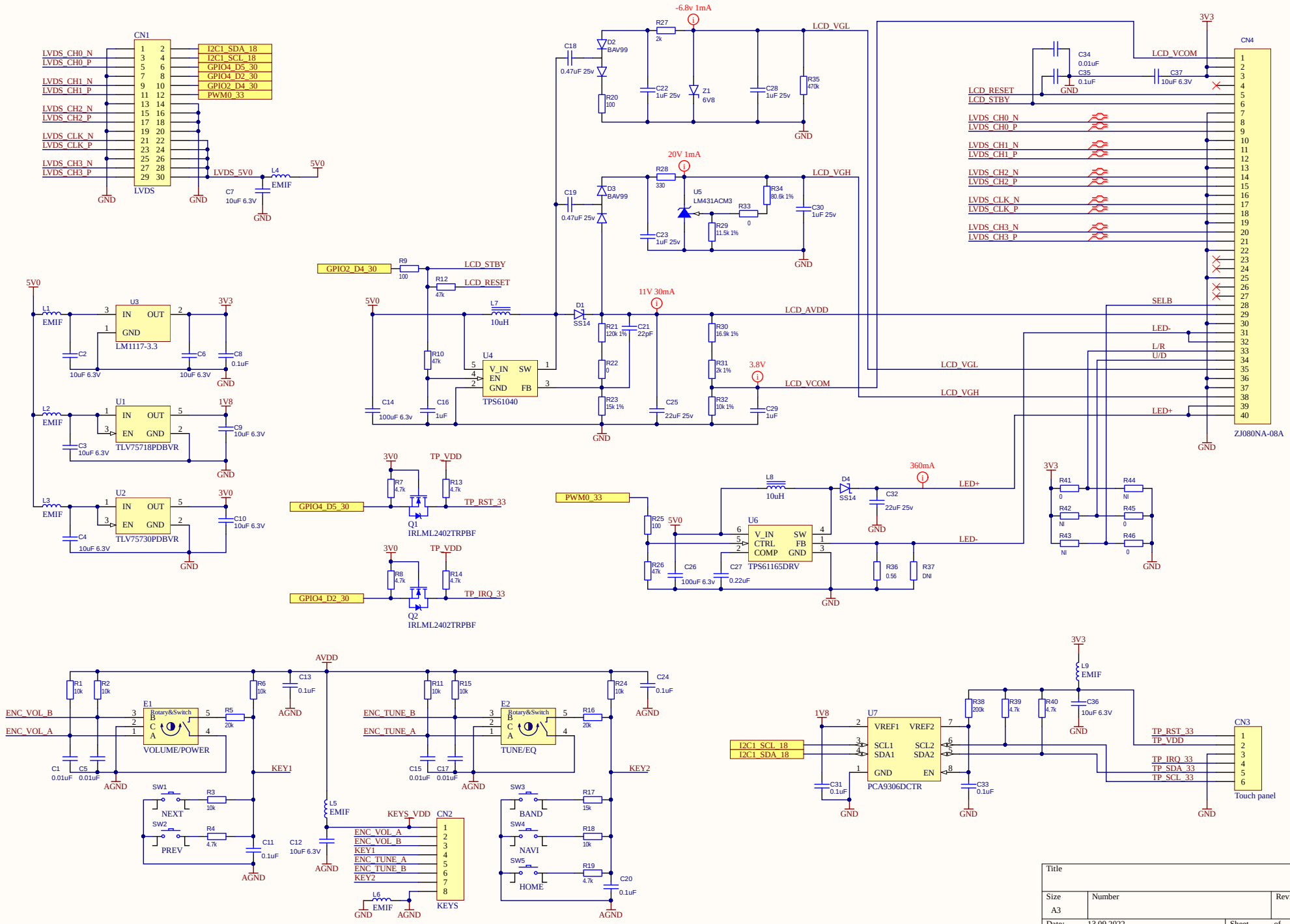

Title		
Size A3	Number	Revision
Date: 13.09.2022	Sheet of	
File: D:\!Altium\..\display.SchDoc	Drawn By:	

CN2
C12
L5
L6
R17
R18
R19
R16
C15
D11
D15
C17
C24
R24
C20
U3
L1
C6
C2
L4
CN1
C7
L2
C3
U1
C9
C8
L9
C33
C31
U7
R38
R39
R40
C36
CN3
L3
C4
U2
C10
R13
R7
R14
R8
Q1
Q2
R3
R4
C13
R6
D11
C5
R5
R45
R42
R44
R46
R12
R9
C34
C35
C37
C29
R32
R31
R30
CN4
C28
Z1
R35
C22
R20
D2
C23
R28
C30
R34
U5
C18
D9
D3
R29
R33
C25
D1
L7
R23
R22
Z2
C14
U4
C16
C21
L8
C26
U6
C27
R26
C32
D4
R37
R36