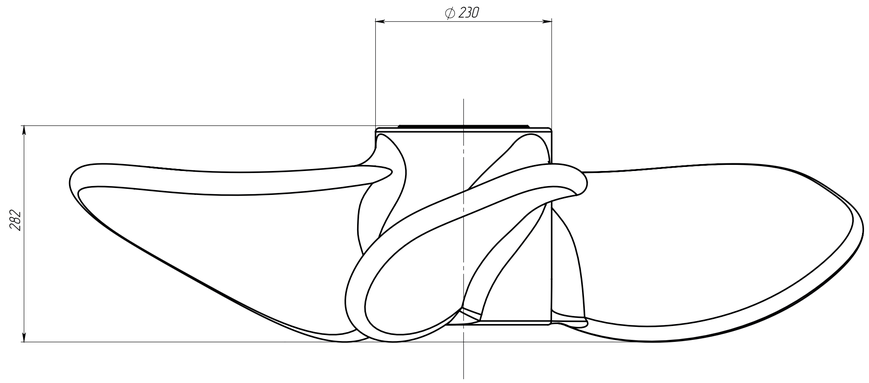

В–В

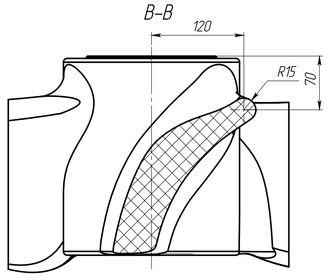

А–А (1:2.5)

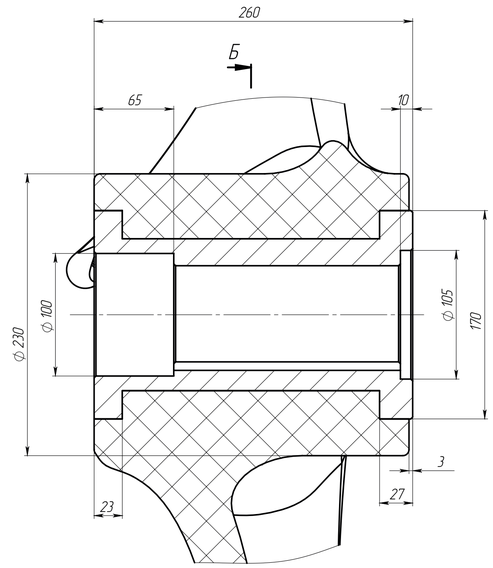

Б–Б (1:2.5)

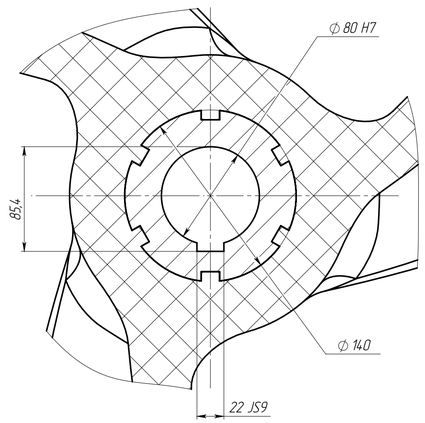

Г–Г

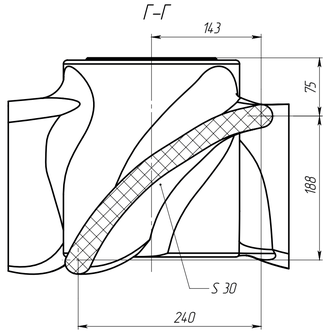

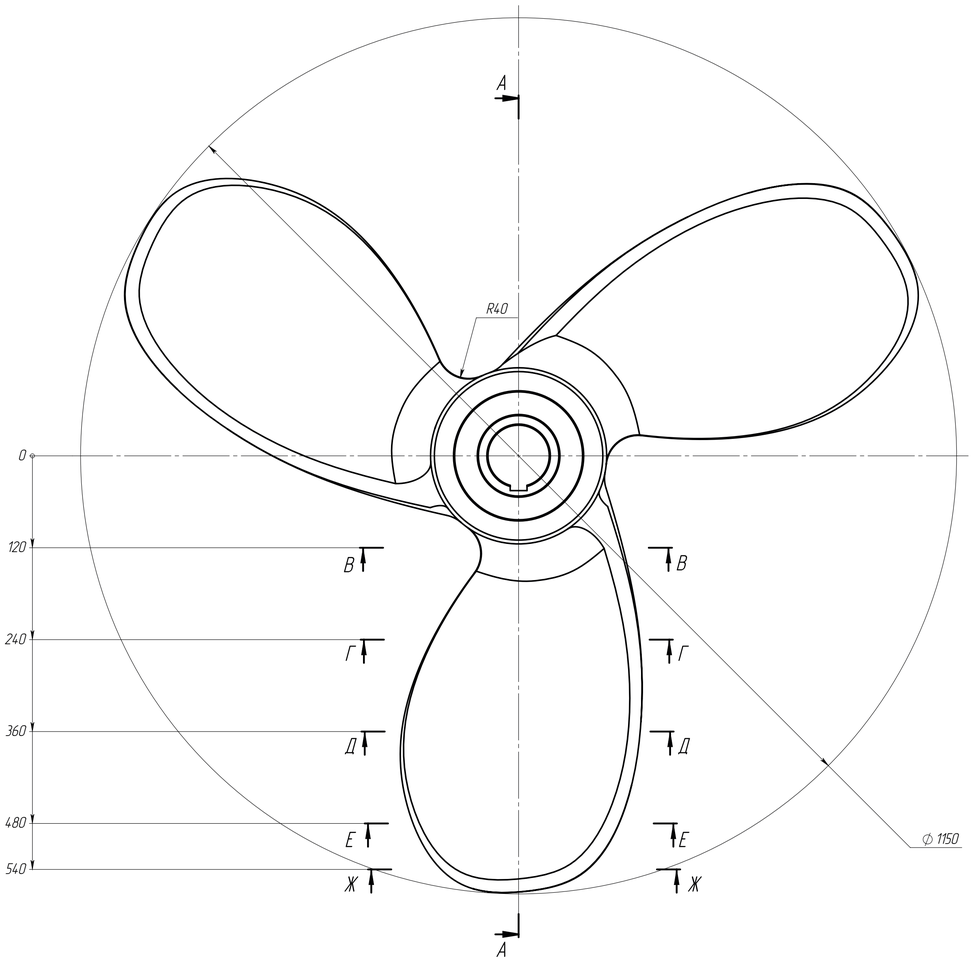

Д–Д

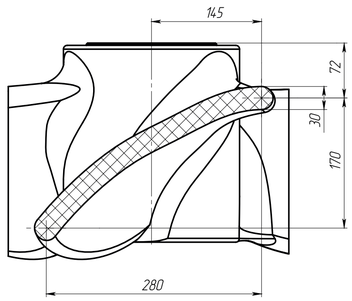

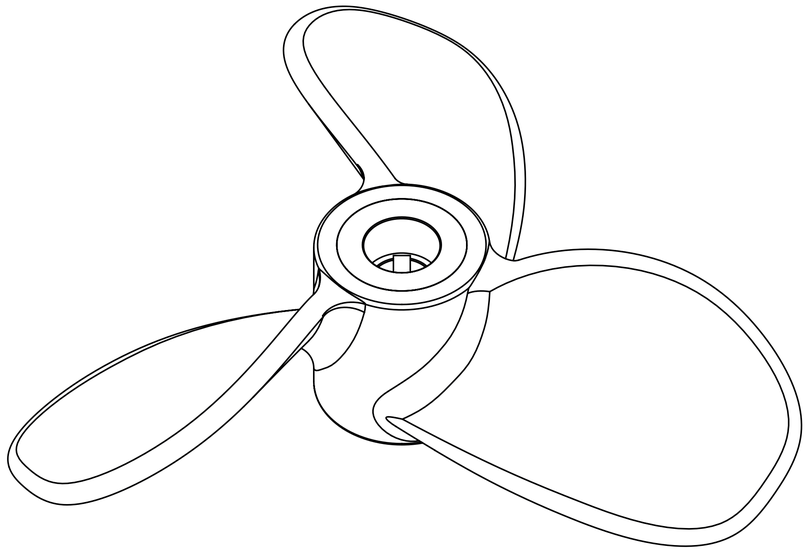

Е–Е

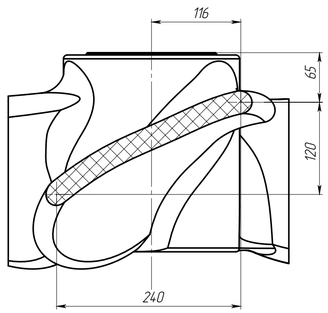

Ж–Ж

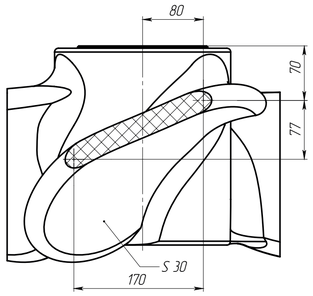

1. Креслення виготовлене на основі замірів існуючого робочого колеса циркуляційно–перемішуючого пристрою VOITH MA 1150.
2. Характеристики:
   Перемішуване середовище – целлюлозна маса концентрацією 5–6%
   Об'єм басейну – 55 м.куб.
   Потужність приводу – 45кВт.
   Кількість обертів – 220 об/хв
   Матеріал серцевини колеса – нержавіюча сталь.
   Матеріал робочої частини колеса – поліамід.
3. Технічні вимоги до виготовлення– за даними підприємства–виробника.
4. $\pm \frac{IT12}{2}$

Зм.	Арк.	№ докум.	Підп.	Дата	Цех 6. Циркуляційно–перемішуючий пристрій VOITH MA 1150. Колесо робоче	Літ.	Маса	Масштаб
Розроб.							44,0	1:4
Перев.								
Т. контр.						Аркуш 1	Аркушів 1	
Н. контр.					Складальне креслення			
Затв.								

Перв. заст. | Справ. № | Підп. та дата | Інв. № дубл. | Взам. інв. № | Підп. та дата | Інв. № подл.

Копіював | Формат А1