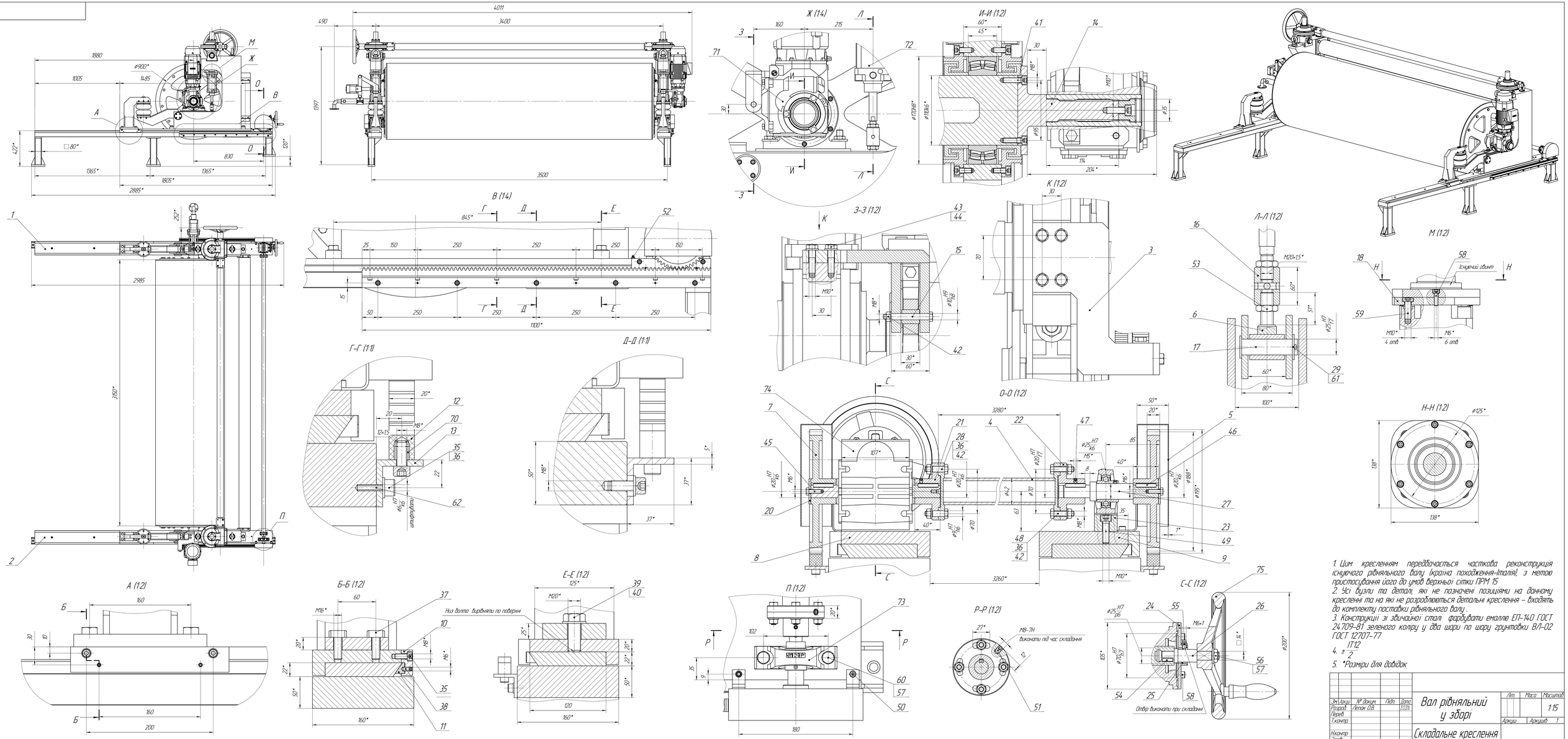

1. Цим кресленням передбачається часткова реконструкція існуючого рівнянльного валу (країна походження-Італія), з метою пристосування його до умов верхньої сітки ПРМ 15
2. Усі вузли та деталі, які не позначені позиціями на данному кресленні та на які не розробляються детальні креслення – входять до комплекту поставки рівнянльного валу .
3. Конструкції зі звичайної сталі фарбувати емаллю ЕП-140 ГОСТ 24709-81 зеленого колру у два шари по шару грунтовки ВЛ-02 ГОСТ 12707-77
4. ± IT12 / 2
5. *Розміри для довідок

Зм	Кількі	№ докум.	Підп.	Дата	Вал рівнянльний у зборі	Літ.	Маса	Масштаб
Розроб.		Лепюк О.В.		5.12.15				1:15
Перевір.						Аркуш	Аркушів 1
Т.контр.					Складальне креслення		
Н.контр.							
Затв.							

Перв. примін.

Підп. і дата

Інв. № дубл.

Взам. інв. №

Підп. і дата

Інв. № подл.

Копіював

Формат