OMMA GROUP LLC

PROTESÍS DE CODO *PRESS FIT*

CONTENIDO

Indicaciones y contradicciones 1

Descripción de producto 2

Vástago cubital/ húmeral 3

Media camisa de bisagras liner y tornillos de fijación 4

Indicaciones

· Lesiones graves del codo que afectan la vida diaria.
· Inestabilidad del codo por traumatismo o pérdida ósea.
· Articulaciones anquilosadas, en especial anquilosis bilateral por causas distintas a sepsis activa.
· Artritis reumatoide avanzada, artritis postraumática o artritis degenerativa con dolor incapacitante.
· Grado de daño articular o de tejidos blandos que provoca inestabilidad o pérdida de movimiento al momento de la osteointegración, impidiendo una osteointegración confiable.
· Fracturas articulares conminutas agudas de la superficie del codo que no permiten procedimientos menos radicales, incluidas las fracturas distales de húmero.
· Cirugía de revisión.

Contraindicaciones

· Antecedentes de infección activa o recurrente localizada en el sitio quirúrgico.
· Neuropatía paralítica o disfuncional que comprometa la articulación del codo.
· Disfunción significativa de la mano ipsilateral.
· Actividades diarias que sometan a la prótesis a esfuerzos importantes (por ejemplo, trabajo pesado, torsión y/o deportes competitivos).

Descripción del producto

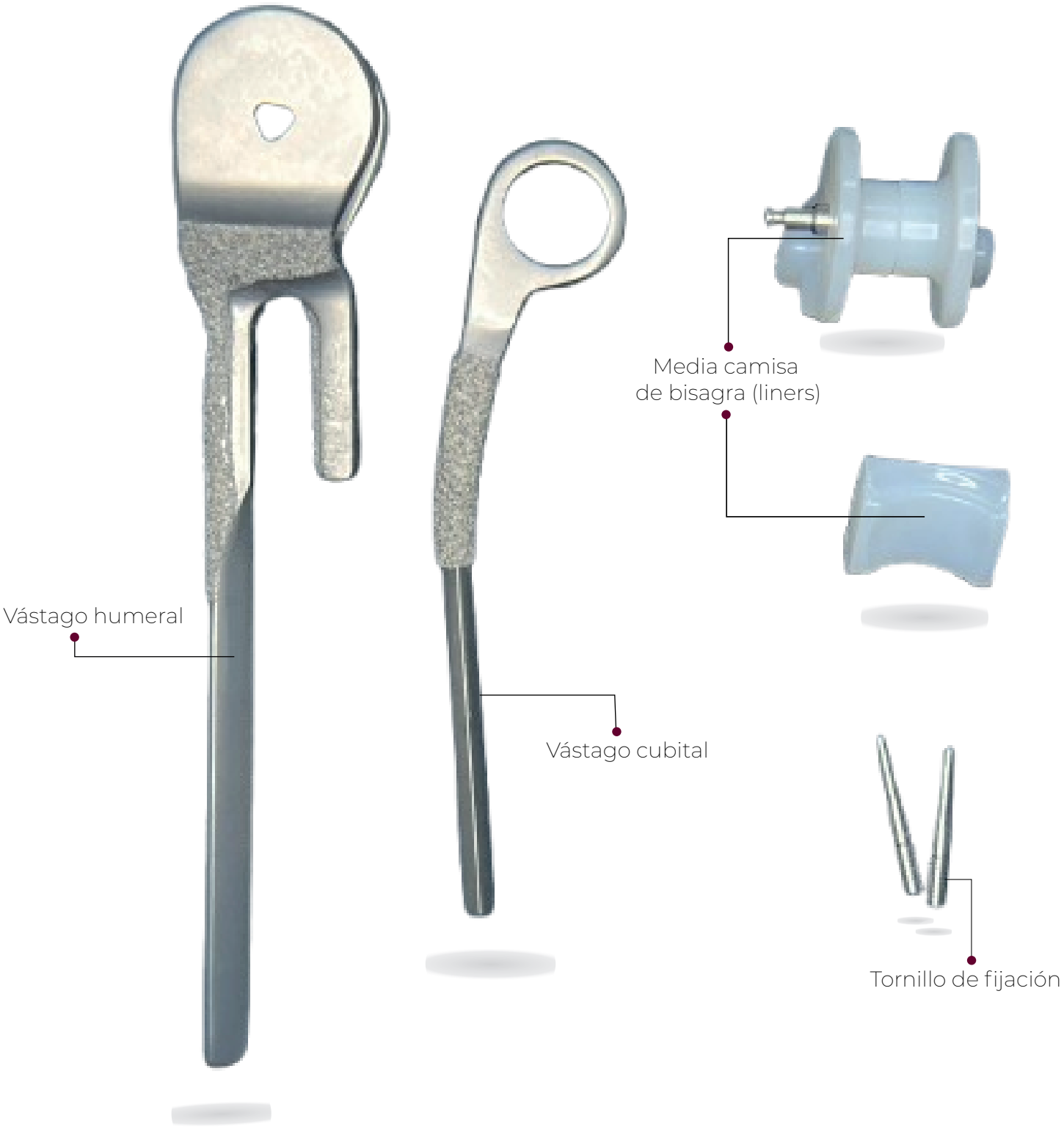

Vástago cubital

· En acoplamiento con el Liner 2 (ajuste con holgura), el vástago cubital rota alrededor del cilindro de los dos liners como eje, lo que garantiza un rango de movimiento de ±6° en el ángulo de elevación.

· Superficie del cuello con recubrimiento de polvo de titanio; fijación no cementada.

· Diseño curvo y excéntrico que reproduce la anatomía real del cubito.

· Fabricado en aleación Ti6Al4V.
Disponible en 12 tipos según longitud, sección transversal y lateralidad (izquierdo/derecho).
La región proximal presenta curvatura y excentricidad; el extremo proximal tiene recubrimiento en polvo de titanio para mejorar la estabilidad a largo plazo.

Vástago humeral

· El ala anterior del vástago humeral se enclava, junto con un fragmento óseo recortado, en la cara externa del vástago a nivel de la osteotomía distal del húmero, previniendo la rotación o el bamboleo de la prótesis.

· Superficie del cuello con recubrimiento de polvo de titanio; fijación no cementada.

· Fabricado en aleación Ti6Al4V.
Disponible en 6 tamaños según longitud, ancho y sección.
La geometría redondeada del cóndilo cubital mantiene la forma distal.
El ala anterior del cuello mejora la estabilidad.
El extremo proximal con recubrimiento de titanio incrementa la estabilidad tardía del implante.

Media camisa de bisagra (liners)

• **Liner 1 (humeral)**: la cabeza del vástago cubital contacta esta ranura curva, lo que garantiza ±6° de rango en el ángulo de elevación. Presenta orificio redondo con ajuste de interferencia con la varilla de conexión para evitar deslizamiento.

• **Liner 2 (cubital)**: el cilindro corto encaja en el vástago cubital con holgura para asegurar ±6° de elevación.
• Un paquete de media camisa incluye un Liner 1 y dos Liners 2.

• Material: UHMWPE (polietileno de ultra alto peso molecular), formulado para maximizar estabilidad oxidativa, minimizar desgaste y mejorar propiedades mecánicas.

• El Liner 2 está disponible en 2 espesores. El diseño más grueso reduce cargas y tensiones en el borde y maximiza el área de contacto para distribuir las fuerzas de reacción articular.

Tornillos de fijación

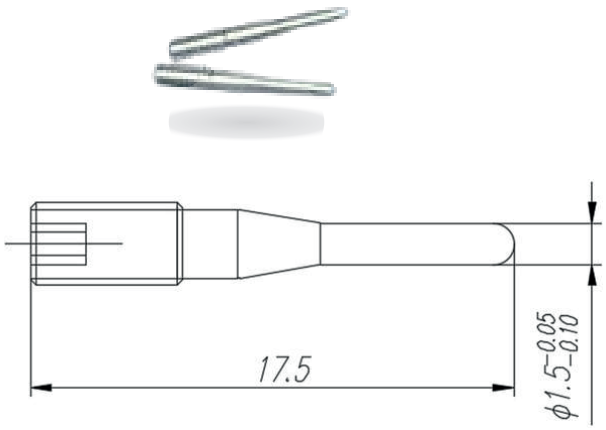

• Fabricados en aleación CoCrMo.
Los tornillos se insertan en las roscas del vástago humeral y sujetan los extremos de la varilla de conexión para asegurar la estabilidad del conjunto protésico.

OMMA GROUP