Hazırlıkta katılmış olduğum Hidroket topluluğunda Teknofest Model Uydu Yarışması ve Teknofest Uluslararası Elektrikli Araç Yarışları kategorisinden katılım sağladım. Uluslararası Elektrikli Araç Yarışları kategorisinde mekanik kısmında görev aldım. 1. Sınıf olduğum yılda da aynı yarışta hem mekanik hemde elektronik kısmında görev aldım. Mekanikte direksiyon sistemi ve elektronikte Electric managment system(EMS) geliştirmesinde aktif görev aldım. Bu süreçte Solidworks ve Kicad kullanmakta kendimi oldukça geliştirdim. Aynı zamanda Model Uydu Yarışmasında Teensy 4.1 ile çeşitli sensörleri okuma ve Lora modülü ile haberleşme sistemi planladım ve kodladım. Aşşağı bu süreçlerle ilgili elimde sınırlı fotoğrafları ekliyorum.

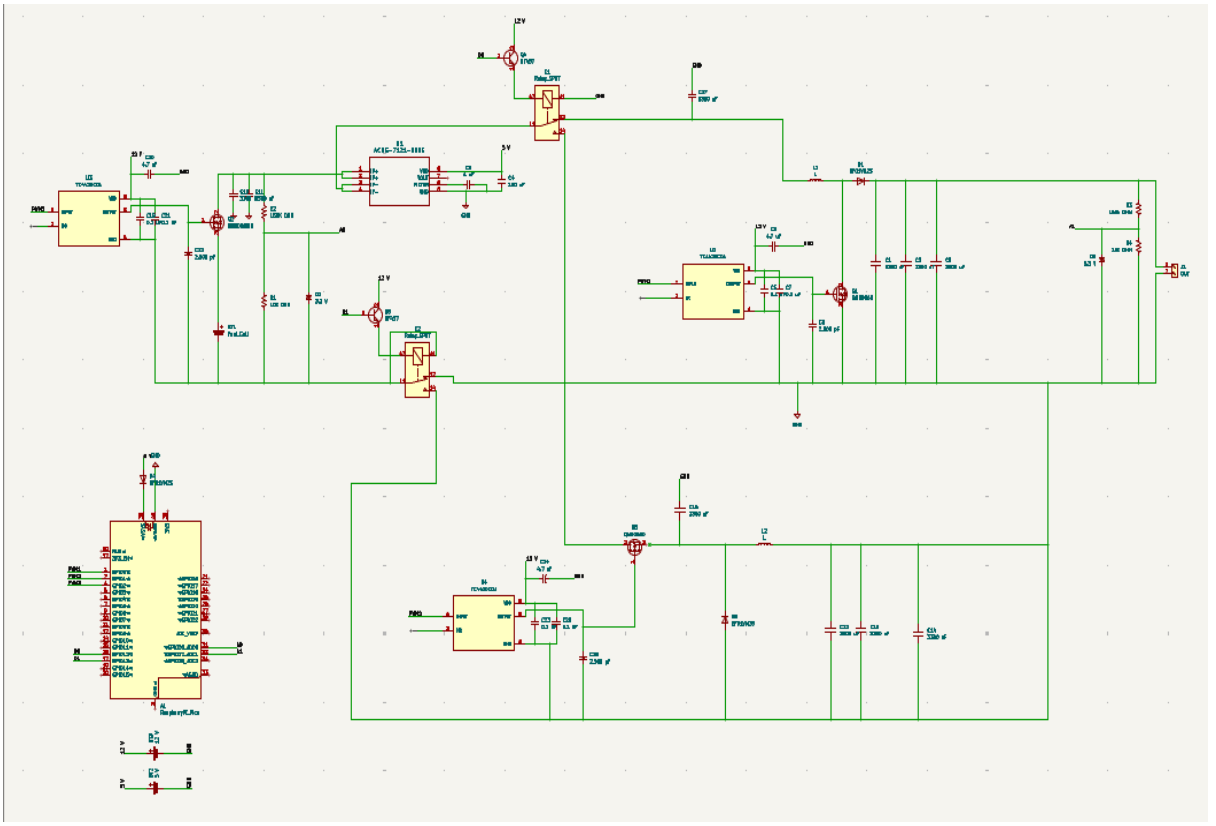

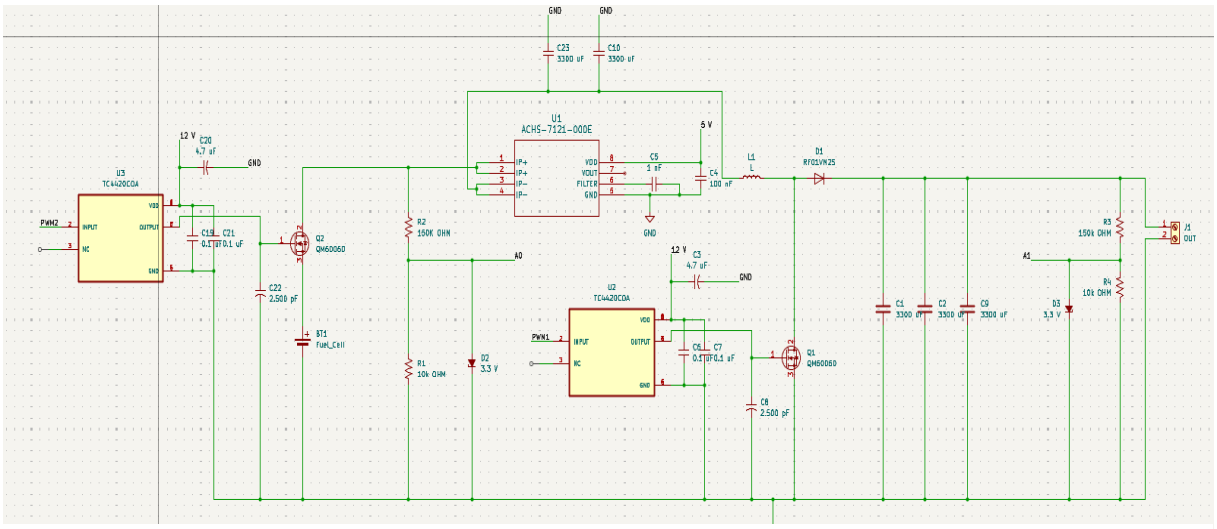

Şekil 1 buck-boost ve boost devresi

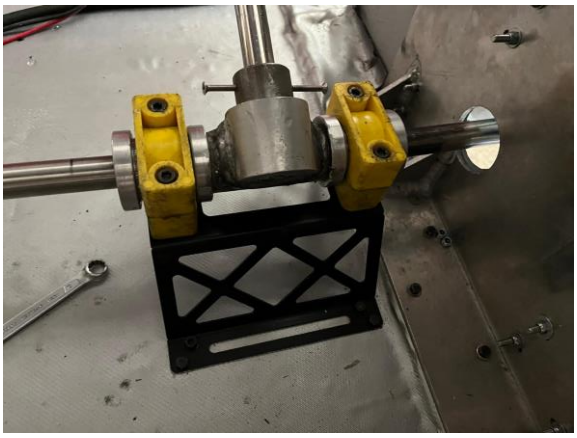

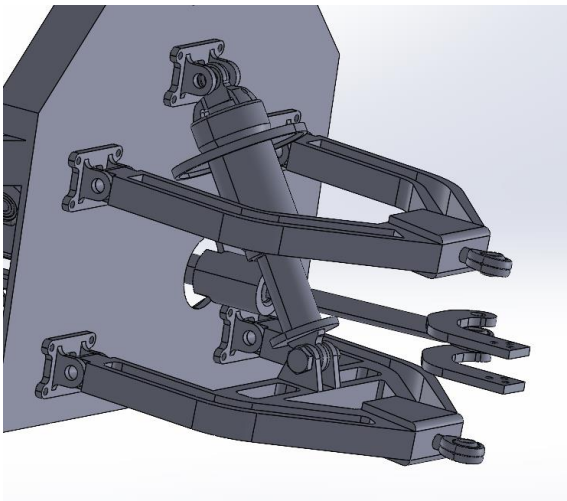

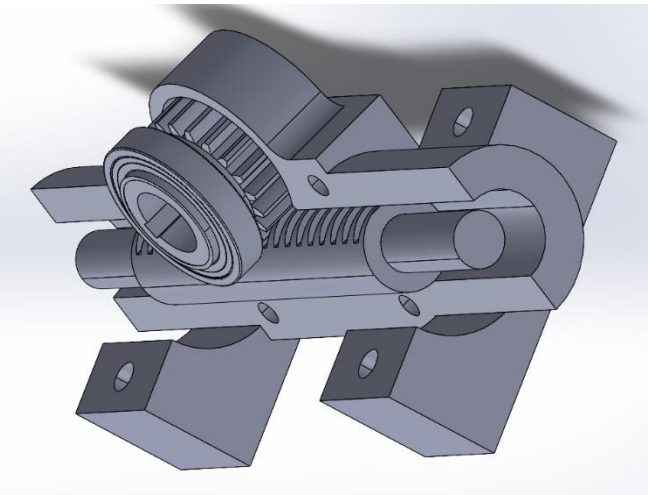

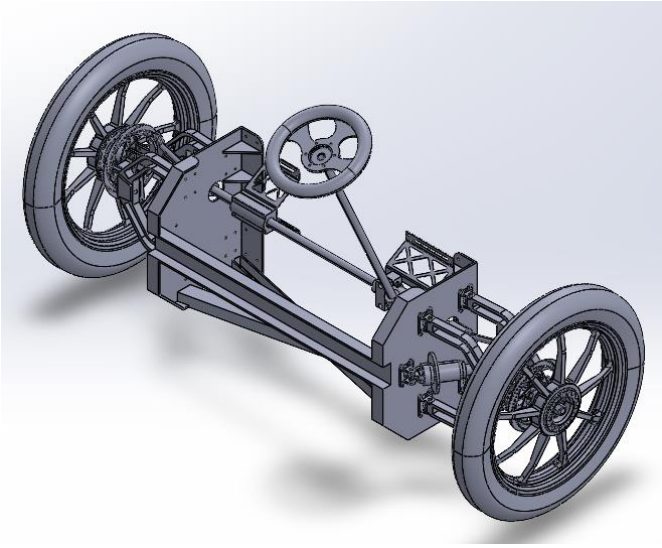

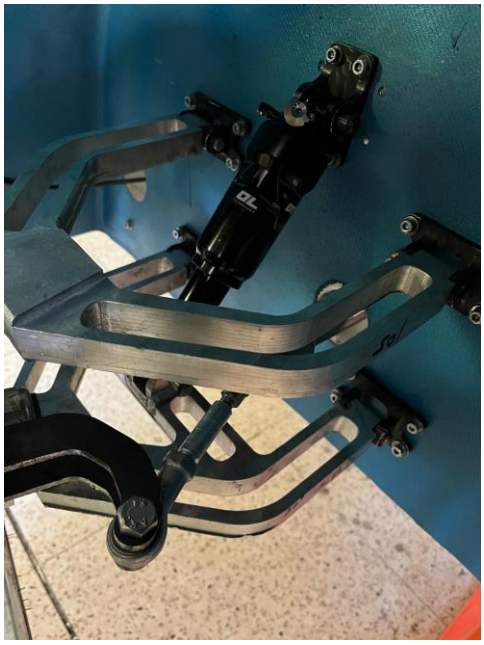

Şekil 2 direksiyon sistemi

Şekil 3 Araç koltuğu

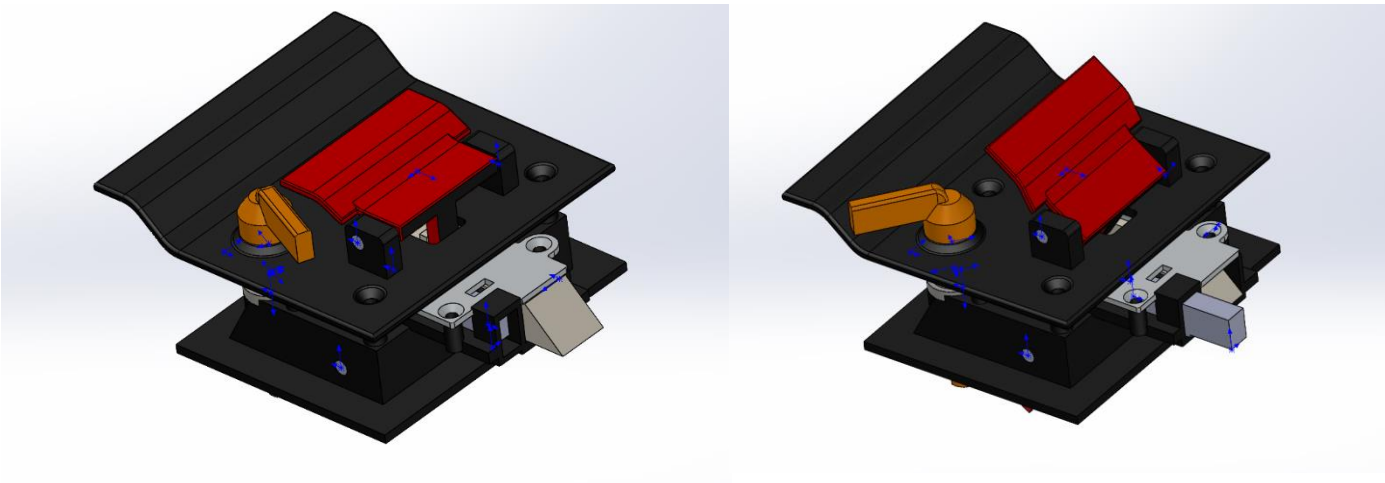

Şekil 4 Araç kapı kilit sistemi

Şekil 5 Finalist belgesi

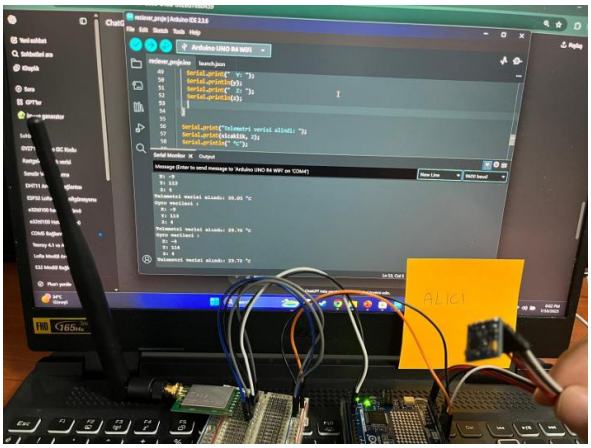

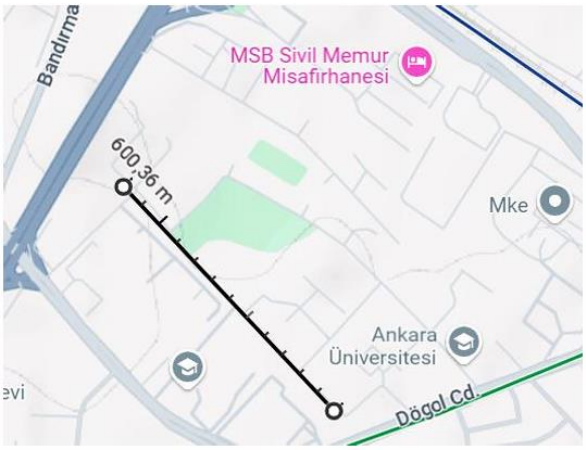

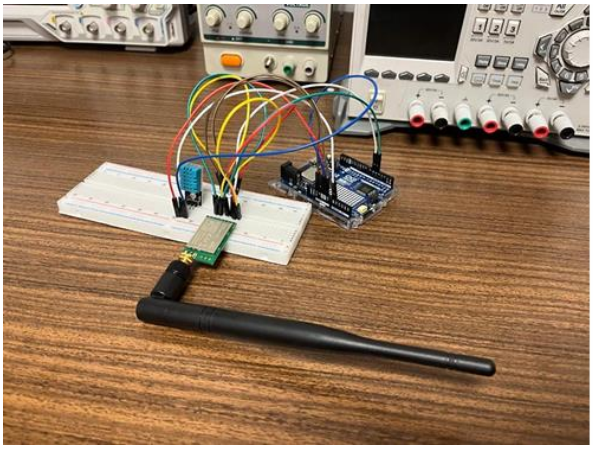

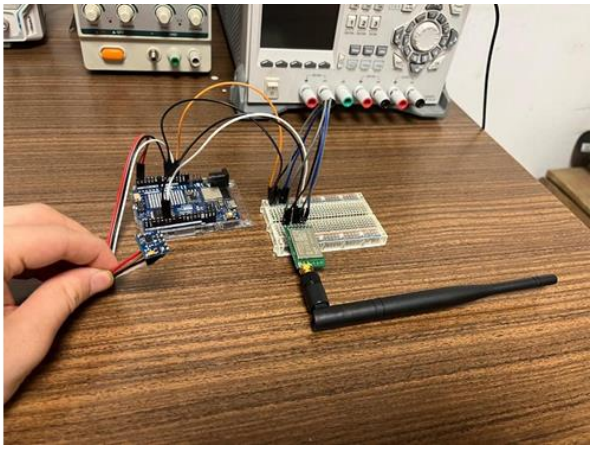

Şekil 6 Model Uydu Geliştirme Süreci ve mesafe testleri

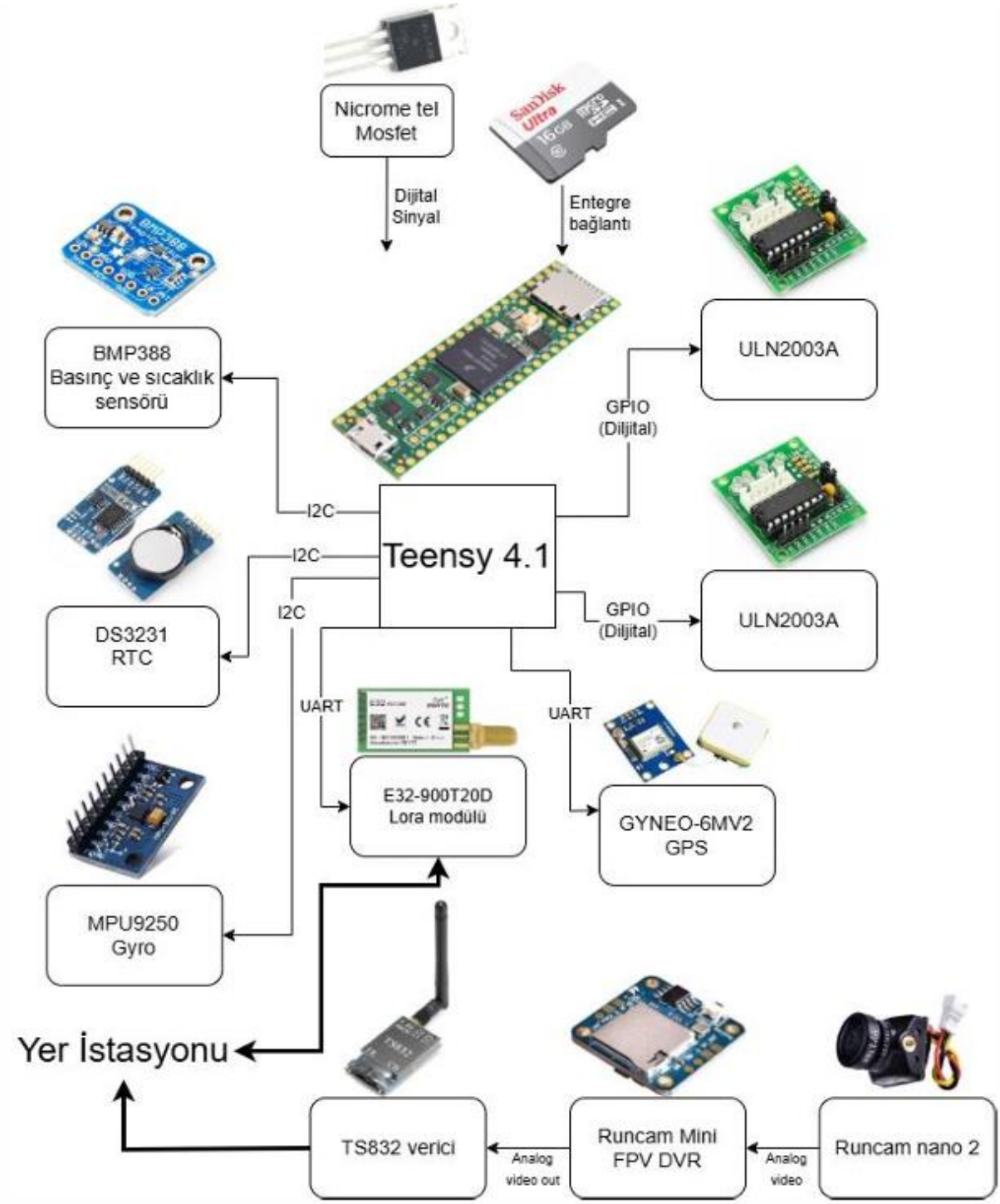

Şekil 7 Model Uydu yarışı sistem diyagramı

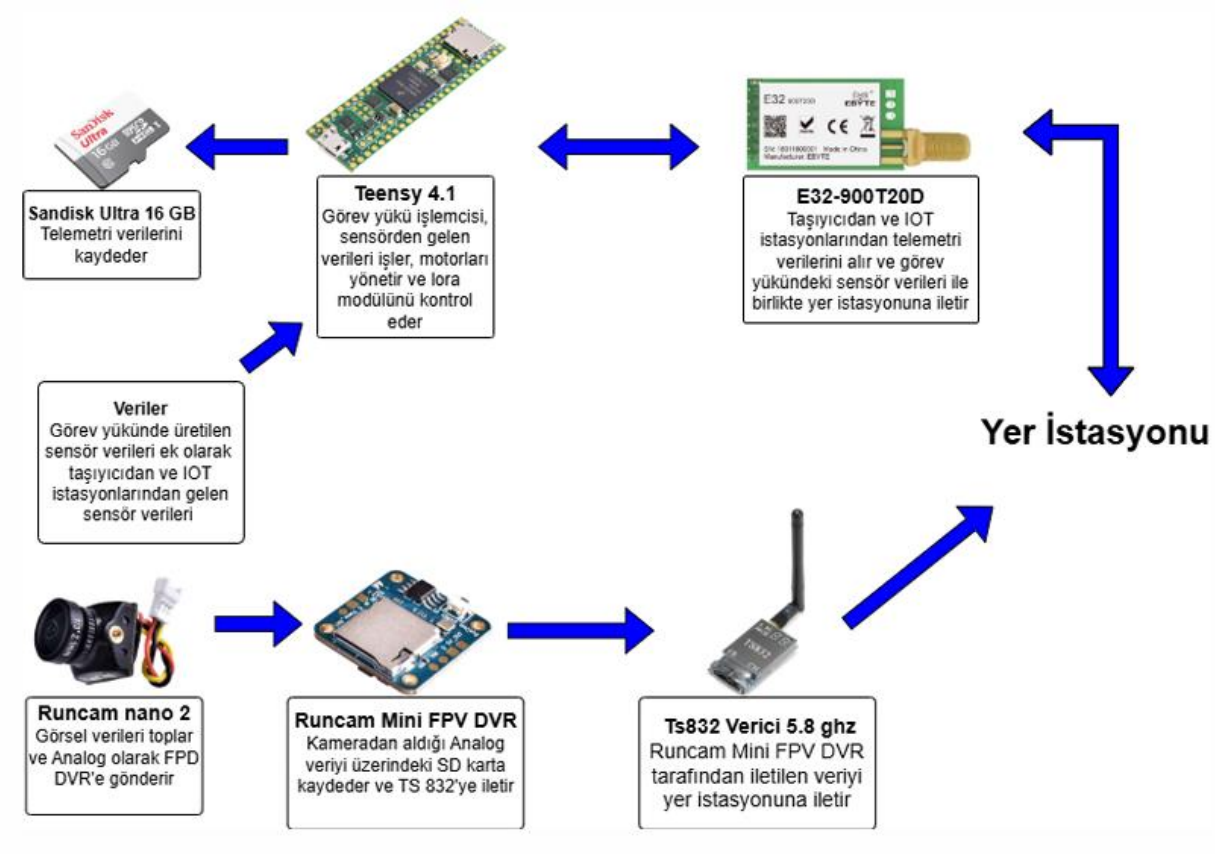

Şekil 8 Model Uydu haberleşme diyagramı

ANKARA ÜNİVERSİTESİ
Türkiye Cumhuriyeti'nin İlk Üniversitesi
TEKNO
hidroket