Archiv: =KZ01 / S / M / 1 /
Copyright (C) Siemens AG 1997 All Rights Reserved
FB_D, 01.08.97
SB_449_99009_031_0R

Schaltungsunterlagen Übersicht Stromlaufpläne / Overview circuit diagrams

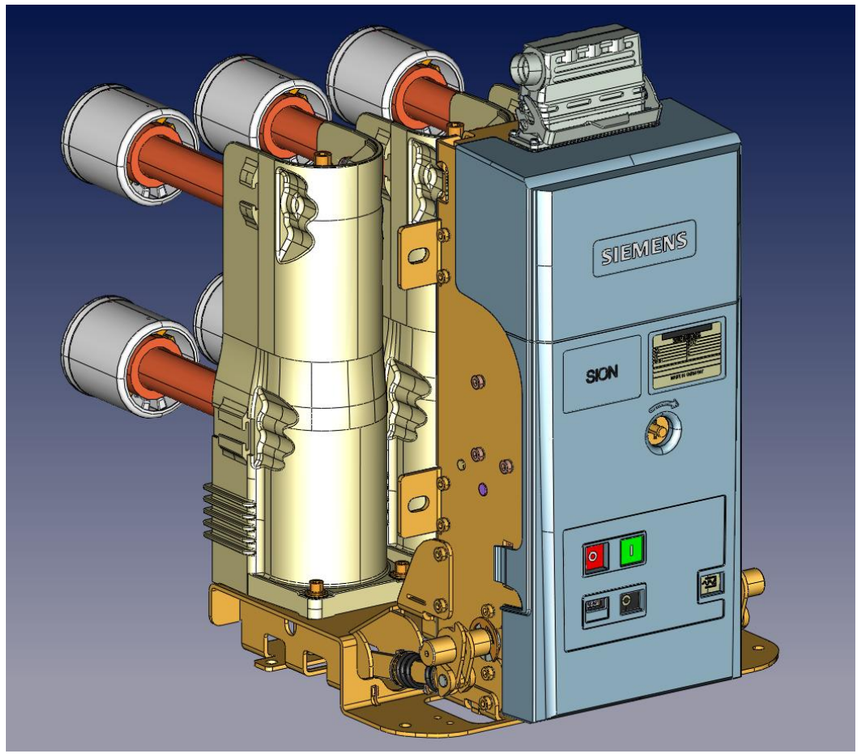

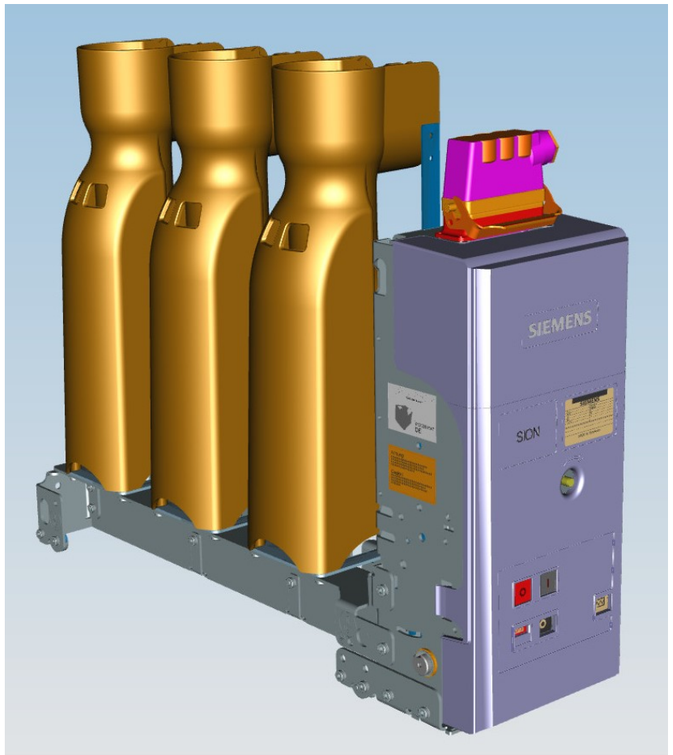

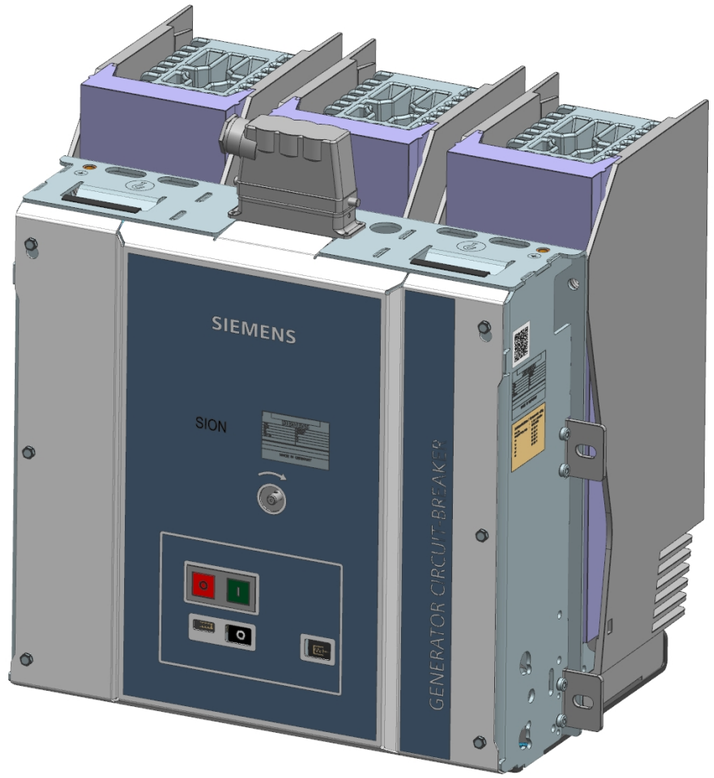

Vakuum-Leistungsschalter 3AE2, 3AE3, 3AE5, 3AE6 mit 64 pol.Stecker

Vacuum cirkuit-breaker 3AE2, 3AE3, 3AE5, 3AE6 with 64 pole plug

0P		01.06.21	Hä	Datum	04.10.2018		SIEMENS	3AE2/3/5/6 Leistungsschalter / VCB 64 pol.Stecker / 64 pole plug		=KZ01	
0Q		01.04.22	Hä	Bearb.	Hähnel					S +	M1
0R		01.04.25	Hä	Gepr.					ME1	3S_S_A7E_449_99009_031--0R	Blatt 1+
Zustand	Änderung	Datum	Name	Norm		Urspr./Ers.f./Ers.d.		Deckblatt Cover sheet			13 Bl.

Archiv: =KZ01 / S / M / 2 /
Copyright (C) Siemens AG 1997 All Rights Reserved
FB_D, 01.08.97
SB_449_99009_031_0R

Blatt/ Side	64 poliger Stecker / 64 pole plug

1 *Deckblatt / Cover sheet*

2 *Inhaltsverzeichnis / Table of contents*

3 *Lageplan / Layout*

4 *Motoraufzug / Motor charging*
S_A7E_449_41001_011
Elektrische Einschaltverriegelung/ Electrical closing lock-out
S_A7E_449_41030_004 (AC/DC) Z=A47

5 *Einschaltung und Pumpverhinderung o.Delay/ Closing and anti pumping w/o delay*
S_A7E_449_41012_040 mit/with -S12
S_A7E_449_41012_042 mit/with -S12 Z=J60
S_A7E_449_41012_043 mit/with -S12 Z=A47
S_A7E_449_41012_046 mit/with -S12 Z=S71
S_A7E_449_41012_048 mit/with -S12 Z=S71, J60
S_A7E_449_41012_049 mit/with -S12 Z=S71, A47
S_A7E_449_41012_010 -Y9 mit/ohne with/without -S12 *
S_A7E_449_41013_011 K1-Überwachung / K1 signal Z=S73

6 *Auslöser / release*
S_A7E_449_41020_011 1.Arbeitsstromauslöser / 1st shunt release (-Y1)
S_A7E_449_41020_010 1.Arbeitsstromauslöser / 1st shunt release (-Y1) *
S_A7E_449_41021_011 2.Arbeitsstromauslöser / 2nd shunt release (-Y2)
S_A7E_449_41022_011 3.Arbeitsstromauslöser / 3rd shunt release (-Y3)
S_A7E_449_41024_011 1.Wandlerstromauslöser/1st C.T.operated release (-Y4)
S_A7E_449_41024_014 1.Wandlerstrom-Ausl./1st C.T.operated release 5A(-Y4.1)
S_A7E_449_41025_011 2.Wandlerstromauslöser/2nd C.T.operated release (-Y5)
S_A7E_449_41025_014 2.Wandlerstromausl./2nd C.T.operated release 5A(-Y5.1)
S_A7E_449_41023_011 Energiearmer Wandlerstromauslöser / Low energy C.T.operated release (-Y6)
S_A7E_449_41026_011 Unterspannungsauslöser/ Undervoltage release (-Y7)

7 *Meldungen / Signals*
S_A7E_449_41042_011 Meldung Feder gespannt / Signal spring charged
S_A7E_449_41042_012 Meldg.Feder gespannt/Signal spring charged Z=W63
S_A7E_449_41043_011 Schalterfall Meldung / Switch tripping signal
S_A7E_449_41043_010 Schalterfall Meldung / Switch tripping signal *
S_A7E_449_41050_011 Heizung / Heating Z=A30 ohne Z=A47
S_A7E_449_41050_012 Heizung / Heating Z=A30 mit Z=A47

Blatt/ Side	64 poliger Stecker / 64 pole plug

8 *Hilfsschalter 12S/12Ö / Auxiliary switch 12NO/12NC*
S_A7E_449_41063_003
S_A7E_449_41063_004 Z=W63
S_A7E_449_41963_007 Z=S49, J59
Hilfsschalter 6S/6Ö / Auxiliary switch 6NO/6NC
S_A7E_449_41061_001

9 *Einschub / Drawout element (nicht/not 3AE6)*
S_A7E_449_41085_001 Einschubkassette / Draw out element
S_A7E_449_41085_002 Kundenanschluss / Connection
S_A7E_449_41085_003 Einschubkassette / Draw out element Z=W88,W89
S_A7E_449_41085_004 Einschubmotor/ Motor draw out element Z=M04,M05
S_A7E_449_41085_005 Einschubmotor/ Motor Draw out element Z=M04,M05
S_A7E_449_41085_006 Einschubmotor/ Motor Draw out element Z=M04,M05

10 *Erder / earth switch (nicht/not 3AE6)*
S_A7E_449_41066_401

11 *Interner Anschlussplan / Internal terminal diagram*

12 *Kunden-Anschlussplan / Terminal diagram for customer*

13 *Indexerläuterung / Index indication*

* Bestandteil des Grundleitungssatzes / Part of basis wiring
S_A7E_449_41099_010

Archiv: =KZ01 / S / M / 3 /
Copyright (C) Siemens AG 1997 All Rights Reserved
FB_D, 01.08.97
SB_449_99009_031_0R

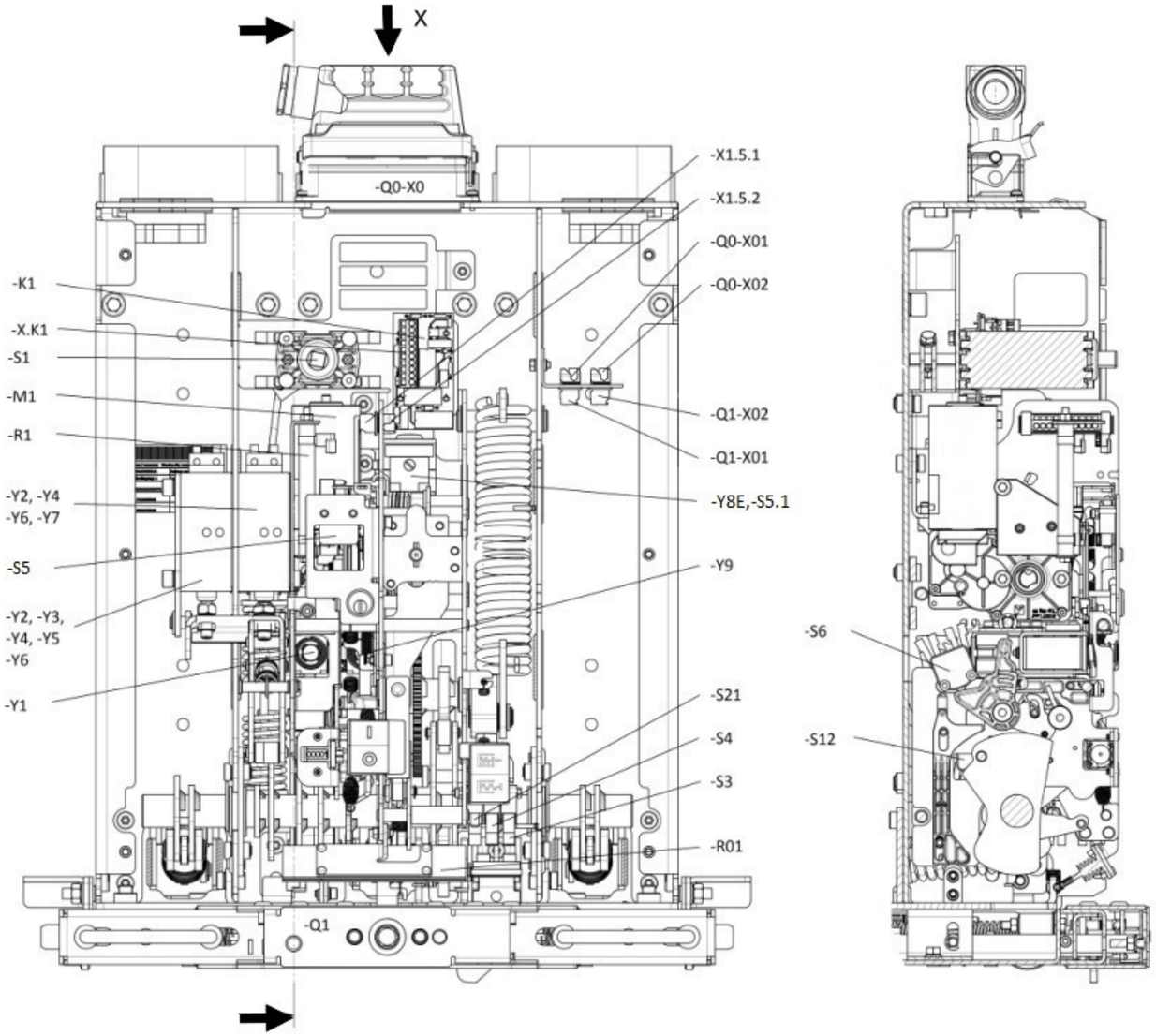

Kassette Heavy Duty

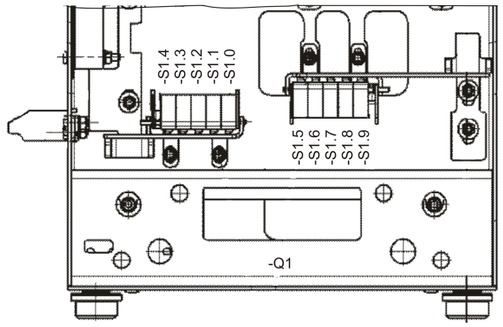

Ansicht: von oben

Kassette Standard (Z=W88/W89)

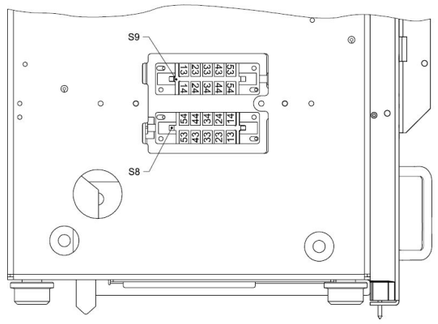

Ansicht: von unten

Betriebsmittel-Kennzeichnung / Item designation:

-K1	K1-Schütz / Contactor	APD mit 10pol. Stecker / APD with 10pol. connector strip
-M1	Motor / Motor	
-R1	Widerstand / Resistor	für R-Auslöser / for Undervoltage release
-R01	Widerstand / Resistor	Heizung / Heating
-S1	Hilfsschalter / Auxiliary switch	
-Q1-S1.0...S1.9	Positionsschalter / Position switch	Einschub / Withdrawable section
-Q1-S8,S9	Hilfsschalter / Auxiliary switch	Einschub / Withdrawable section
-S3	Positionsschalter / Position switch	Steuerung für-K1 / Control for -K1
-S4	Positionsschalter / Position switch	Meldung Spannzustand der Einschaltfeder / indicates charging state of closing spring
-S5,-S5.1	Positionsschalter / Position switch	sperrt Einschaltung / prevents closing
-S6	Positionsschalter / Position switch	Schalterfallmeldung / circuit breaker tripping signal
-S12	Positionsschalter / Position switch	verhindert elektrische Einschaltung bei mech. Verriegelung prevents electrical closing in case of mech. interlocking
-S21	Positionsschalter / Position switch	Motorabsteuerung / switch off the motor after charging
-V1	Varistor / Varistor	für elektr. Einschaltsperre / el. closing lock-out
-V4.1, -V5.1	Gleichrichter / Rectifier	für Wandlerstromauslöser 5A
-V5	Gleichrichter / Rectifier	für elektr. Einschaltsperre / el. closing lock-out
-X0	64 pol.Stecker / 64 pole plug	Kundenschnittstelle / customer interface
-X01,-X02	10 pol.Stecker / 10 pole plug	Verbindung Leistungsschalter Einschub / Connection power circuit breaker slide in unit
-X1.5.1,-X1.5.2	10 pol.Stecker / 10 pole plug	Verbindung Antrieb - V-Schalter / Connection operating mechanism - vacuum-breaker
-Y1	1. F- Auslöser / 1st shunt release	"Aus" / "Off"
-Y2	2. F- Auslöser / 2nd shunt release	"Aus" / "Off"
-Y3	3. F- Auslöser / 3rd shunt release	"Aus" / "Off"
-Y4	1. Wandlerstromauslöser	"Aus" / "Off"
-Y4.1	Wandlerstromauslöser 5A CT-operated release 5A	"Aus" / "Off"
-Y5	2. Wandlerstromauslöser 2nd CT-operated release	"Aus" / "Off"
-Y5.1	2. Wandlerstromauslöser 5A 2nd CT-operated release 5A	"Aus" / "Off"
-Y6	Energiearmer Wandlerstromauslöser Low energy C.T.operated release	"Aus" / "Off"
-Y7	Unterspannungsauslöser Undervoltage release	"Aus" / "Off"
-Y8E	El. Einschaltsperre/ El.closing lock-out	
-Y9	Betätigungsmagnet / Closing solenoid	"Ein" / "On"
-Q0	Leistungsschalter / Circuit breaker	
-Q1	Einschub / Withdrowable section	nicht/not 3AE6
-Q8	Erder / earthing switch	nicht/not 3AE6

Auslöserkombination / Release
F = Arbeitsstromauslöser / shunt release
R=Unterspannungsauslöser / Undervoltage release
E= Energiearmer Wandlerstromauslöser / Low energy C.T.operated release
W=Wandlerstromauslöser / C.T.operated release

Auslöserkombination Release combination	F	F,F	F,R	F,W	F,E	F,R,F	F,F,F	F,W,W	F,F,W	F,R,W	F,F,E	F,R,E

Allgemeine Angaben / General datas:

1. 3AE5 dargestellt, Anordnung der Betriebsmittel im 3AE2/3/6 identisch/ Shown is 3AE5. Arrangement of equipement for 3AE2/3/6 identical.
2. Standardbestückung und alle für die MLFB wählbaren Optionen siehe Katalog / Standard equipment and all selectable options for MLFB see catalogue.
3. Lage 64pol. Stecker Pin A1 links vorn, bei Z=W63 rechts oben / Location of 64 pole plug pin A1 left front, with option Z=W63 top right

Ansicht / View X

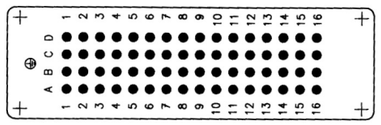

0P		01.06.21	Hä	Datum	04.10.2018	Inhaltsverzeichnis	SIEMENS	3AE2/3/5/6 Leistungsschalter / VCB			=KZ01	
0Q		01.04.22	Hä	Bearb.	Hähnel	Table of contents		64 pol.Stecker / 64 pole plug		S	+	M3
0R		01.04.25	Hä	Gepr.					ME1	3S_S_A7E_449_99009_031--0R		Blatt 3+
Zustand	Änderung	Datum	Name	Norm		Urspr./Ers.f./Ers.d.		Lageplan Layout				13 Bl.

Copyright (C) Siemens AG 1997 All Rights Reserved

FB_D, 01.08.97

SB_449_99009_031_0R

Motoraufzug
Motor operating mechanism

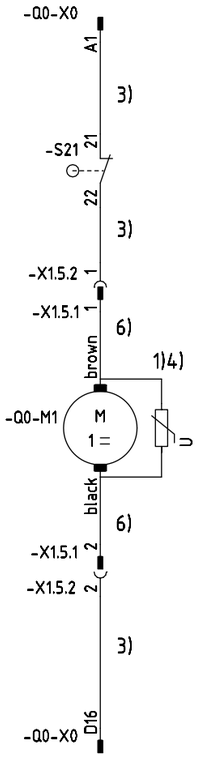

S_A7E_449_41001_011

Elektrische
Einschaltsperre
Electrical Closing
lock-out

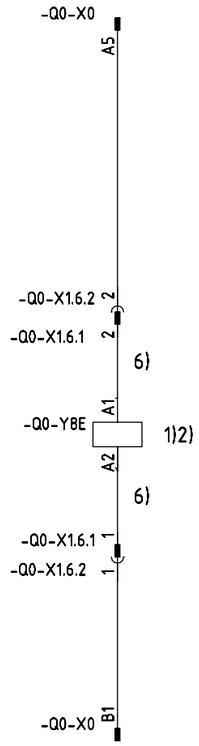

S_A7E_449_41030_007
Zusatz/Order code A47

Nicht zusammen mit Z=J60/
not together with Z=J60/

Angaben mit Bezug / Foodsnotes:
1) Integrierter Varistor für/ Integrated varistor for DC >= 60 V
2) Integrierter Gleichrichter für/ Integrated rectifier for AC/DC >= 100 V
3) 3AE5,3AE6 MLFB_14=A: ohne Motor, Leitung inkl.-S21 eingebunden/
Without motor, wiring with -S12 included
4) Integrierter Gleichrichter/Verpolungsschutz für DC <= 60 V
Integrated rectifier/ reverse polarity protection for DC <= 60 V
Integrierte Gleichrichterbrücke für AC/DC >= 100 V
Integrated rectifier bridge for AC/DC >= 100 V
6) Leitung Bestandteil der Baugruppe / Wiring part of component

0P		01.06.21	Hä	Datum	04.10.2018	Motoraufzug / Motor charging	SIEMENS	3AE2/3/5/6 Leistungsschalter / VCB			=KZ01	
0Q		01.04.22	Hä	Bearb.	Hähnel	Elektr. Einschaltsperre / Electr. closing lock-out		64 pol.Stecker / 64 pole plug		S	+	M4
0R		01.04.25	Hä	Gepr.					ME1	3S_S_A7E_449_99009_031--0R		Blatt 4+
Zustand	Änderung	Datum	Name	Norm		Urspr./Ers.f./Ers.d.		Stromlaufplan Circuit diagram				13 Bl.

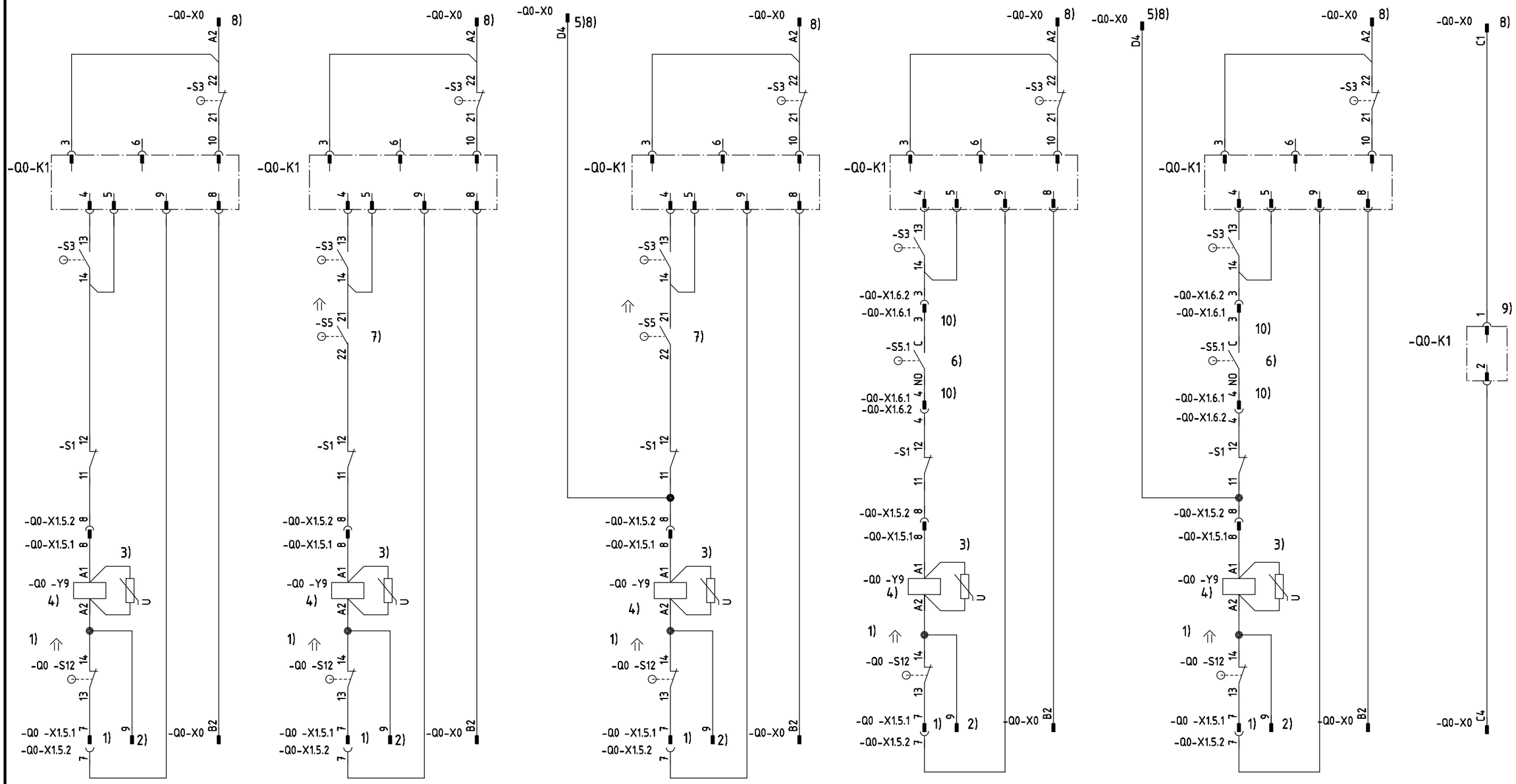

S_A7E_449_41012_040 1)
Standard / standard

S_A7E_449_41012_042 1)7)
Zusatz/Order code: Z=J60

S_A7E_449_41012_046 1)
Zusatz/Order code: Z=S71

S_A7E_449_41012_048 1)7)
Zusatz/Order code: Z=S71, J60

S_A7E_449_41012_043 1)6)
Zusatz/Order code: Z=A47

S_A7E_449_41012_049 1)6)
Zusatz/Order code: Z=S71, A47

S_A7E_449_41013_011
Zusatz/Order code: Z=S73

13. MLFB-Stelle: 0

Angaben mit Bezug / Footnotes:

1) -S12 standardmäßig geschlossen, betätigt durch kundenseitige Einschaltverriegelung/
-S12 normally closed, actuated by switchgear interlocking on customer side
2) Abzweig ohne Funktion / bypass without function
3) Integrierter Varistor für/ Integrated varistor for DC>=60V
4) Makro S_A7E_449_41012_010
Teil des Grundleitungssatzes/Part of basis wiring S_A7E_449_41099_010
5) Prüfspannung für Auslöserüberwachung: 5V bis 10V /
Test-voltage for supervision of shunt release: 5V to 10V
6) Option Z=A47: Taster -S5.1 unterbricht Einschaltung, wenn elektr. Einschaltsperre nicht aktiv
position switch -S5.1 interrupts closing, if lock-out is not activated
7) Option Z=J60: Taster -S5 unterbricht Enschaltung, wenn Schlüsselverriegelung betätigt /
position switch -S5 interrupts closing, if key lock-out is activated
8) Bei DC L+ anschließen / For DC connect L+
9) Betriebsstrom / rated current 8A (UL 10A)
Schaltvermögen/ breaking capacity max. 2000VA
10) Leitung Bestandteil der Baugruppe / Wiring part of component

Archiv: =KZ01 / S / M / 5 /
Copyright (C) Siemens AG 1997 All Rights Reserved
FB_D, 01.08.97
SB_449_99009_031_0R

0P		01.06.21	Hä	Datum	04.10.2018	Einschaltung und Pumpverhinderung ohne Delay	SIEMENS	3AE2/3/5/6 Leistungsschalter / VCB		=KZ01	
0Q		01.04.22	Hä	Bearb.	Hähnel	Closing and anti pumping without delay		64 pol.Stecker / 64 pole plug		S +	M5
0R		01.04.25	Hä	Gepr.					ME1	3S_S_A7E_449_99009_031--0R	Blatt 5+
Zustand	Änderung	Datum	Name	Norm		Urspr./Ers.f./Ers.d.		Stromlaufplan Circuit diagram			13 Bl.

Copyright (C) Siemens AG 1997 All Rights Reserved

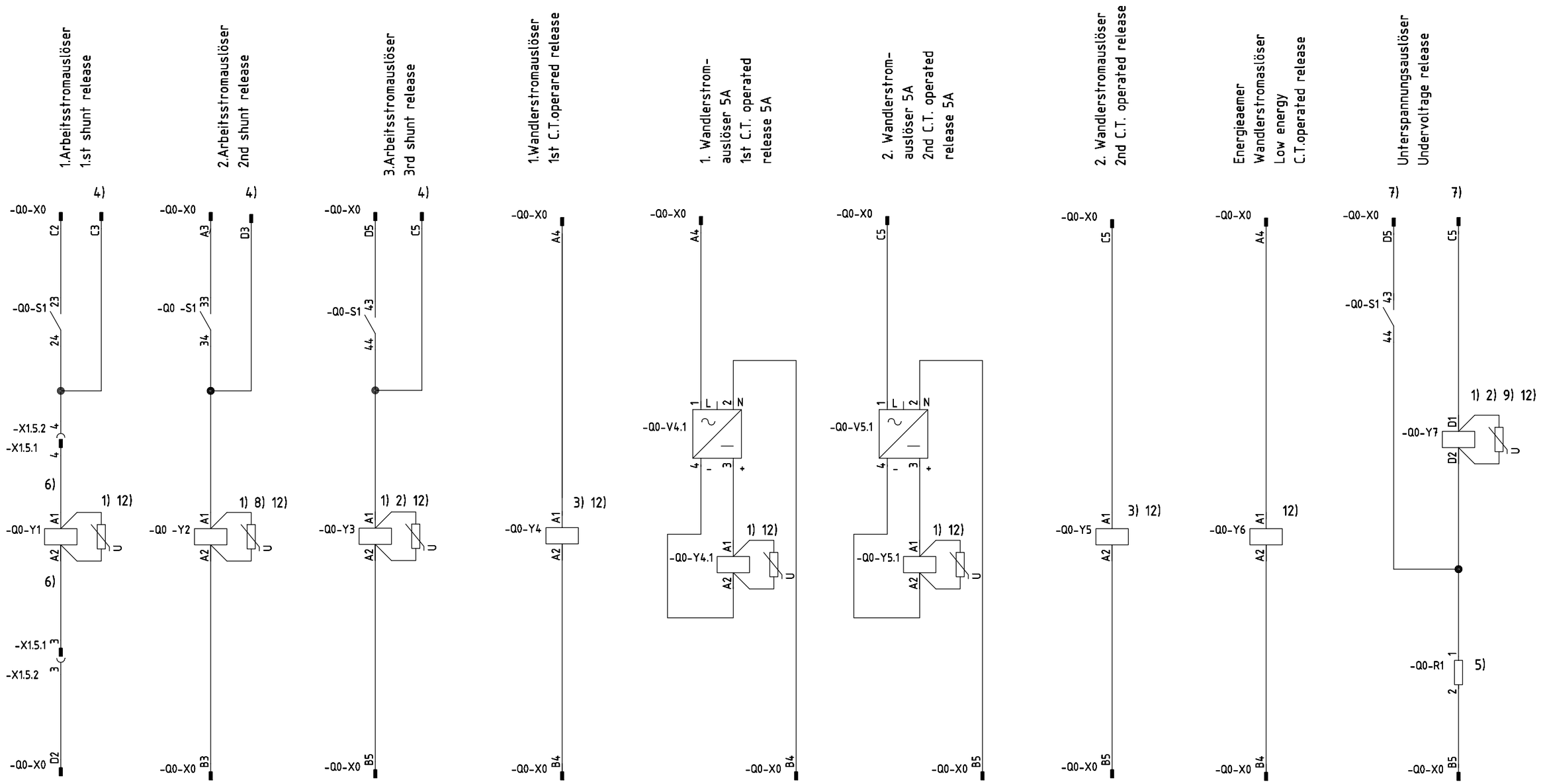

Angaben mit Bezug / Footsnotes:

1) Integrierter Varistor für/ Integrated varistor for DC >= 60 V
2) Integrierter Gleichrichter für/ Integrated rectifier for AC/DC >= 100 V
3) Integrierter Gleichrichter/ Integrated rectifier
4) Prüfspannung für Auslöserüberwachung: 5V bis 10V /
   Test-voltage for supervision of shunt release: 5V to 10V
5) Bei 30/32V oder 240V zwei Widerstände in Reihe eingebaut/
   For 30/32V or 240V two resistances are assembled in series
   mit Brücke/ with bridge S_A7E_449_41026_099
6) Teil des Grundleitungssatzes/ Part of basis wiringS_A7E_449_41099_010
7) Bei DC L+ anschließen / For DC connect L+
8) 3AX1101 mit integr. Gleichrichter/with integrated rectifier for AC/DC >= 100V: bei 3 Auslösern bzw. 3AE5 ohne G39/with 3 releases or 3AE5 w/o G39
   3AY1410 ohne integriertem Gleichrichter/ without integrated rectifier: 3AE2/3/6: MLFB_9=B ohne/without Z=F15
   3AE5: MLFB_9=B+G39 ohne/without Z=F15
9) Der Unterspannungsauslöser liegt immer an zweiter Stelle/ undervoltage release always in 2nd. position
12) Ein permanentes gleichzeitiges Ansteuern des ersten und zweiten Auslösers ist nicht empfehlenswert/
   A permanent simultaneous operation of 1st and 2nd release is not recommended

0P		01.06.21	Hä	Datum	04.10.2018	Auslöser	SIEMENS	3AE2/3/5/6 Leistungsschalter / VCB			=KZ01	
0Q		01.04.22	Hä	Bearb.	Hähnel	Releases		64 pol.Stecker / 64 pole plug		S	+	M6
0R		01.04.25	Hä	Gepr.					ME1	3S_S_A7E_449_99009_031--0R		Blatt 6+
Zustand	Änderung	Datum	Name	Norm		Urspr./Ers.f./Ers.d.		Stromlaufplan Circuit diagram				13 Bl.

Copyright (C) Siemens AG 1997 All Rights Reserved

FB_D, 01.08.97

SB_449_99009_031_0R

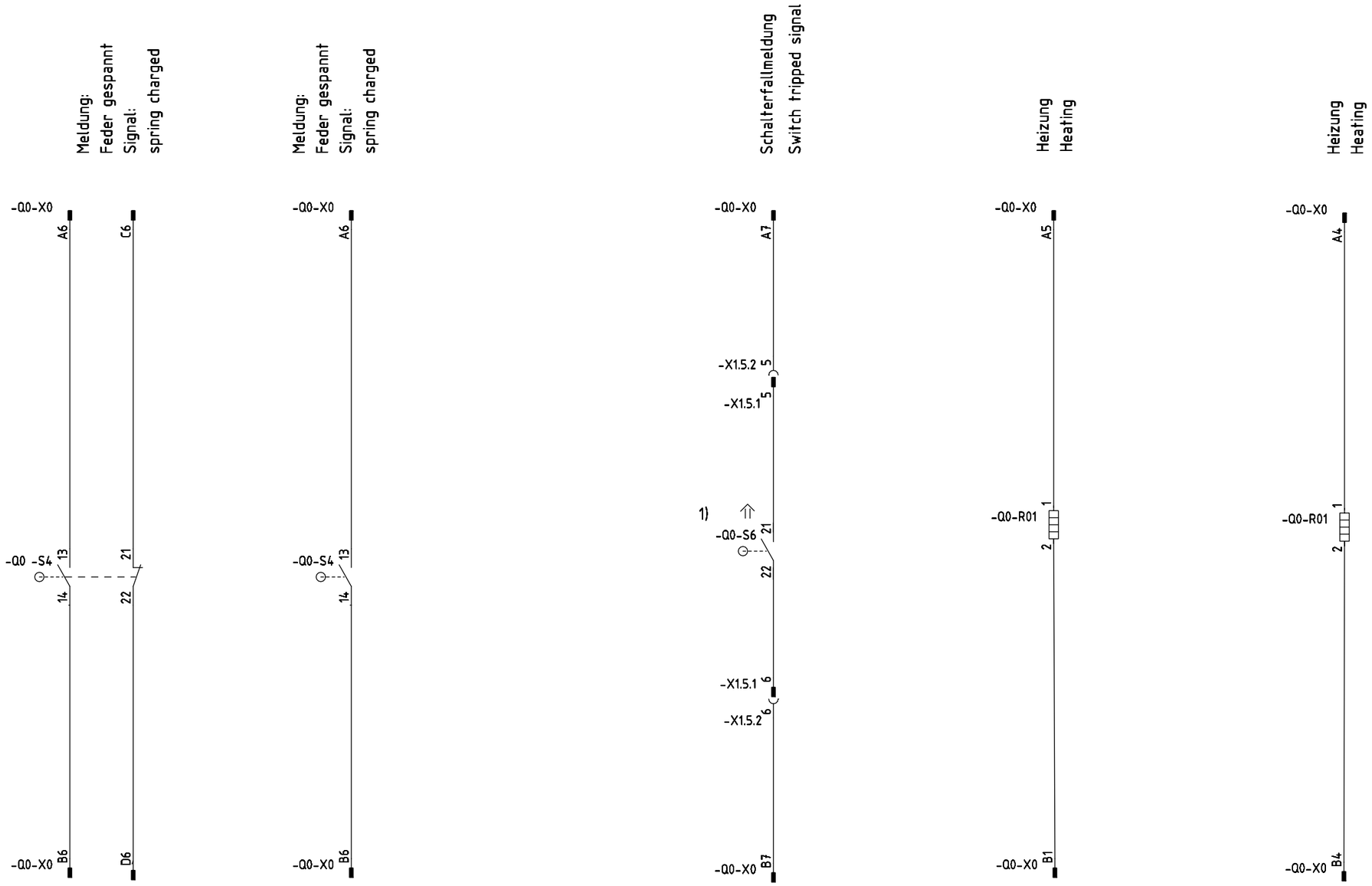

S_A7E_449_41042_011

S_A7E_449_41042_012
Zusatz / Order code: Z=W63 (nur 3AE5)

S_A7E_449_41043_011
S_A7E_449_41043_010 1)

S_A7E_449_41050_011
Zusatz / Order code: Z=A29,A30
wenn ohne /if without Z=A47

S_A7E_449_41050_012
Zusatz / Order code: Z=A29,A30
wenn mit /if with Z=A47
und ohne/ and without -Y4/-Y6

Angaben mit Bezug/ Fotnote:

1) Teil des Grundleitungssatzes/ Part of basis wiring S_A7E_449_41099_010

0P		01.06.21	Hä	Datum	04.10.2018	Meldungen, Heizung	SIEMENS	3AE2/3/5/6 Leistungsschalter / VCB		=KZ01	
0Q		01.04.22	Hä	Bearb.	Hähnel	Signals, Heating		64 pol.Stecker / 64 pole plug		S +	M7
0R		01.04.25	Hä	Gepr.					ME1	3S_S_A7E_449_99009_031--0R	Blatt 7+
Zustand	Änderung	Datum	Name	Norm		Urspr./Ers.f./Ers.d.		Stromlaufplan Circuit diagram			13 Bl.

Archiv: =KZ01 / S / M / 8 /
Copyright (C) Siemens AG 1997 All Rights Reserved
FB_D, 01.08.97
SB_449_99009_031_0R

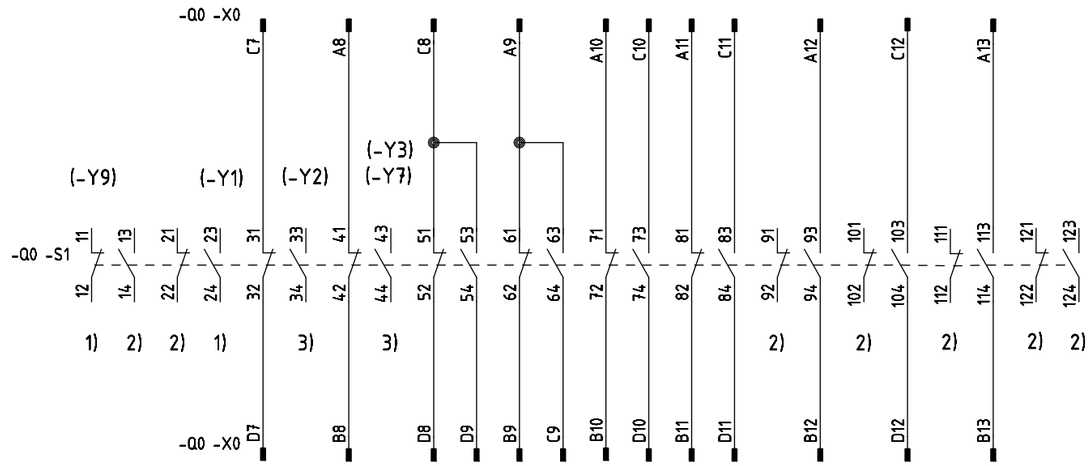

S_A7E_449_41063_003

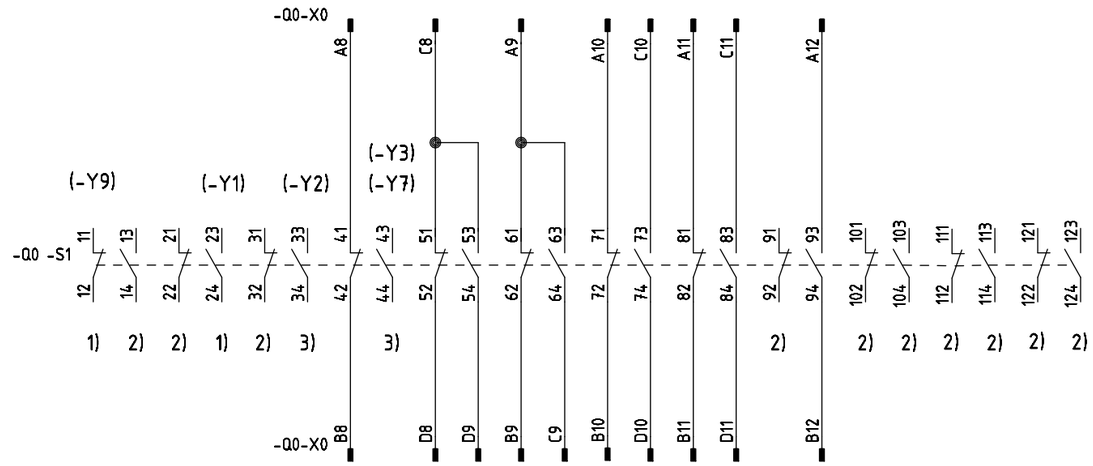

S_A7E_449_41063_004
Zusatz / Order code: W63 (nur 3AE5)

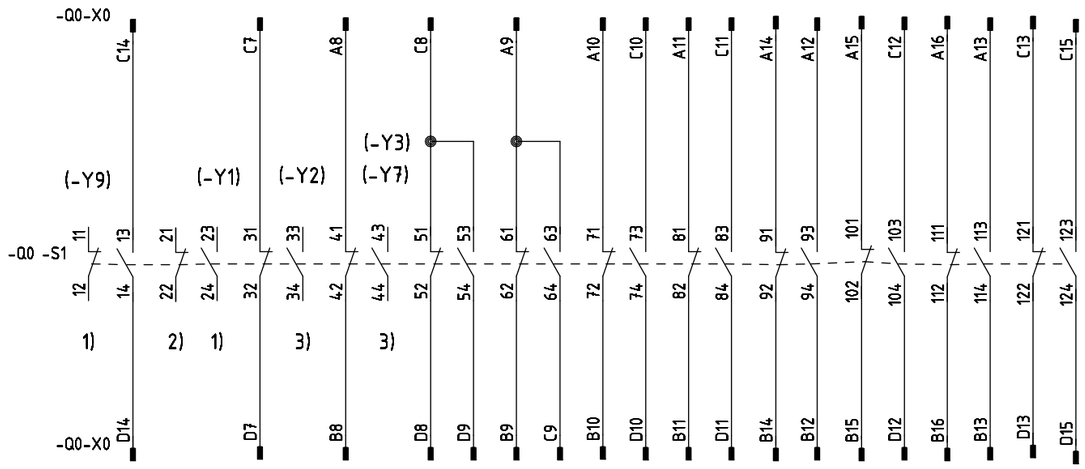

S_A7E_449_41963_007
Zusatz / Order code: S49
13. MLFB-Stelle: 0

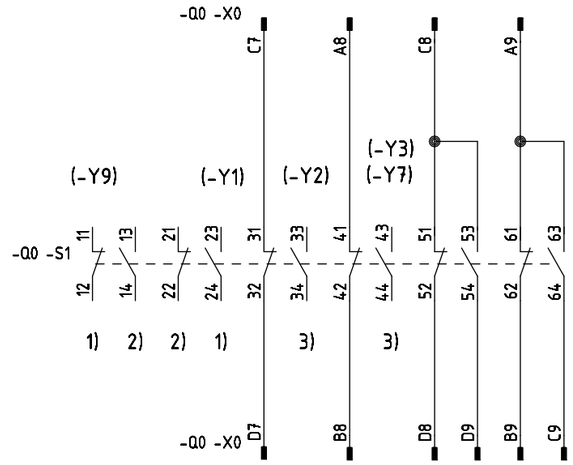

S_A7E_449_41061_001

Angaben mit Bezug / Footnotes:

1) Intern verdrahtet / Internal wired
2) Nicht verdrahtet / Not wired
3) Intern verdrahtet bei Bestellung des Auslösers /
Internal wired if release is ordered

0P		01.06.21	Hä	Datum	04.10.2018	Hilfsschalter	SIEMENS	3AE2/3/5/6 Leistungsschalter / VCB		=KZ01	
0Q		01.04.22	Hä	Bearb.	Hähnel	Auxiliary switch		64 pol.Stecker / 64 pole plug	S	+	M8
0R		01.04.25	Hä	Gepr.					ME1	3S_S_A7E_449_99009_031--0R	Blatt 8+
Zustand	Änderung	Datum	Name	Norm		Urspr./Ers.f./Ers.d.		Stromlaufplan / Circuit diagram			13 Bl.

Archiv: =KZ01 / S / M / 9 /
Copyright (C) Siemens AG 1997 All Rights Reserved
FB_D, 01.08.97
SB_449_99009_031_0R

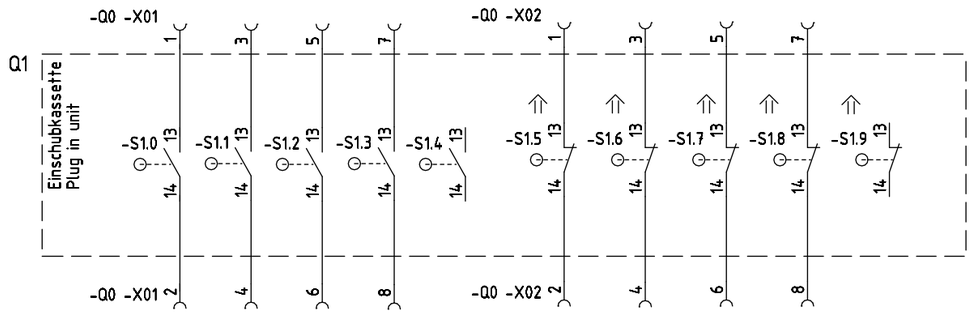

S_A7E_449_41085_001

Federleiste/ Female connector	Anschluß-Nr./ Connector No.	Ziel/ Destination Kennzeich.-Anschlussbez./ Designation-Connection No
-Q0 -X01	1	-Q1 -S1.0:13
	2	-Q1 -S1.0:14
	3	-Q1 -S1.1:13
	4	-Q1 -S1.1:14
	5	-Q1 -S1.2:13
	6	-Q1 -S1.2:14
	7	-Q1 -S1.3:13
	8	-Q1 -S1.3:14
	9	
	10	

Federleiste/ Female connector	Anschluß-Nr./ Connector No.	Ziel/ Destination Kennzeich.-Anschlussbez./ Designation-Connection No
-Q0 -X02	1	-Q1 -S1.5:13
	2	-Q1 -S1.5:14
	3	-Q1 -S1.6:13
	4	-Q1 -S1.6:14
	5	-Q1 -S1.7:13
	6	-Q1 -S1.7:14
	7	-Q1 -S1.8:13
	8	-Q1 -S1.8:14
	9	
	10	

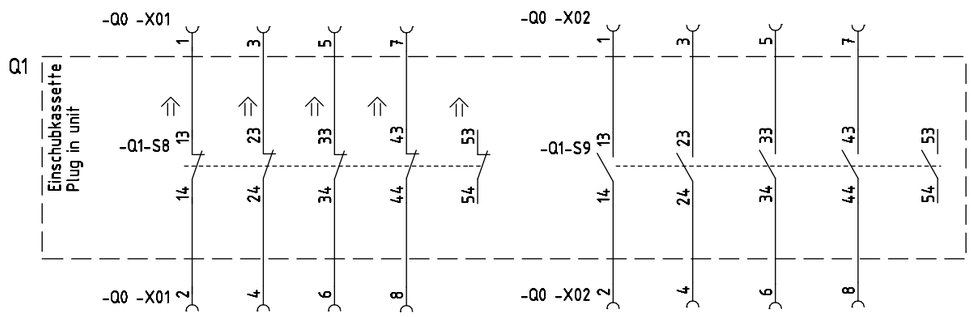

S_A7E_449_41085_003
Zusatz / Order code: W88, W89

Federleiste/ Female connector	Anschluß-Nr./ Connector No.	Ziel/ Destination Kennzeich.-Anschlussbez./ Designation-Connection No
-Q0 -X01	1	-Q1 -S8:13
	2	-Q1 -S8:14
	3	-Q1 -S8:23
	4	-Q1 -S8:24
	5	-Q1 -S8:33
	6	-Q1 -S8:34
	7	-Q1 -S8:43
	8	-Q1 -S8:44
	9	
	10	

Federleiste/ Female connector	Anschluß-Nr./ Connector No.	Ziel/ Destination Kennzeich.-Anschlussbez./ Designation-Connection No
-Q0 -X02	1	-Q1 -S9:13
	2	-Q1 -S9:14
	3	-Q1 -S9:23
	4	-Q1 -S9:24
	5	-Q1 -S9:33
	6	-Q1 -S9:34
	7	-Q1 -S9:43
	8	-Q1 -S9:44
	9	-Q1 -M1:A1
	10	-Q1 -M1:A2

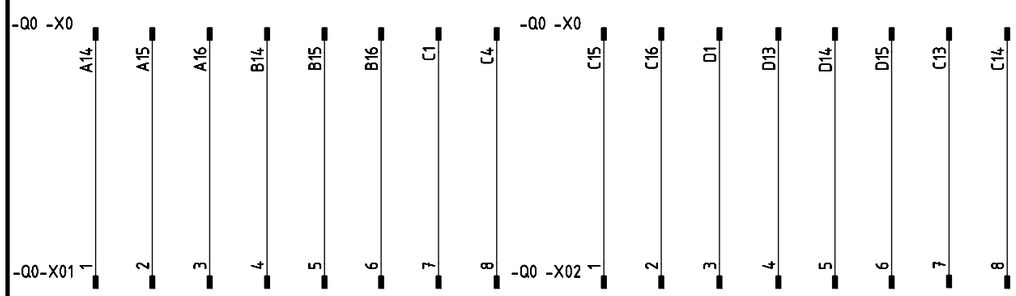

S_A7E_449_41085_002

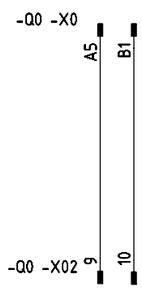

S_A7E_449_41085_004
Zusatz / Order code: W88,W89 und M04, M05
wenn ohne/ if without: Z=A47 oder/or Z=A30

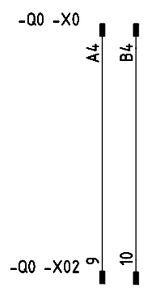

S_A7E_449_41085_005
Zusatz / Order code: W88,W89 und M04, M05
wenn mit/ if with: Z=A47 oder/or Z=A30
aber ohne/ but without: -Y4/-Y6

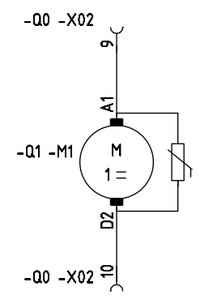

S_A7E_449_41085_010
Zusatz / Order code:
W88, W89 und M04, M05
Leitung Bestandteil des Motors
Wiring component of motor

Steckverbinder / Connector Typ Wago GmbH:

- A7E10021010000 Stiftleiste 231-610/114-0000_T Cage Clamp und Snap-In-Flansch
  10 pole pin connector with spring load connection and snap in footing
  Rastermaß / Grid dimension 5 mm
- A7E10020783000 Federleiste 231-110/025-9037 10pol. mit Cage Clamp Anschluss
  10 pole plug connector with spring load connection
  Rastermaß / Grid dimension 5 mm

Verdrahtung auf -X0 nicht bei/ not with: Z=A47 und/and Z=A30
oder/or: -Y4/-Y6 mit/with Z=A47 oder/or Z=A30

Allgemeine Bemerkung / General note:
1. Kassettenstellung: ausgefahren /
   Status of drawout element: withdrawn position

0P		01.06.21	Hä	Datum	04.10.2018	Einschub / Drawout element	SIEMENS	3AE2/3/5/6 Leistungsschalter / VCB 64 pol.Stecker / 64 pole plug		=KZ01	
0Q		01.04.22	Hä	Bearb.	Hähnel				S	+	M9
0R		01.04.25	Hä	Gepr.					ME1	3S_S_A7E_449_99009_031--0R	Blatt 9+
Zustand	Änderung	Datum	Name	Norm		Urspr./Ers.f./Ers.d.		Stromlaufplan Circuit diagram			13 Bl.

Archiv: =KZ01 / S / M / 10 /
Copyright (C) Siemens AG 1997 All Rights Reserved
FB_D, 01.08.97
SB_449_99009_031_0R

Hilfsschalter 6S/6Ö
Auxiliary switch 6NO/6NC

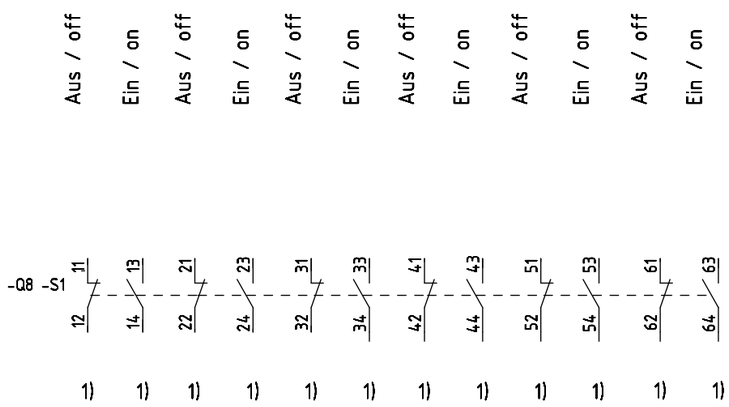

S_A7E_449_41066_401

Anschlussleiste/ Terminal strip	Anschluß-Nr./ Connector No.	Ziel/ Destination Kennzeich.-Anschlussbez./ Designation-Connection No
-Q8 -S1	11	
	12	
	13	
	14	
	21	
	22	
	23	
	24	
	31	
	32	
	33	
	34	
	41	
	42	
	43	
	44	
	51	
	52	
	53	
	54	
	61	
	62	
	63	
	64	

Angaben mit Bezug / Footnotes:

1) nicht verdrahtet / not wired

Allgemeine Angaben / General statements:

1. Erdungsschalterstellung AUS (Erderkontakte offen)
Status of Earthing switch OFF (earthing switch contacts open)

0P		01.06.21	Hä	Datum	04.10.2018	Erder earth switch	SIEMENS	3AE2/3/5/6 Leistungsschalter / VCB 64 pol.Stecker / 64 pole plug		=KZ01	
0Q		01.04.22	Hä	Bearb.	Hähnel					S +	M10
0R		01.04.25	Hä	Gepr.					ME1	3S_S_A7E_449_99009_031--0R	Blatt 10+
Zustand	Änderung	Datum	Name	Norm		Urspr./Ers.f./Ers.d.		Stromlaufplan Circuit diagram			13 Bl.

Archiv: =KZ01 / S / M / 11 /
Copyright (C) Siemens AG 1997 All Rights Reserved
FB_D, 01.08.97
SB_449_99009_031_0R

Federleiste/ Female connector	Anschluß-Nr./ Connector No.	Ziel / Destination Kennzeich.-Anschlussbez./ Designation-Connection No.
-Q0 -K1	1	-Q0 -X0 :C1 (Option Z=S73)
	2	-Q0 -X0 :C4 (Option Z=S73)
	3	-Q0 -S3 :22
	4	-Q0 -S3 :13
	5	-Q0 -S3 :14
	6	- -
	7	- -
	8	-Q0 -X0 :B2
	9	-Q0 -X1.5.2 :7
	10	-Q0 -S3 :21
	⏚	

Stiftleiste/ Male connector	Anschluß-Nr./ Connector No.	Ziel / Destination Kennzeich.-Anschlussbez./ Designation-Connection No.
-Q0 -X1.5.1	1	-Q0 -M1 :braun / brown
	2	-Q0 -M1 :schwarz / black
	3	-Q0 -Y1 :A2
	4	-Q0 -Y1 :A1
	5	-Q0 -S6 :21
	6	-Q0 -S6 :22
	7	-Q0 -S12 :13
	8	-Q0 -Y9 :A1
	9	-Q0 -Y9 :A2
	10	- -
	⏚	

Federleiste/ Female connector	Anschluß-Nr./ Connector No.	Ziel / Destination Kennzeich.-Anschlussbez./ Designation-Connection No.
-Q0 -X1.5.2	1	-Q0 -S21 :22
	2	-Q0 -X0 :D16
	3	-Q0 -X0 :D2
	4	-Q0 -S1 :24
	5	-Q0 -X0 :A7
	6	-Q0 -X0 :B7
	7	-Q0 -K1 :9
	8	-Q0 -S1 :11
	9	- -
	10	- -
	⏚	

Steckverbinder / Connector Typ Wago GmbH:

▮ A7E10021010000 Stiftleiste 231-610/114-0000_T Cage Clamp und Snap-In-Flansch
10 pole pin connector with spring load connection and snap in footing
Rastermaß / Grid dimension 5 mm

Y A7E10020783000 Federleiste 231-110/025-9037 10pol. mit Cage Clamp Anschluss
10 pole plug connector with spring load connection
Rastermaß / Grid dimension 5 mm

0P		01.06.21	Hä	Datum	04.10.2018	Interne Anschlußstecker Internal plugs	SIEMENS	3AE2/3/5/6 Leistungsschalter / VCB 64 pol.Stecker / 64 pole plug			=KZ01	
0Q		01.04.22	Hä	Bearb.	Hähnel					S	+	M11
0R		01.04.25	Hä	Gepr.					ME1	3S_S_A7E_449_99009_031--0R		Blatt 11+
Zustand	Änderung	Datum	Name	Norm		Urspr./Ers.f./Ers.d.		Anschlussplan Terminal diagram				13 Bl.

Anschluss/ Connector	Anschluß-Nr./ Connector No.	Ziel/ Destination Kennzeich.-Anschlussbez./ Designation-Connection No			
-Q0 -X0	A1	-S21	:21	(-M1 (+))	
	A2	-S3	:22	(-Y9 (+))	
	A3	-S1	:33	(-Y2 (+))	
	A4	-Y4/V4.1/-Y6/-R01	:A1/:1/A1/:1	(-Y4/-Y6 (+))	
	A5	-V1/-V5/-R01 3)	:1L/:1L/:1	(-Y8E/Hzg. (+))	
	A6	-S4	:13	(-S4 (+))	
	A7	-X1.5.2	:5	(-S6 (+))	
	A8	-S1	:41		
	A9	-S1	:61		
	A10	-S1	:71		
	A11	-S1	:81		
	A12	-S1	:93		
	A13	-S1	:113		1)
	A14	-X01/-S1	:1/:91		
	A15	-X01/-S1	:2/:101		
	A16	-X01/-S1	:3/:111		
	B1	-V1/-V5/-R01 3)	:2N/:2N/:2	(-Y8E/Hzg. (-))	
	B2	-K1	:8	(-Y9 (-))	
	B3	-Y2	:A2	(-Y2 (-))	
	B4	-Y4/-V4.1/-Y6/-R01	:A2/:2/:A2/:2	(-Y4/-Y6 (-))	
	B5	-R1/-Y3/-Y5	:2/:A2/:A2	(-Y7,-Y3,-Y5 (-))	
	B6	-S4	:14	(-S4 (-))	
	B7	-X1.5.2	:6	(-S6 (-))	
	B8	-S1	:42		
	B9	-S1	:62		
	B10	-S1	:72		
	B11	-S1	:82		
	B12	-S1	:94		
	B13	-S1	:114		1)
	B14	-X01/-S1	:4/:92		
	B15	-X01/-S1	:5/:102		
	B16	-X01/-S1	:6/:112		

Darstellung für maximale Auslöser- und Positionsschalterbestückung /
View of maximum equipement of releases and signals

Anschluss/ Connector	Anschluß-Nr./ Connector No.	Ziel/ Destination Kennzeich.-Anschlussbez./ Designation-Connection No			
-Q0 -X0	C1	-X01 / -K1	:7 / :1	(-K1 (+))	
	C2	-S1	:23	(-Y1 (+))	
	C3	-S1	:24	(-Y1)	
	C4	-X01 / -K1	:8 / :2	(-K1 (-))	
	C5	-Y7/-S1/-Y5	:D1/:44/:A1	(-Y7/-Y5 (+), -Y3)	
	C6	-S4	:21	(-S4 (+))	1)
	C7	-S1	:31		1)
	C8	-S1	:51		
	C9	-S1	:64		
	C10	-S1	:73		
	C11	-S1	:83		
	C12	-S1	:103		1)
	C13	-X02/-S1	:7/:21		
	C14	-X02/-S1	:8/:13		
	C15	-X02/-S1	:1/:123		
	C16	-X02	:2		
	D1	-X02	:3		
	D2	-X1.5.2	:3	(-Y1 (-))	
	D3	-S1	:34	(-Y2)	
	D4	-S1	:11/:12	(-Y9-Überw.)	
	D5	-S1/-S1	:43/:43	(-Y7/-Y3 (+))	
	D6	-S4	:22	(-S4 (-))	1)
	D7	-S1	:32		1)
	D8	-S1	:52		
	D9	-S1	:54		
	D10	-S1	:74		
	D11	-S1	:84		
	D12	-S1	:104		1)
	D13	-X02/-S1	:4/:22		
	D14	-X02/-S1	:5/:14		
	D15	-X02/-S1	:6/:124		
	D16	-X1.5.2	:2	(-M1 (-))	
	⏚				

Steckverbinder/Connector Typ/Type C146D (Fa. Amphenol) -X0
Stifteinsatz für Steckverbinder 64-polig/Contact insert for plug connector 64 pol: Male insert C146 10A 064 000 2
Buchseneinsatz für Steckverbinder 64-polig/Contact insert for plug connector 64 pol: Female insert C146 10B 064 000 2
Kontaktstift/Contact male: TN01 016 000 2 (1)
Kontaktbuchse/Contact female: VN02 016 000 2 (1)

Angaben mit Bezug / Footnotes:
1) Nicht verdrahtet bei W63 / Do not wire at W63
3) Standard für Heizung, wenn ohne A47/ Standard for heating if without A47

Archiv: =KZ01 / S / M / 12 /
Copyright (C) Siemens AG 1997 All Rights Reserved
FB_D, 01.08.97
SB_449_99009_031_0R

0P		01.06.21	Hä	Datum	04.10.2018	Anschlussplan Terminal diagram	SIEMENS	3AE2/3/5/6 Leistungsschalter / VCB 64- poliger Stecker / 64 pin plug	=KZ01
0Q		01.04.22	Hä	Bearb.	Hähnel				S + M12
0R		01.04.25	Hä	Gepr.					Blatt 12+
Zustand	Änderung	Datum	Name	Norm		Urspr./Ers.f./Ers.d.		Anschlussplan Terminal diagram	ME1 3S_S_A7E_449_99009_031--0R 13 Bl.

0L) 04.10.2018 Erstfreigabe: Einschaltung über Platine / First release: Closing with APD

0M) 01.08.2019 Bl.5: -S1:11/12 Kontakte gedreht / contacts swapped
Kontakt -S1:121/122 getauscht in/ changed to -S1:21/22
Bl.8: 449_41061_001 hinzu/added. Geplant/Just planned.
Bl.8: generell: -Y9 auf -S1:21/22 anstatt/ instead of -S1:121/122
Alle Blätter erhalten Index 0M.

0N) 01.12.2019 Bl.4: 449_41030_001/002 ersetzt durch/replaced by Ausf.003/004 (-Y8E)
Alle Blätter erhalten Index 0N.

01.06.2021 Bl.1-13: 3AE2 hinzu/added
Bl.4: S_A7E_449_41001_011 auch für/also assigned to 3AE6 MLFB_14=A (Bem.3))
Bl.5: Makros "ohne Delay" 449_41012_04x hinzu (für Ausf. mit Fangklinge)
Ersatz für Makros mit Delay von Bl.5a (Ausf. mit Fanghaken)/
Makros without delay 449_41012_04x added (for version with catching latch).
Replacement of makros with delay from p.5a (for version with catching hook)
Bl.5a: Makros mit/with S70 (Ausf./Vers.024/025/028/029) gelöscht/deleted. (nie geliefert / delivered never)
Makros mit Abzweig/ with bypass Pin 9 (Ausf./Vers.021/023/027/031) entfallen/omitted:
-S12 wird Standard / -S12 becomes standard.
Bl.6: Makro 449_41025_014 hinzu/added (A49 f. 2nd.C.T.op.release ECR-002087)
Bem.8) und 3AY1410 hinzu für S_A7E_449_41021_011.
Alle Blätter erhalten Index 0P.

0Q) 01.04.2022 Bl.4: S_A7E_449_41030_007 hinzu/added (ab BZ /from order 01.04.2022)
Bl.5: S_A7E_449_41012_043/049 hinzu/added (new el. closing lock out design)
Bl.5a: Blatt mit alter APD entfällt, Umstellung 2022 abgeschlossen /
page with old APD deleted, changeover completed 2022
Alle Blätter erhalten Index 0Q.

0R) 01.04.2025 Bl.2: Lage Steckerpins Ansicht X ergänzt / Position of plug pins view X added
Bl.4: S_A7E_449_41030_003/4 gelöscht/replaced; ersetzt durch/ replaced byS_A7E_449_41030_007;
Bl.6: Bemerkung/ Footnote 12) hinzu/added
Bl.7: A29 ergänzt für/ added for Makro 449_41050_011/12
Alle Blätter erhalten/ all pages get Index 0R

Archiv: =KZ01 / S / M / 13 /
Copyright (C) Siemens AG 1997 All Rights Reserved
FB_D, 01.08.97
SB_449_99009_031_0R