夐帕　罢歙　臂柉茱肚辈伉 胴梁　艿屏矤堇 — 緬いи緵滅　9
Arduino Uno, Node-RED, SQLite

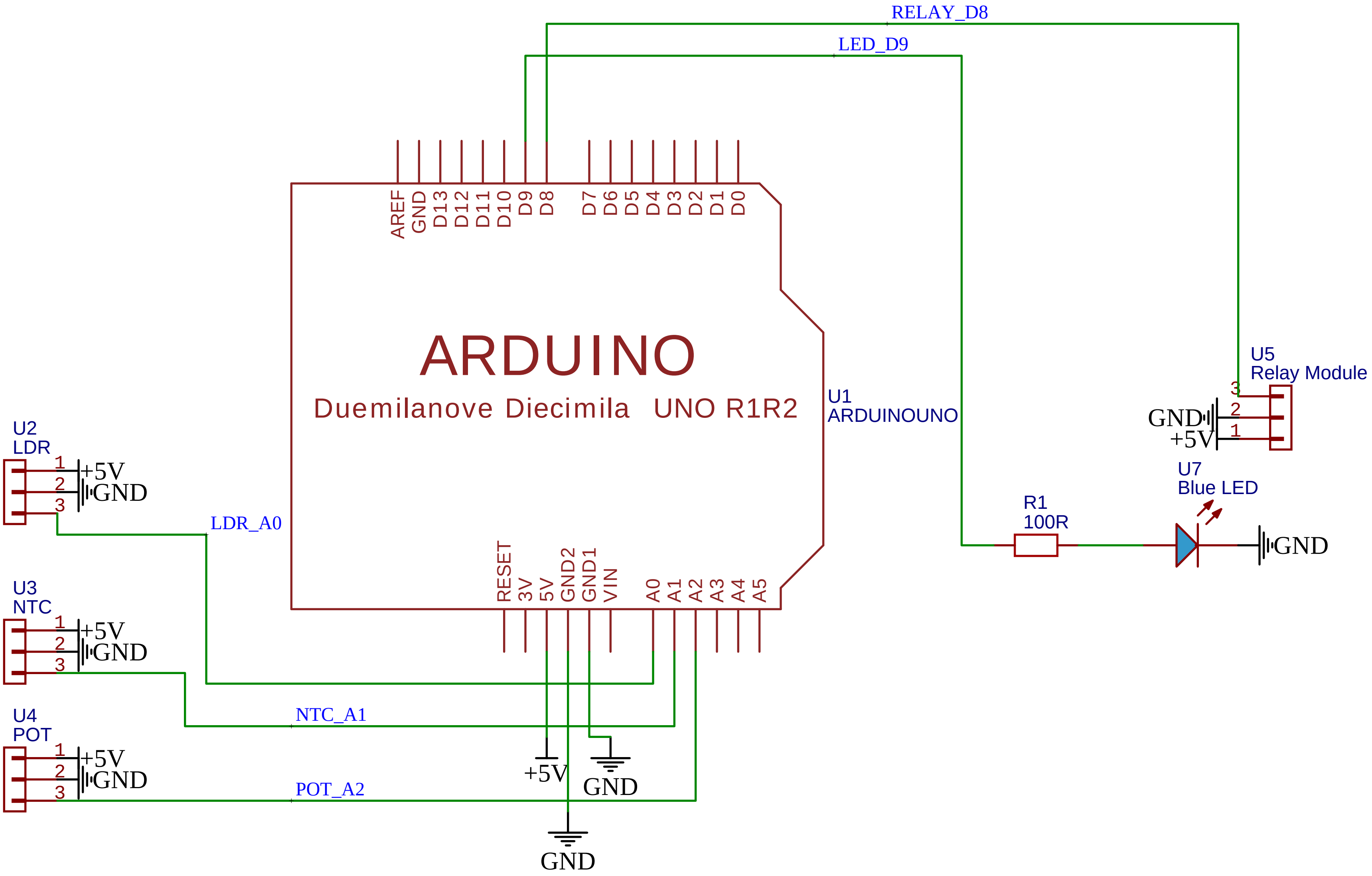
RELAY_D8
LED_D9
AREF
GND
D13
D12
D11
D10
D9
D8
D7
D6
D5
D4
D3
D2
D1
D0
ARDUINO
Duemilanove Diecimila UNO R1R2
U1
ARDUINOUNO
RESET
3V
5V
GND2
GND1
VIN
A0
A1
A2
A3
A4
A5
U2
LDR
1
2
3
+5V
GND
LDR_A0
U3
NTC
1
2
3
+5V
GND
NTC_A1
U4
POT
1
2
3
+5V
GND
POT_A2
+5V
GND
GND
U5
Relay Module
3
2
1
GND
+5V
R1
100R
U7
Blue LED
GND