Střední škola průmyslová a umělecká, Opava, příspěvková organizace

Školní rok 2023/2024

Maturitní otázka č. 16

Název úlohy:

NEPŘÍMÉ PNEUMATICKÉ ŘÍZENÍ DVOJIČINNÉHO VÁLCE

Předmět:

POČÍTAČOVÉ SYSTÉMY

ZADÁNÍ:

V simulátoru AutoSim vytvořte schéma zapojení nepřímého řízení dvojčinného válce. Použijte dva 3/2 ventily. Jeden pro vysunutí, druhý pro zasunutí. Dvojice 3/2 ventilů je ovládána tlačítkem se zpětnou pružinou. Ventily pneumaticky ovládají 5/2 ventil, který přes škrtící ventily pohybuje dvojčinným válcem. Spuštěním simulace ověřte funkčnost zapojení.

OTÁZKA:

K čemu lze použít astabilní klopný obvod?
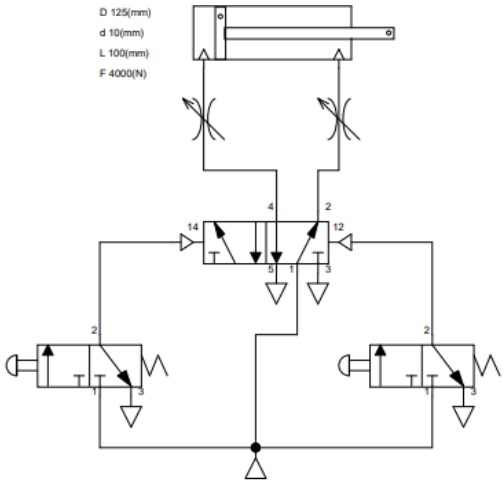
ŘEŠENÍ: