Tiskárny

20. otázka

20.

Tiskárny

- Jehličková
- Laserová
- Inkoustová
- Termální

Praktická ukázka

- Sestavte světelný efekt s Atmel 89c2051

Jehličková

Princip tisku

Konstrukce

Využití

Kvalita tisku

Spotřební materiál

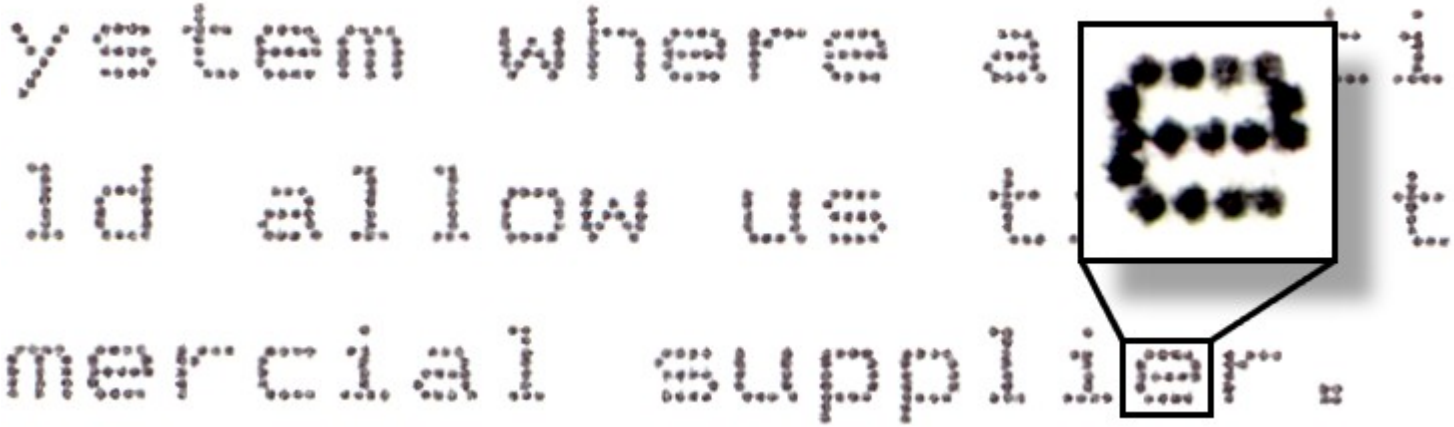

Inkoustová tiskárna

Princip tisku

Vylučování barvy

Barevné modely

Spotřební materiál

Využití

Plotr

Laserové tiskárny

Princip tisku

Spotřební materiál

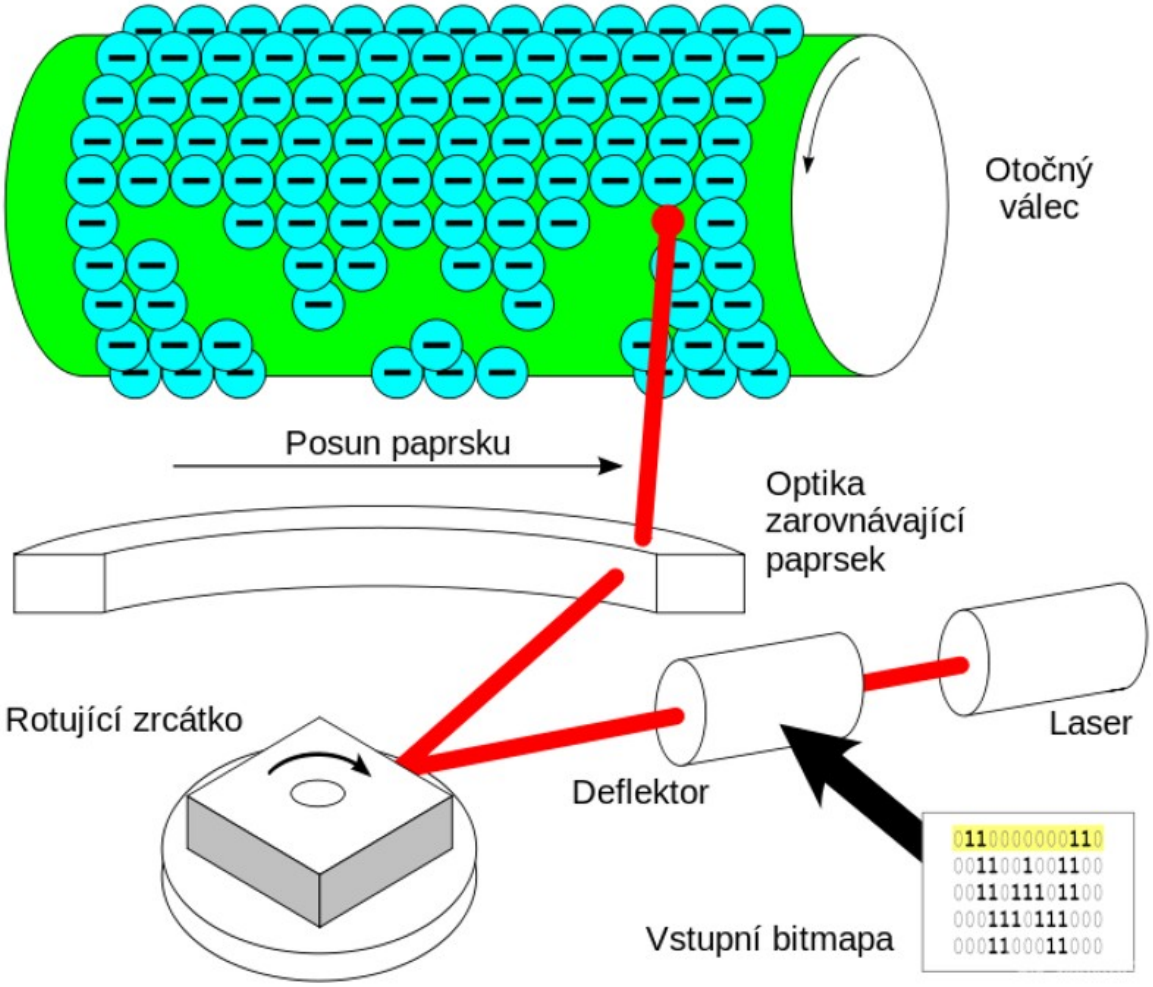

Tepelné tiskárny

Princip tisku

- Přímý termotisk
- Termotransférový tisk

Konstrukce

Využití

Kvalita tisku

Spotřební materiál

3D tisk

Práškové

SLS – selective laser sintering

DMLS – direct metal laser sintering

Tepelné

SHS – selective heat sintering

Lepidlo

BJ – binder jetting

Filament

FDM – fused deposition modeling

Kapalinové

SLA – stereolitografie

Řezací

LOM – laminated object manufacturing

SLS

SLA

LOM

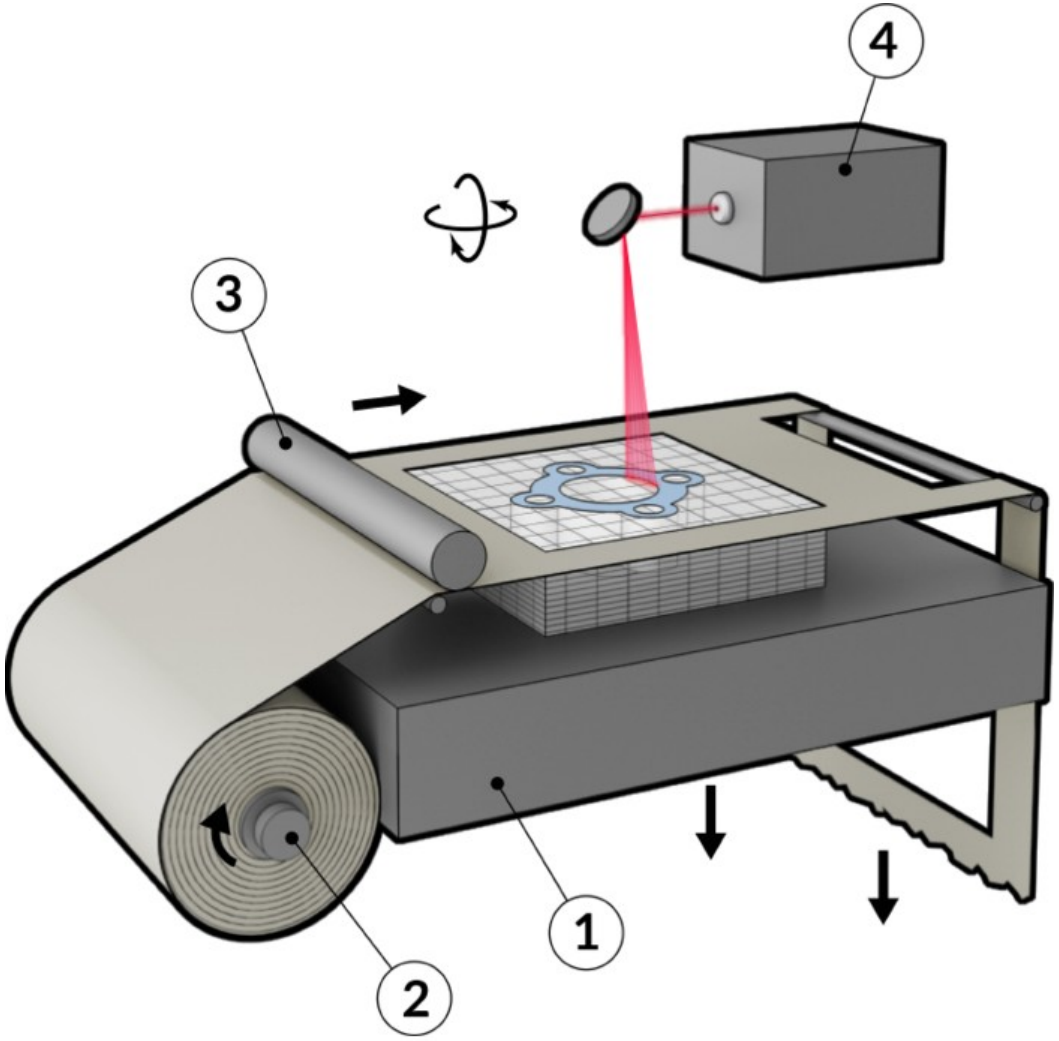

MANUFACTURINGGUIDE

Tisk betonu