Střední škola průmyslová a umělecká, Opava, příspěvková organizace

Školní rok 2023/2024

Maturitní otázka č. 22

Název úlohy:

PŘÍMÉ OVLÁDÁNÍ JEDNOČINNÉHO VÁLCE SE SIGNALIZACÍ

Předmět:

POČÍTAČOVÉ SYSTÉMY

ZADÁNÍ:

V simulátoru AutoSim vytvořte schéma zapojení přímého ovládání jednočinného válce se signalizací. Použijete 3/2 ventil ovládaný tlačítkem, vracený pružinou pro vysunutím jednočinného válce. Válec bude opatřen spínačem u pístnice pro sepnutí signalizační žárovky ve vysunutém stavu. Spuštěním simulace ověřte funkčnost zapojení.

OTÁZKA:

Jak se označují pneumatické ventily a jejich vstupy a výstupy.
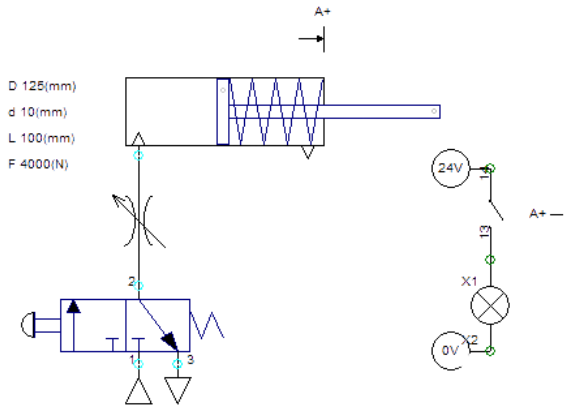
ŘEŠENÍ: