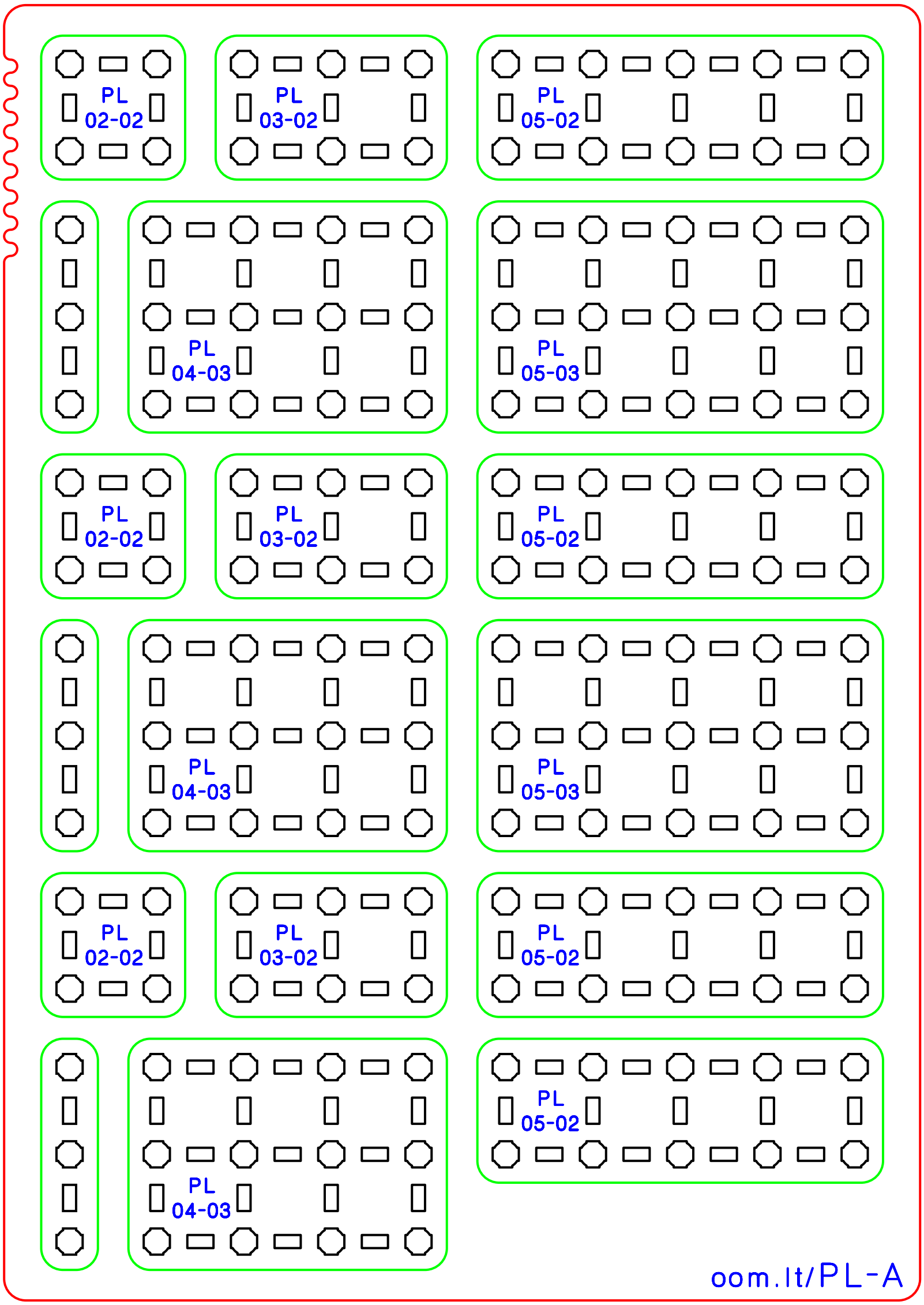
PL
02-02
PL
03-02
PL
05-02
PL
04-03
PL
05-03
PL
02-02
PL
03-02
PL
05-02
PL
04-03
PL
05-03
PL
02-02
PL
03-02
PL
05-02
PL
04-03
PL
05-02
oom.it/PL-A