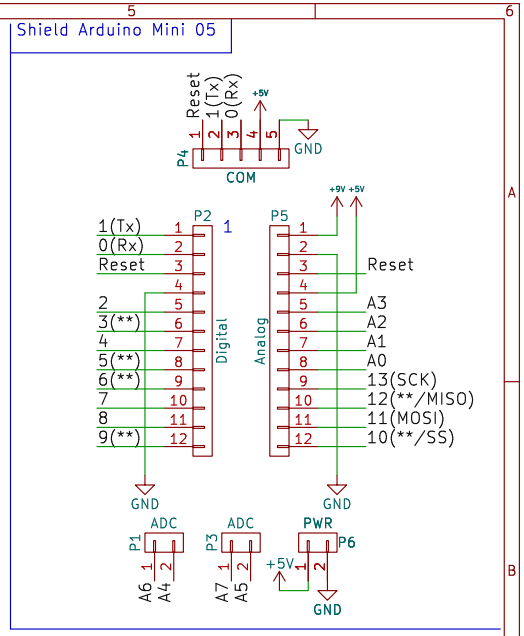


Sheet: /
File: working.kicad_sch

**Title:**

| | | |
|---|---|---|
| Size: A4 | Date: sam. 04 avril 2015 | **Rev:** |
| KiCad E.D.A. eeschema 7.0.6 | | Id: 1/1 |