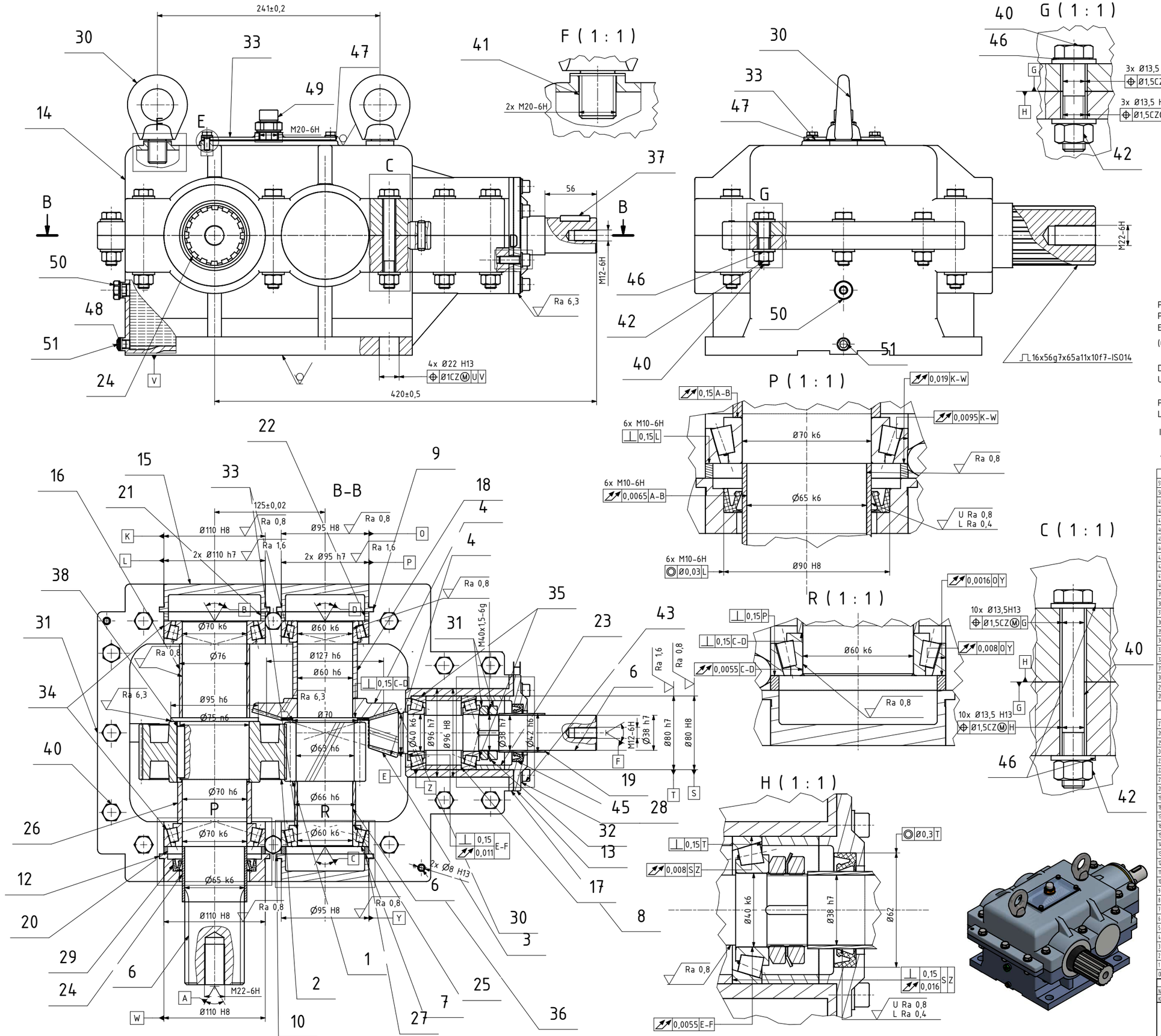

PŘEVODOVKA NAPLNĚNÁ 3,8 l PŘEVODOVÉHO OLEJE SHELL OMALA S4 GXV 460
PŘEVODOVKA OPATŘENÁ OCHRANNÝM SYNTETICKÝM NÁTĚROVÝM SYSTÉMEM S1.16 EN ISO 12944-5, KRYCÍ NÁTĚR BAREVNÉHO ODSTÍNU RAL 5012

(ODOLNOST NÁTĚROVÉHO SYSTÉMU DO 200 °C)

DĚLÍCÍ ROVINA, VÍČKA A ROZPĚRACÍ TRUBKY VSTUPNÍHO A VÝSTUPNÍHO HŘÍDELE UTĚSNĚNÝ PŘI MONTÁŽÍ TEPELNĚ ODOLNÝM TMELEM - HF SILAX 913

PŘI MONTÁŽI VYMEZIT NULOVÉ AXIÁLNÍ VŮLE V SESTAVÁCH KUŽELÍKOVÝCH LOŽISEK HŘÍDELŮ DOHOTOVENÍM ROZPĚRACÍCH TRUBEK POZ. č. 14, 21, 22

ISO 2768-mK

Ra 3,2 (Ra 0,4 Ra 0,8 Ra 1,6 Ra 6,3)

KUSOVNÍK				
51	vypouštěcí zátka M10x15 DIN 910		S235JR (11 375)	1
50	Oil level sight glass GN 743	GN 881	Mosaz MS	1
49	Breather valve GN 881-M20x1_5-200-MS-M	GN 743	Hliník	1
48	tesnení na zátku AS 5781		Guma	1
47	tesnení na okénko		Guma	1
46	Ploché podložky - normální série - výrobní řada A	ISO 7089 - 12	Nerezová ocel	28
45	Ploché podložky - normální série - výrobní řada A	ISO 7089 - 8	Nerezová ocel	6
44	Ploché podložky - normální série - výrobní řada A	ISO 7089 - 6	Nerezová ocel	4
43	Šroub s válcovou hlavou s vnitřním šestihranem	ISO 4762 - M8 x 25	Nerezová ocel 440C	6
42	Šestihranné matice, styl 1 - výrobní řada A a B	ISO 4032 - M12	Nerezová ocel 440C	13
41	Šrouby se šestihrannou hlavou	ISO 4017 - M6 x 16	Nerezová ocel 440C	4
40	Šrouby se šestihrannou hlavou - výrobní řada A a B	ISO 4014 - M12 x 100	Nerezová ocel 440C	10
39	Šrouby se šestihrannou hlavou - výrobní řada A a B	ISO 4014 - M12 x 50	Nerezová ocel 440C	3
38	Nízká podélná pera	ISO 2491 - A 20 x 8 x 56	Ocel, měkká	1
37	Nízká podélná pera	ISO 2491 - A 10 x 6 x 32	Ocel, měkká	1
36	Závěsové čepy bez hlavy A	ISO 2340 - A - 8 x 32	Ocel	2
35	Kuželíková ložiska jednořadá SKF	CSN 024720 SKF (B) - SKF 33208 *	Ocel, měkká	2
34	Kuželíková ložiska jednořadá SKF	CSN 024720 SKF (B) - SKF 32014 X *	Ocel, měkká	2
33	Kuželíková ložiska jednořadá SKF	CSN 024720 SKF (B) - SKF 32012 X *	Ocel, měkká	2
32	Válivá ložiska. Pojistné matice a podložky pro matice upínacích pouzder	CSN 02 3640 - M88	Ocel, měkká	1
31	Válivá ložiska. Kruhové matice se zářezem pro upínací a stahovací pouzdra	CSN 02 3630 - KM 8	Ocel, měkká	2
30	Šrouby s okem s nákrčkem, vybráním a krčkem	CSN 02 1369 - M20 x 26	Ocel, měkká	2
29	Hřídelové těsnění v provedení GP - GUFERO S PRACHOVKOU	CSN 029401 - 70x90x13	Pryž	1
28	Hřídelové těsnění v provedení GP - GUFERO S PRACHOVKOU	CSN 029401 - 42x62x12	Pryž	1
		ČSN 42 5715		
27	DISTANČNÍ TRUBKA PŘEDLOHOVÉHO HŘÍDELE ČSN EN 42 5715-65x5,5	ČSN 42 5715	S235JR (11 375)	1
26	DISTANČNÍ TRUBKA PŘEDLOHOVÉHO HŘÍDELE ČSN EN 42 5715-65x3,3	ČSN 42 5715	S235JR (11 375)	1
25	DISTANČNÍ TRUBKA PŘEDLOHOVÉHO HŘÍDELE ČSN 42 5715-57x6	ČSN 42 5510	S235JR (11 375)	1
24	DISTANČNÍ TRUBKA POD GUFEROM VYSTUPNÍHO HŘÍDELE	ČSN 42 5510	E295(11 500)	1
23	DISTANČNÍ TRUBKA NAD MATICE	ČSN 42 5715	S235JR (11 375)	1
22	DISTANČNÍ TRUBKA ČSN EN 42 5715-85x5	ČSN 42 5715	S235JR (11 375)	1
21	DISTANČNÍ TRUBKA ČSN EN 42 5715-82,5x7	ČSN 42 5715	S235JR (11 375)	1
20	DISTANČNÍ TRUBKA ČSN EN 42 5715-76x6,3	ČSN 42 5510	S235JR (11 375)	1
19	DISTANČNÍ TRUBKA ČSN EN 42 5715-70x5	ČSN 42 5510	S235JR (11 375)	1
18	DISTANČNÍ TRUBKA ČSN EN 42 5715-57x5,25	ČSN 42 5510	S235JR (11 375)	1
17	DISTANČNÍ TRUBKA 3 VYSTUPNÍHO HŘÍDELE ČSN EN 42 5715-76x3,3	ČSN 42 5715	S235JR (11 375)	1
16	DISTANČNÍ TRUBKA 2 VYSTUPNÍHO HŘÍDELE ČSN EN 42 5715-76x6,3	ČSN 42 5510	S235JR (11 375)	1
15	Víko vystupní hřídele TYČ KRUHOVÁ 10060-160-30 ODLITEK		S235JR (11 375)	1
14	VIKO SKRINE ODLITEK		42 2420	1
13	Víko pro prediohovy hridel TYČ KRUHOVÁ 10060-130-30 ODLITEK		42 2420	1
12	Víko pro gufero hridel vystupni TYC KRUHOVÁ 10060-160-30 ODLITEK		42 2420	1
11	Víko pro gufero hridel 3 ODLITEK		42 2420	1
10	VIKO PŘEDLOHOVÉHO HŘÍDELE TYČ KRUHOVÁ 10060-130-30 ODLITEK		42 2420	1
9	VIKO 2 PŘEDLOHOVÉHO HŘÍDELE TYČ KRUHOVÁ 10060-190-30 ODLITEK		42 2420	1
8	odlitek pro uložení vstupního hridele		S235JR (11 375)	1
7	nahlízecí okénko ODLITEK		S235JR (11 375)	1
6	HŘÍDEL		18CrNiMo7-6	3
5	SPODEK SKRINE ODLITEK		42 2420	1
4.	Kuželové ozubené kolo2 VÝKOVEK	VÝKOVEK	18CrNiMo7-6	1
3	Kuželové ozubené kolo1 VYKOVEK	VÝKOVEK	18CrNiMo7-6	1
2	Čelní ozubené kolo2 VÝKOVEK	VÝKOVEK	18CrNiMo7-6	1
1	Čelní ozubené kolo1 VÝKOVEK	VÝKOVEK	18CrNiMo7-6	1
ODKAZ	NÁZEV/POLOTVAR	NORMA/Č.VÝKRESU	MATERIÁL	KS

	Autor	Datum	Podpis	Datum	HMOTNOST: Není k dispozici	MĚŘÍTKO
NAVRHL	ELDIAR ORDOKOV	07.04.2023	PŘEZK.		SESTAVA	1:2 (1:X)
KRESLIL	ELDIAR ORDOKOV	07.04.2023	SCHVÁLIL		SEZNAM ČÁSTÍ	PROMÍTANÍ: ⊟ ⊕ (ISO E)

ČESKÉ VYSOKÉ UČENÍ TECHNICKÉ V PRAZE

FAKULTA STROJNÍ

v22.1

TYP:

NÁZEV: KUŽELO-ČELNÍ PŘEVODOVKA

ČÍSLO VÝKRESU: KC-2023-KCP04-1

LIST: 1/1

CHRÁNĚNO DLE ISO 16016