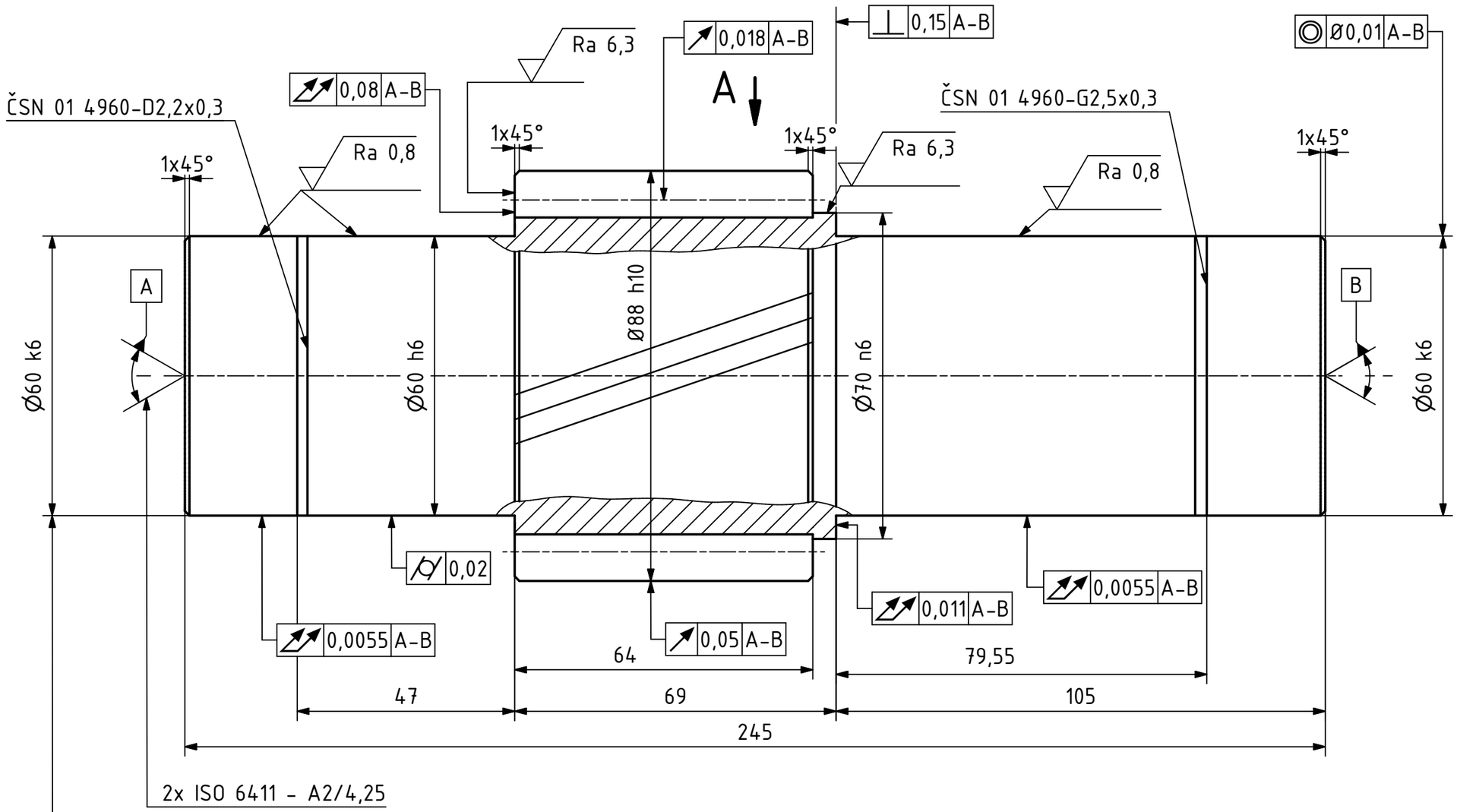

Ozubené kolo		ČELNÍ
Zuby		ŠIKMÉ
Typ šneku		-
Ozubení		EVOLVENTNÍ
Modul (normálný)	m_n	4
Počet zubů	z	19
Normálný základní profil		ČSN 01 4607
Úhel profilu	α	20
Úhel	β	10
Smysl stoupání		LEVÝ
Jednotkové posunutí	x	0,3900
Posunutí zákl. profilu	x_m	
Jedn. zm. tl. profilu	x_t	-
Úhel roztečného kužele	δ	-
Stupeň přesnosti		6-E ČSN 01 4682
Rozměr přes zuby	W	$30{,}6562\ ^{-0{,}065}_{-0{,}025}\ /\ 4$
Modul (tečný)	m_t	4,0617
Průměr zákl. kružnice	d_b	72,3868
Průměr rozteč. kružnice	d	77,1724
Průměr patní kružnice	d_f	70,2924
Úhel sklonu na zákl. válci		
Úhel os		
Vzdálenost os	a_w	120
Součinitel průměru šneku	q	-
Délka površ. rozt. kruž.	R	-
Úhel patního kužele		-
Stoupání závitu šneku		-
Spolu-zabírající kolo: Č. výkresu		-
Spolu-zabírající kolo: Počet zubů	z	39
Spolu-zabírající kolo: Modul		4

Ø0,01 A-B

A (1 : 2)

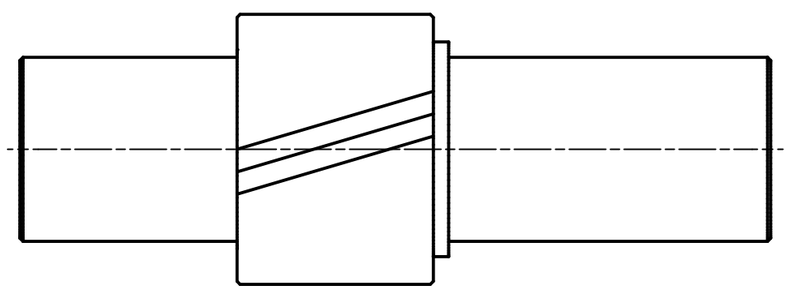

NEKOTOVANÁ SRAŽENÍ 1x45°

BOKY ZUBŮ CEMENTOVANÝ DO HLOUBKY 58±1 HRC A KÁLENO NA CHD=0,5±0,1

Ra 3,2 (Ra 0,8 Ra 6,3)

MATERIÁL: 18CrNiMo7-6 (ISO 6336)	
POLOTOVAR: TYČ KRUHOVÁ ČSN 42 5510 - 95 - 260	
TOLEROVÁNÍ DLE ISO 8015	ISO 14405-1
PŘESNOST ISO 2768 - mk	ISO 14405-3
VŠEOB. TOL. ISO 8062 -	

ISO 13715 $^{+0{,}5}_{+0{,}1}$ $^{-0{,}2}_{-0{,}5}$

INDEX	ZMĚNA	DATUM	PODPIS

	Autor	Datum		Podpis	Datum
NAVRHL	ELDIIAR ORDOKOV	08.04.2023	PŘEZK.		
KRESLIL	ELDIIAR ORDOKOV	08.04.2023	SCHVÁLIL		

HMOTNOST 6,554 kg

SESTAVA KC-2023-KCP04-3

SEZNAM ČÁSTÍ

MĚŘÍTKO 1:1

PROMÍTÁNÍ: (ISO E)

ČESKÉ VYSOKÉ UČENÍ TECHNICKÉ V PRAZE

FAKULTA STROJNÍ

v22.1

NÁZEV

TYP: VV

PŘEDLOHOVÁ HŘÍDEL

ČÍSLO VÝKRESU

KC-2023-KCP04-3

LIST: 1/1

CHRÁNĚNO DLE ISO 16016